# A-INSP-PG16-65N-P-BK - Verschlussschraube

1415213

https://www.phoenixcontact.com/de/produkte/1415213

Bitte beachten Sie, dass die in diesem PDF-Dokument angezeigten Daten aus unserem Online-Katalog generiert wurden. Bitte finden Sie die vollständigen Daten in der Benutzer-Dokumentation. Es gelten unsere Allgemeinen Nutzungsbedingungen für Downloads.

Verschlussschraube, Material Verschraubung: PA, Anschlussgewinde: Pg16, Farbe: tiefschwarz RAL 9005, mit O-Ring

## Kaufmännische Daten

| | |
|---|---|
| Artikelnummer | 1415213 |
| Verpackungseinheit | 10 Stück |
| Mindestbestellmenge | 10 Stück |
| Verkaufsschlüssel | B1 - Markierung Montage |
| Produktschlüssel | AF7DZX |
| GTIN | 4055626038568 |
| Gewicht pro Stück (inklusive Verpackung) | 2,17 g |
| Gewicht pro Stück (exklusive Verpackung) | 2,17 g |
| Zolltarifnummer | 39269097 |
| Ursprungsland | DE |

## Technische Daten

### Artikeleigenschaften

| | |
|---|---|
| Produkttyp | Verschlussschraube |

### Maße

| | |
|---|---|
| Maßzeichnung | 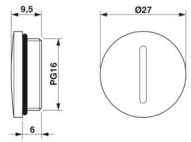 |
| Länge | 9,5 mm |
| Länge Anschlussgewinde | 6 mm |
| Durchmesser | 22,5 mm |
| | 27 mm |
| | 27 mm |
| Durchmesser Anschlussgewinde | 22,5 mm |
| Sechskant Eckmaß | Durchmesser |
| Gewindeart Anschlussseite | Pg16 |

### Materialangaben

| | |
|---|---|
| Material | PA |
| Material Dichtung Flachdichtung | EPDM |
| Material Verschraubung | PA |

### Umwelt- und Lebensdauerbedingungen

#### Umgebungsbedingungen

| | |
|---|---|
| Schutzart | IP65 |
| Umgebungstemperatur (Betrieb) | -40 °C ... 100 °C |

## Zeichnungen

Maßzeichnung

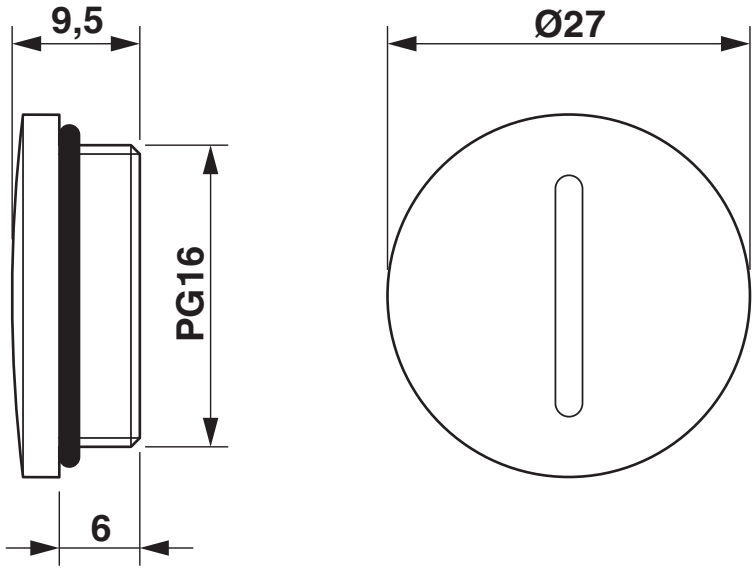


Maßzeichnung

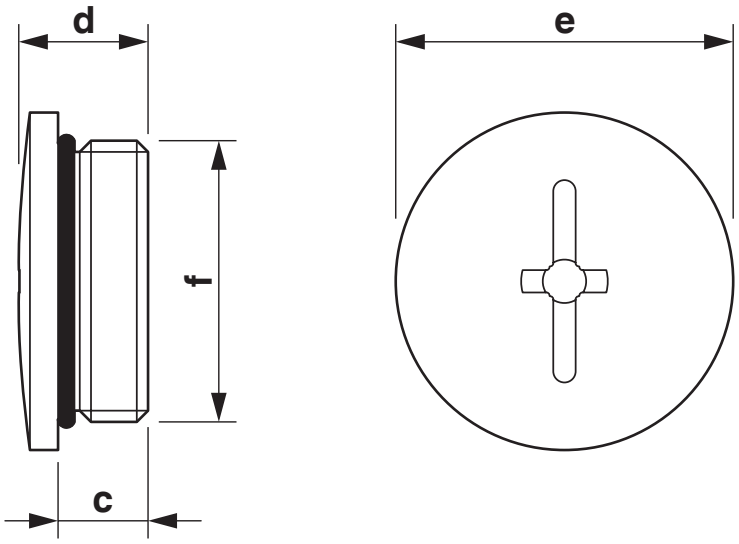

## Klassifikationen

### ECLASS

| | |
|---|---|
| ECLASS-13.0 | 23111190 |
| ECLASS-15.0 | 23111190 |

### ETIM

| | |
|---|---|
| ETIM 9.0 | EC000032 |

### UNSPSC

| | |
|---|---|
| UNSPSC 21.0 | 31261500 |

## Environmental product compliance

EU RoHS

| | |
|---|---|
| Erfüllt die Anforderungen nach RoHS-Richtlinie | Ja, Keine Ausnahmeregelungen |

China RoHS

| | |
|---|---|
| Environment friendly use period (EFUP) | EFUP-E |
| | Keine Gefahrstoffe über den Grenzwerten |

EU REACH SVHC

| | |
|---|---|
| Hinweis auf REACH-Kandidatenstoff (CAS-Nr.) | Kein Stoff mit einem Massenanteil von mehr als 0,1 % |

Phoenix Contact 2025 © - Alle Rechte vorbehalten
https://www.phoenixcontact.com

PHOENIX CONTACT Deutschland GmbH
Flachsmarktstraße 8
D-32825 Blomberg
+49 52 35/3-1 20 00
info@phoenixcontact.de