G-INB-M16-S68N-PEPDS-LG - Kabelverschraubung

1415172

https://www.phoenixcontact.com/de/produkte/1415172

Bitte beachten Sie, dass die in diesem PDF-Dokument angezeigten Daten aus unserem Online-Katalog generiert wurden. Bitte finden Sie die vollständigen Daten in der Benutzer-Dokumentation. Es gelten unsere Allgemeinen Nutzungsbedingungen für Downloads.

Kabelverschraubung, Material Verschraubung: PA, Anwendung: Standard, Kabelaußendurchmesser 4,5 mm ... 10 mm, Schirmung: nein, Anschlussgewinde: M16 x 1,5, Farbe: lichtgrau RAL 7035, mit Knickschutz

Ihre Vorteile

- Glühdrahtprüfung 750 °C
- Witterungsbeständiges Dichtungsmaterial
- Halogenfrei

Kaufmännische Daten

Artikelnummer	1415172
Verpackungseinheit	10 Stück
Mindestbestellmenge	10 Stück
Verkaufsschlüssel	B1 - Markierung Montage
Produktschlüssel	AF7DEX
GTIN	4055626038049
Gewicht pro Stück (inklusive Verpackung)	15,26 g
Gewicht pro Stück (exklusive Verpackung)	13 g
Zolltarifnummer	39269097
Ursprungsland	DE

Technische Daten

Artikeleigenschaften

Produkttyp	Kabelverschraubung
Anwendung	Standard
Anzahl der Leitungen	1
Hersteller	WISKA
Herstellerbezeichnung	ESKVS 16
Geschirmt	nein
Ausführung der Zugentlastung	A

Kennwerte

Kategorie der Schlageinwirkung	2
Ausführung, Zugentlastung	A

Maße

Maßzeichnung	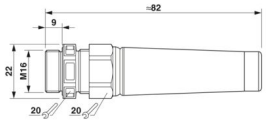
Länge	82 mm
Länge Anschlussgewinde	9 mm
Bohrlochdurchmesser	16,1 mm ... 16,2 mm
Schlüsselweite Überwurfmutter	20 mm
Schlüsselweite Stutzen	20 mm
Sechskant Eckmaß	22 mm
Gewindeart Anschlussseite	M16 x 1,5
Gewindesteigung	1,5 mm

Anschlussdaten

Anzugsdrehmoment	3 Nm (Überwurfmutter: EN 62444)
	3,5 Nm (Stutzen: EN 62444)

Materialangaben

Farbe	lichtgrau (RAL 7035)
Material	PA (Verschraubung, halogenfrei)
Material Dichtung	EPDM
Glühdraht-Entzündungstemperatur GWIT nach EN 60695-2-13	750
Material Verschraubung	PA

Kabel / Leitung

Leitungsaußendurchmesser Leitung 1	4,5 mm ... 10 mm

Leitungsaußendurchmesser	6 mm ... 8,6 mm (bei UL 514 B)
Halogenfreiheit	ja

Umwelt- und Lebensdauerbedingungen

Umgebungsbedingungen

Schutzart	IP68 (5 bar / 0,5 h)
	IP69 (DIN EN 60529 / IEC 60529)
Umgebungstemperatur (Betrieb)	-40 °C ... 100 °C (statisch)

Zeichnungen

Maßzeichnung

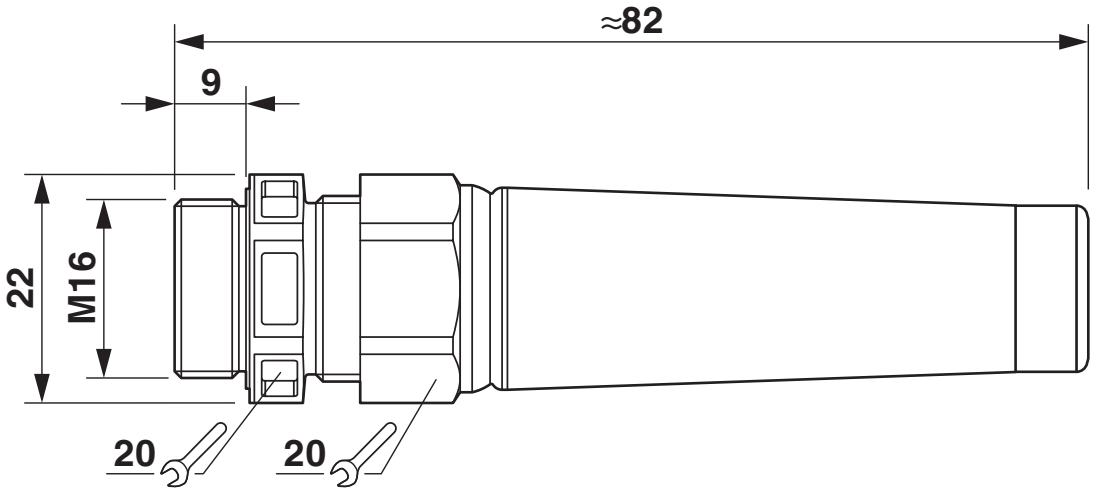

Zulassungen

Zum Herunterladen von Zertifikaten besuchen Sie die Produktdetailseite: https://www.phoenixcontact.com/de/produkte/1415172

cUL Recognized
Zulassungs-ID: E179850

UL Recognized
Zulassungs-ID: E179850

GOST-R
Zulassungs-ID: POCC DE.A*98.H12052

Klassifikationen

ECLASS

ECLASS-13.0	27140801
ECLASS-15.0	27140801

ETIM

ETIM 9.0	EC000441

UNSPSC

UNSPSC 21.0	39121300

Environmental product compliance

EU RoHS

Erfüllt die Anforderungen nach RoHS-Richtlinie	Ja, Keine Ausnahmeregelungen

China RoHS

Environment friendly use period (EFUP)	EFUP-E
	Keine Gefahrstoffe über den Grenzwerten

EU REACH SVHC

Hinweis auf REACH-Kandidatenstoff (CAS-Nr.)	Kein Stoff mit einem Massenanteil von mehr als 0,1 %

Phoenix Contact 2025 © - Alle Rechte vorbehalten
https://www.phoenixcontact.com

PHOENIX CONTACT Deutschland GmbH
Flachsmarktstraße 8
D-32825 Blomberg
+49 52 35/3-1 20 00
info@phoenixcontact.de