G-ESIS-M25-M68L-PEPDS-BL - Kabelverschraubung

1415118

https://www.phoenixcontact.com/de/produkte/1415118

Bitte beachten Sie, dass die in diesem PDF-Dokument angezeigten Daten aus unserem Online-Katalog generiert wurden. Bitte finden Sie die vollständigen Daten in der Benutzer-Dokumentation. Es gelten unsere Allgemeinen Nutzungsbedingungen für Downloads.

Kabelverschraubung, Material Verschraubung: PA, Anwendung: Ex, Kabelaußendurchmesser 10 mm ... 17 mm, Schirmung: nein, Anschlussgewinde: M25 x 1,5, Farbe: schwarz/blau, mit Flachdichtung

Produktbeschreibung

Kabelverschraubung, mit Flachdichtung

Ihre Vorteile

- Glühdrahtprüfung 750 °C
- Witterungsbeständiges Dichtungsmaterial
- Halogenfrei

Kaufmännische Daten

Artikelnummer	1415118
Verpackungseinheit	10 Stück
Mindestbestellmenge	10 Stück
Verkaufsschlüssel	B1 - Markierung Montage
Produktschlüssel	AF7DDX
GTIN	4055626037790
Gewicht pro Stück (inklusive Verpackung)	28,3 g
Gewicht pro Stück (exklusive Verpackung)	21,87 g
Zolltarifnummer	39269097
Ursprungsland	DE

Technische Daten

Artikeleigenschaften

Produkttyp	Kabelverschraubung
Anwendung	Ex
Anzahl der Leitungen	1
Hersteller	WISKA
Herstellerbezeichnung	ESKE/1-L-i 25
Geschirmt	nein

Ex-Daten

Verwendbare Kabeltypen	für unarmierte Kabel
Einsatz im Ex-Bereich	ja

Maße

Maßzeichnung	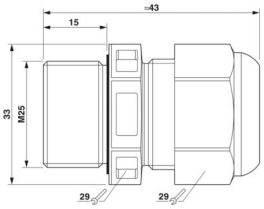
Länge	43 mm
Länge Anschlussgewinde	15 mm
Bohrlochdurchmesser	25,1 mm ... 25,3 mm
Schlüsselweite Überwurfmutter	29 mm
Schlüsselweite Stutzen	29 mm
Sechskant Eckmaß	33 mm
Gewindeart Anschlussseite	M25 x 1,5
Gewindesteigung	1,5 mm

Anschlussdaten

Anzugsdrehmoment	3 Nm (Stutzen)

Materialangaben

Material Verschraubung	PA (Verschraubung, halogenfrei)
Material Dichtung Kabeldichtung	EPDM
Glühdraht-Entzündungstemperatur GWIT nach EN 60695-2-13	750
Material Verschraubung	PA

Kabel / Leitung

Leitungsaußendurchmesser	10 mm ... 17 mm
Halogenfreiheit	ja

Umwelt- und Lebensdauerbedingungen

Umgebungsbedingungen

Schutzart	IP66
	IP68 (5 bar / 0,5 h)
Umgebungstemperatur (Betrieb)	-40 °C ... 75 °C (statisch)

Zulassungen

ATEX	II 2 G Ex e IIC Gb, II 2 D Ex tb IIIC Db
IECEx	Ex e IIC Gb, Ex tb IIIC Db

Zeichnungen

Maßzeichnung

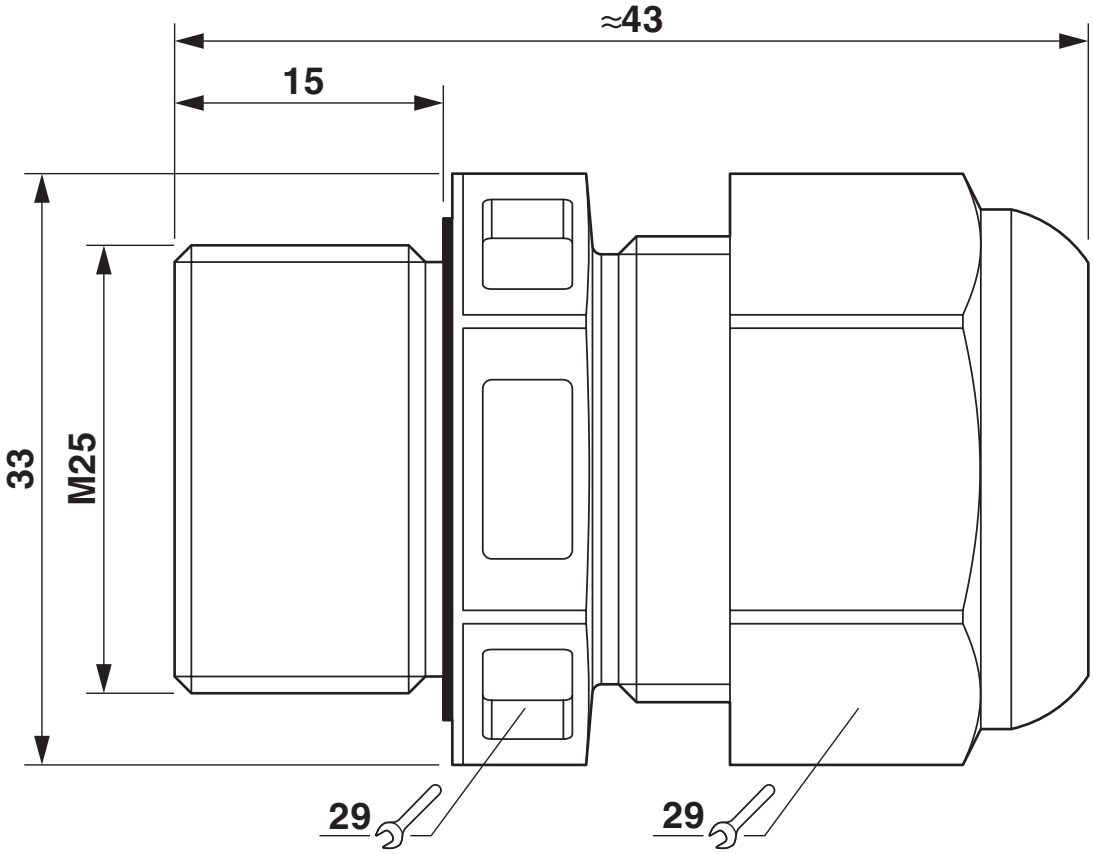

Maßbild

Zulassungen

Zum Herunterladen von Zertifikaten besuchen Sie die Produktdetailseite: https://www.phoenixcontact.com/de/produkte/1415118

EAC Ex
Zulassungs-ID: RU C-DE.HA67.B.00120

IECEx
Zulassungs-ID: IECEx PTB 13.0034X

ATEX
Zulassungs-ID: PTB 13 ATEX 1015 X

DNV GL-EX
Zulassungs-ID: TAE00002SV

Klassifikationen

ECLASS

ECLASS-13.0	27140802
ECLASS-15.0	27140802

ETIM

ETIM 9.0	EC000441

UNSPSC

UNSPSC 21.0	39121300

Environmental product compliance

EU RoHS

Erfüllt die Anforderungen nach RoHS-Richtlinie	Ja, Keine Ausnahmeregelungen

China RoHS

Environment friendly use period (EFUP)	EFUP-E
	Keine Gefahrstoffe über den Grenzwerten

EU REACH SVHC

Hinweis auf REACH-Kandidatenstoff (CAS-Nr.)	Kein Stoff mit einem Massenanteil von mehr als 0,1 %

Phoenix Contact 2025 © - Alle Rechte vorbehalten
https://www.phoenixcontact.com

PHOENIX CONTACT Deutschland GmbH
Flachsmarktstraße 8
D-32825 Blomberg
+49 52 35/3-1 20 00
info@phoenixcontact.de