CUC-BH-M12D1PBK-S/R4BE - Schaltschrankdurchführung

1414398

https://www.phoenixcontact.com/de/produkte/1414398

Bitte beachten Sie, dass die in diesem PDF-Dokument angezeigten Daten aus unserem Online-Katalog generiert wurden. Bitte finden Sie die vollständigen Daten in der Benutzer-Dokumentation. Es gelten unsere Allgemeinen Nutzungsbedingungen für Downloads.

Schaltschrankdurchführung, M12, 4-polig, D-kodiert auf RJ45-Buchse, Buchseneingang: 180°, IP65/67

Ihre Vorteile

- Kompakte Bauform
- IP65/67
- 100 MBit/s

Kaufmännische Daten

Artikelnummer	1414398
Verpackungseinheit	1 Stück
Mindestbestellmenge	1 Stück
Verkaufsschlüssel	D1 - Steckverbinder
Produktschlüssel	ABNPBB
GTIN	4055626166759
Gewicht pro Stück (inklusive Verpackung)	34,14 g
Gewicht pro Stück (exklusive Verpackung)	33,6 g
Zolltarifnummer	85366990
Ursprungsland	DE

Technische Daten

Artikeleigenschaften

Produkttyp	Buchseneinsatz
Bauform	M12
Sensorart	Ethernet
Polzahl	4
Steckgesicht	M12
Geschirmt	ja
Kabelabgang	gerade
Gewindeart	M12

Isolationseigenschaften

Überspannungskategorie	III
Verschmutzungsgrad	2

Elektrische Eigenschaften

Belastungsstrom maximal	1,4 A
Bemessungsspannung (III/3)	72 V (DC)
Bemessungsstoßspannung	0,8 kV
Bemessungsstrom	1,75 A
Nennspannung U_N	48 V
Nennstrom I_N	0,5 A
Übertragungsmedium	Kupfer
Übertragungsrate	100 MBit/s
Übertragungseigenschaften (Kategorie)	$CAT6_A$
Leistungsübertragung	PoE++

Anschlussdaten

Anschlusstechnik

Anschlussart	Kupplung

Materialangaben

Farbe	schwarz
Brennbarkeitsklasse nach UL 94	V0
Material Gehäuse	Kunststoff
Material Griffkörper	PA
Material Kontakt	Kupferlegierung

Steckverbinder

Anschluss 1

Bauform	Buchse M12
Verriegelungsart	Verschraubung

Kodierungsart	D
Geschirmt	ja
Steckzyklen	≥ 750 (RJ45)
Schutzart	IP65/IP67

Anschluss 2

Bauform	Buchse RJ45
Schutzart	IP20

Mechanische Eigenschaften

Mechanische Daten

Steckzyklen	≥ 100

Umwelt- und Lebensdauerbedingungen

Umgebungsbedingungen

Schutzart	IP65/IP67, in verschraubtem Zustand
Umgebungstemperatur (Betrieb) (Stecker/Buchse)	-25 °C ... 85 °C

Montage

Montageart	Hinterwandmontage

Zeichnungen

Maßzeichnung

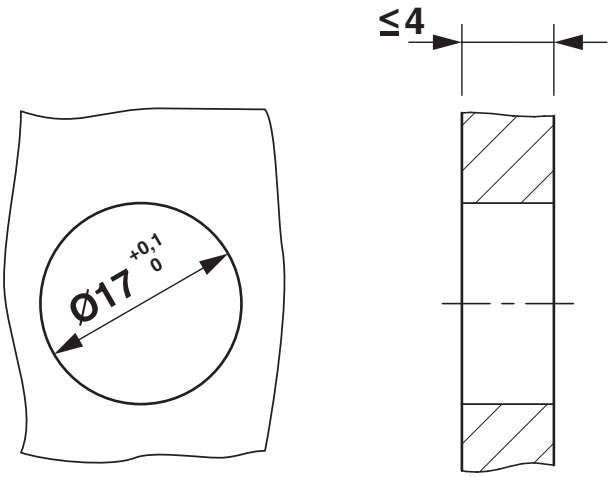

Montageausschnitt

Explosionszeichnung

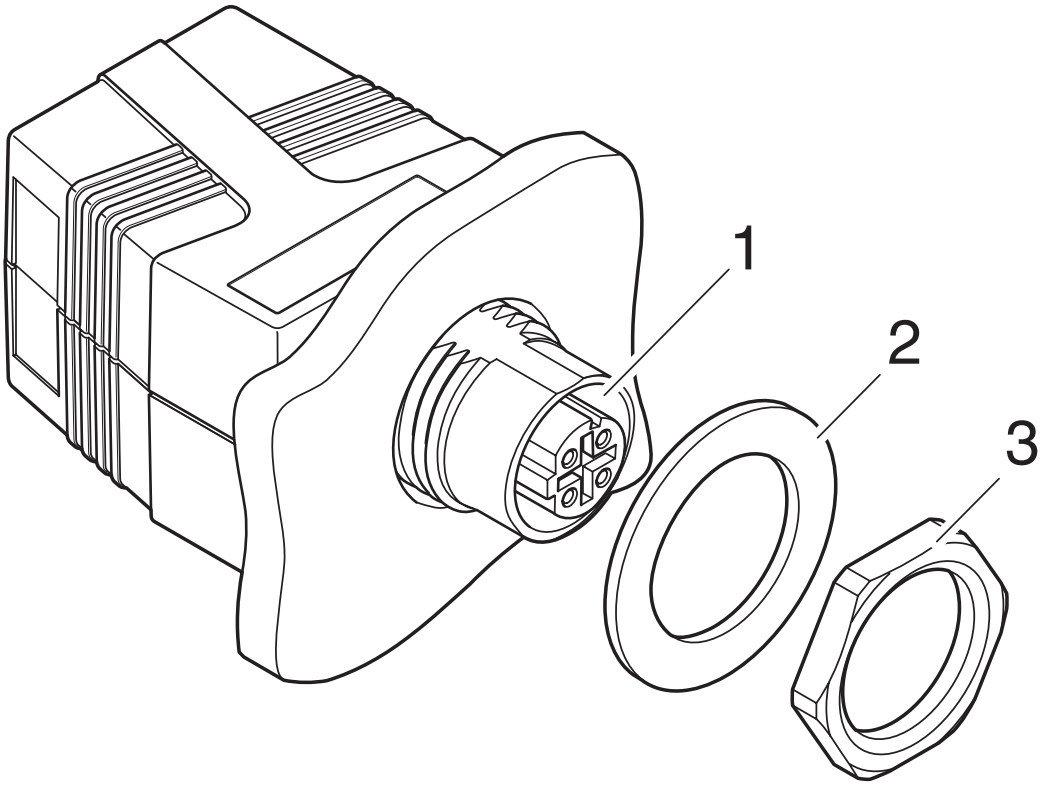

Explosions-Zeichnung

Schemazeichnung

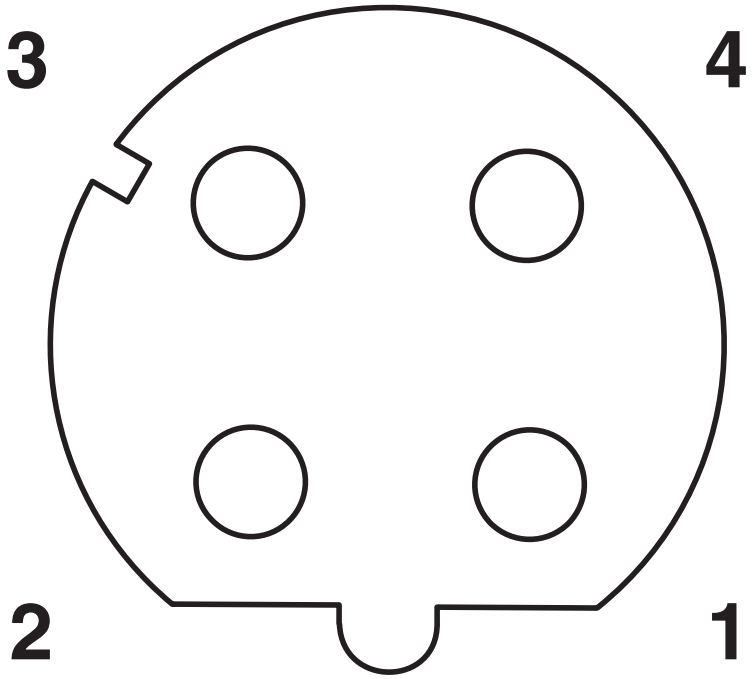

Polbild M12-Buchse, 4-polig, D-kodiert, Ansicht: Buchsenseite

Schemazeichnung

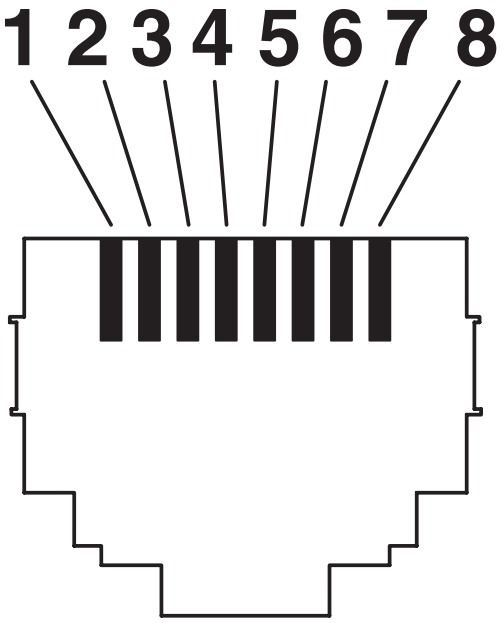

RJ45-Buchseneinsatz

Schaltplan

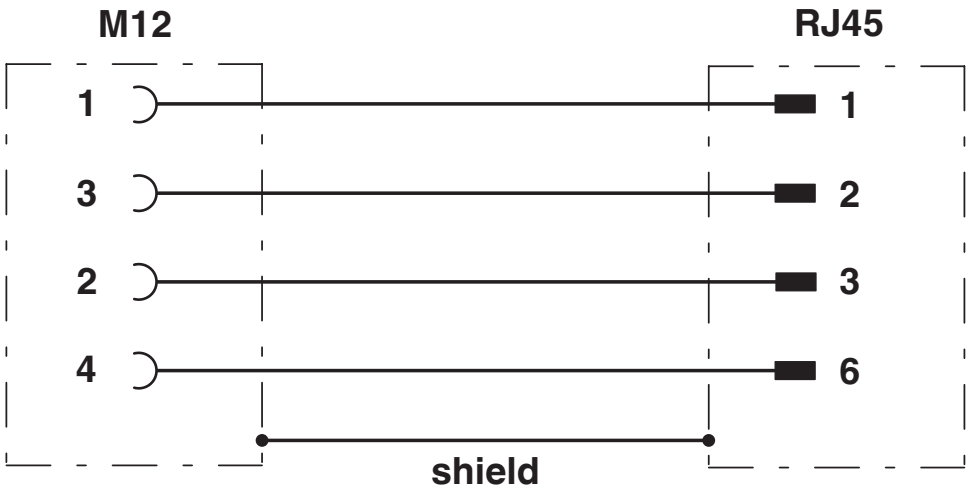

Schaltplan

Zulassungen

Zum Herunterladen von Zertifikaten besuchen Sie die Produktdetailseite: https://www.phoenixcontact.com/de/produkte/1414398

UL Listed
Zulassungs-ID: E335024-20140306

	Nennspannung U_N	Nennstrom I_N	Querschnitt AWG	Querschnitt mm^2
keine				
	60 V	0,5 A	-	-

cUL Listed
Zulassungs-ID: E335024-20140306

	Nennspannung U_N	Nennstrom I_N	Querschnitt AWG	Querschnitt mm^2
keine				
	60 V	0,5 A	-	-

Klassifikationen

ECLASS

ECLASS-13.0	27440390
ECLASS-15.0	27440390

ETIM

ETIM 9.0	EC004746

UNSPSC

UNSPSC 21.0	39121400

Environmental product compliance

EU RoHS

Erfüllt die Anforderungen nach RoHS-Richtlinie	Ja
Ausnahmeregelungen soweit bekannt	6(c)

China RoHS

Environment friendly use period (EFUP)	EFUP-50
	Eine artikelbezogene China RoHS Deklarationstabelle finden Sie im Downloadbereich zum jeweiligen Artikel unter „Herstellererklärung“. Für alle Artikel mit EFUP-E wird keine China RoHS Deklarationstabelle ausgestellt und benötigt.

EU REACH SVHC

Hinweis auf REACH-Kandidatenstoff (CAS-Nr.)	Lead(CAS-Nr.: 7439-92-1)
SCIP	180e0036-1af6-4bf8-ae4c-315f201739bd

Phoenix Contact 2025 © - Alle Rechte vorbehalten
https://www.phoenixcontact.com

PHOENIX CONTACT Deutschland GmbH
Flachsmarktstraße 8
D-32825 Blomberg
+49 52 35/3-1 20 00
info@phoenixcontact.de