HC-B-TA-NPT-3/4-PLR-BK - Adapter

1414252

https://www.phoenixcontact.com/de/produkte/1414252

Bitte beachten Sie, dass die in diesem PDF-Dokument angezeigten Daten aus unserem Online-Katalog generiert wurden. Bitte finden Sie die vollständigen Daten in der Benutzer-Dokumentation. Es gelten unsere Allgemeinen Nutzungsbedingungen für Downloads.

Gewindeadapter aus Kunststoff mit Bajonettverschluss, für EVO-Gehäuseserie B, NPT 3/4"-Gewinde

Kaufmännische Daten

Artikelnummer	1414252
Verpackungseinheit	1 Stück
Mindestbestellmenge	1 Stück
Verkaufsschlüssel	D1 - Steckverbinder
Produktschlüssel	AF7APL
GTIN	4055626022154
Gewicht pro Stück (inklusive Verpackung)	25 g
Gewicht pro Stück (exklusive Verpackung)	24 g
Zolltarifnummer	85389099
Ursprungsland	PL

Technische Daten

Artikeleigenschaften

Produkttyp	Gewindeadapter
Anwendung	Bajonett B - NPT

Anschlussdaten

Anzugsdrehmoment	... 10 Nm

Maße

Maßzeichnung	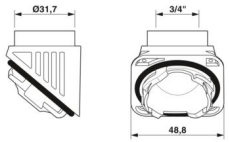
Gewindeart Dichtungsseite	3/4" NPT

Innenmaß

Länge Innengewinde	15 mm

Materialangaben

Brennbarkeitsklasse nach UL 94	V0
Material Dichtung	NBR
Material Gehäuse	PA

Umwelt- und Lebensdauerbedingungen

Umgebungsbedingungen

Schutzart	IP66
Umgebungstemperatur (Betrieb)	-40 °C ... 100 °C

Montage

Montagehinweis	Bajonettverschluss max. 3x lösbar
	Dieser Gewindeadapter aus Kunststoff stellt keine elektrische Verbindung zwischen Kabelverschraubung und Steckverbindergehäuse her. Aus diesem Grund dürfen nur Kabelschutzsysteme oder Verschraubungen aus Kunststoff verwendet werden.

Zeichnungen

Maßzeichnung

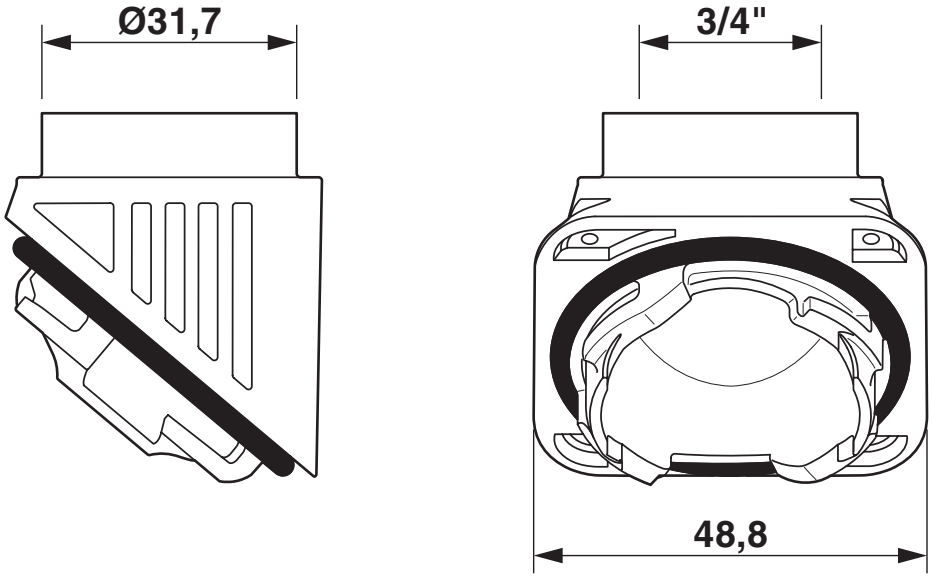

Maßbild

Zulassungen

Zum Herunterladen von Zertifikaten besuchen Sie die Produktdetailseite: https://www.phoenixcontact.com/de/produkte/1414252

DNV
Zulassungs-ID: TAE000037S

cUL Recognized
Zulassungs-ID: E255026

UL Recognized
Zulassungs-ID: E255026

EAC
Zulassungs-ID: RU C-DE.AI30.B.01102

Klassifikationen

ECLASS

ECLASS-15.0	27140801
ECLASS-13.0	27140801

ETIM

ETIM 9.0	EC000441

UNSPSC

UNSPSC 21.0	39121400

Environmental product compliance

EU RoHS

Erfüllt die Anforderungen nach RoHS-Richtlinie	Ja, Keine Ausnahmeregelungen

China RoHS

Environment friendly use period (EFUP)	EFUP-E
	Keine Gefahrstoffe über den Grenzwerten

EU REACH SVHC

Hinweis auf REACH-Kandidatenstoff (CAS-Nr.)	Kein Stoff mit einem Massenanteil von mehr als 0,1 %

EF3.0 Klimawandel

CO2e kg	0,273 kg CO2e

Phoenix Contact 2025 © - Alle Rechte vorbehalten
https://www.phoenixcontact.com

PHOENIX CONTACT Deutschland GmbH
Flachsmarktstraße 8
D-32825 Blomberg
+49 52 35/3-1 20 00
info@phoenixcontact.de