A-INL-PG9-N-S - Gegenmutter

1411256

https://www.phoenixcontact.com/de/produkte/1411256

Bitte beachten Sie, dass die in diesem PDF-Dokument angezeigten Daten aus unserem Online-Katalog generiert wurden. Bitte finden Sie die vollständigen Daten in der Benutzer-Dokumentation. Es gelten unsere Allgemeinen Nutzungsbedingungen für Downloads.

Gegenmutter, für Gewinde Pg9, Farbe: silberfarben

Kaufmännische Daten

Artikelnummer	1411256
Verpackungseinheit	100 Stück
Mindestbestellmenge	100 Stück
Verkaufsschlüssel	B1 - Markierung Montage
Produktschlüssel	AF7DZX
GTIN	4046356923897
Gewicht pro Stück (inklusive Verpackung)	2,359 g
Gewicht pro Stück (exklusive Verpackung)	2,25 g
Zolltarifnummer	74198090
Ursprungsland	DE

Technische Daten

Artikeleigenschaften

Produkttyp	Flachmutter
Gewindeart	Pg9

Maße

Maßzeichnung	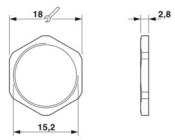
Länge	2,8 mm
Durchmesser	15,2 mm
Durchmesser Anschlussgewinde	15,2 mm
Schlüsselweite Kontermutter	18 mm
Sechskant Eckmaß	20 mm
Gewindeart Anschlussseite	Pg9

Materialangaben

Material	Messing, vernickelt

Kabel / Leitung

Halogenfreiheit	ja

Umwelt- und Lebensdauerbedingungen

Umgebungsbedingungen

Umgebungstemperatur (Betrieb)	-70 °C ... 220 °C

Zeichnungen

Maßzeichnung

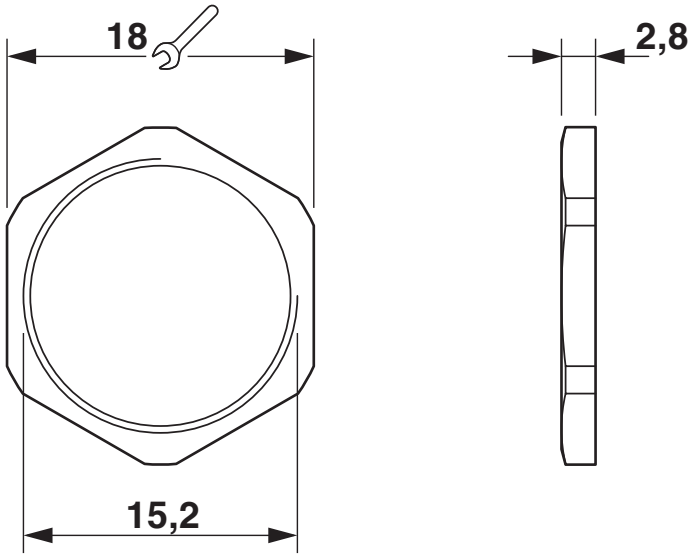

Klassifikationen

ECLASS

ECLASS-13.0	27140807
ECLASS-15.0	27140807

ETIM

ETIM 9.0	EC000879

UNSPSC

UNSPSC 21.0	31161700

Environmental product compliance

EU RoHS

Erfüllt die Anforderungen nach RoHS-Richtlinie	Ja
Ausnahmeregelungen soweit bekannt	6(c)

China RoHS

Environment friendly use period (EFUP)	EFUP-50
	Eine artikelbezogene China RoHS Deklarationstabelle finden Sie im Downloadbereich zum jeweiligen Artikel unter „Herstellererklärung“. Für alle Artikel mit EFUP-E wird keine China RoHS Deklarationstabelle ausgestellt und benötigt.

EU REACH SVHC

Hinweis auf REACH-Kandidatenstoff (CAS-Nr.)	Lead(CAS-Nr.: 7439-92-1)
SCIP	4ff6a18c-d912-4560-a34f-5aa042be1708

Phoenix Contact 2025 © - Alle Rechte vorbehalten
https://www.phoenixcontact.com

PHOENIX CONTACT Deutschland GmbH
Flachsmarktstraße 8
D-32825 Blomberg
+49 52 35/3-1 20 00
info@phoenixcontact.de