CES-B16-8XSRC-BK - Dichtrahmen

1411073

https://www.phoenixcontact.com/de/produkte/1411073

Bitte beachten Sie, dass die in diesem PDF-Dokument angezeigten Daten aus unserem Online-Katalog generiert wurden. Bitte finden Sie die vollständigen Daten in der Benutzer-Dokumentation. Es gelten unsere Allgemeinen Nutzungsbedingungen für Downloads.

Dichtrahmen mit Schraubverschluss, Größe: B16, mit 8 bereits montierten Konustüllen für Leiterdurchmesser 2 mm ... 11mm

Kaufmännische Daten

Artikelnummer	1411073
Verpackungseinheit	1 Stück
Mindestbestellmenge	1 Stück
Verkaufsschlüssel	B1 - Markierung Montage
Produktschlüssel	AF7CAX
GTIN	4046356921879
Gewicht pro Stück (inklusive Verpackung)	219,2 g
Gewicht pro Stück (exklusive Verpackung)	208 g
Zolltarifnummer	39269097
Ursprungsland	PL

Technische Daten

Artikeleigenschaften

Produkttyp	Rahmen für Kabeltüllen
Bauform	B16
Rahmentyp	Dichtrahmen mit Konustüllen

Anschlussdaten

Anzugsdrehmoment	2 Nm ... 4 Nm (Verriegelungsschraube)

Maße

Maßzeichnung	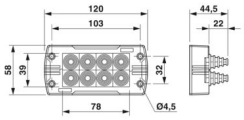
Breite	58 mm
Höhe	20 mm
Länge	120 mm
Bohrlochabstand horizontal	103 mm
Bohrlochabstand vertikal	32 mm
Bohrlochdurchmesser	5,5 mm

Einbaumaß

Breite Montageausschnitt	35 mm
Länge Montageausschnitt	86 mm

Materialangaben

Material	PA (Rahmen)
	NBR (Konustüllen)

Kabel / Leitung

Leitungsaußendurchmesser	8x 2 mm ... 11 mm

Kennwerte

Anzahl der Kabeltüllen	8

Umwelt- und Lebensdauerbedingungen

Umgebungsbedingungen

Schutzart	IP54
	IP65
Umgebungstemperatur (Betrieb)	-40 °C ... 120 °C (statisch)

Montage

Montagehinweis	Verriegelungsschraube M4 mit Innensechskantkopf 3 mm, Drehmoment 2 ... 4 Nm
	Die beiliegende Flachdichtung ist bei Wandmontage zwischen Wand und Dichtrahmen einzusetzen. IP54: bei senkrechter Dichtrahmenmontage / bei waagerechter Dichtrahmenmontage (Kabelabgangsrichtung nach unten). IP65: senkrechter Montage / waagerechter Montage (Kabelabgangsrichtung nach unten) des Dichtrahmens direkt auf der Gehäusewand und Einsatz eines 3,6 mm breiten Kabelbinders (z. B. Artikel 3240744).

Zeichnungen

Maßzeichnung

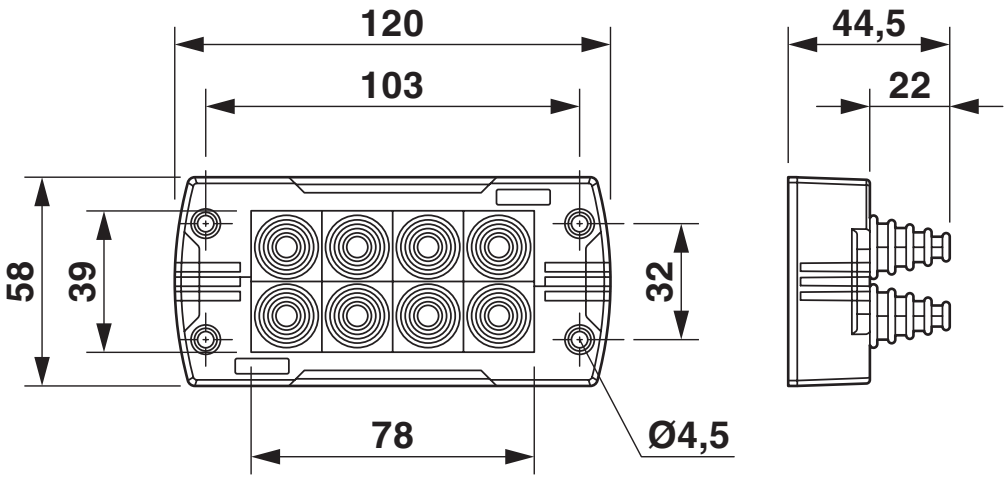

Maßzeichnung

Maßzeichnung

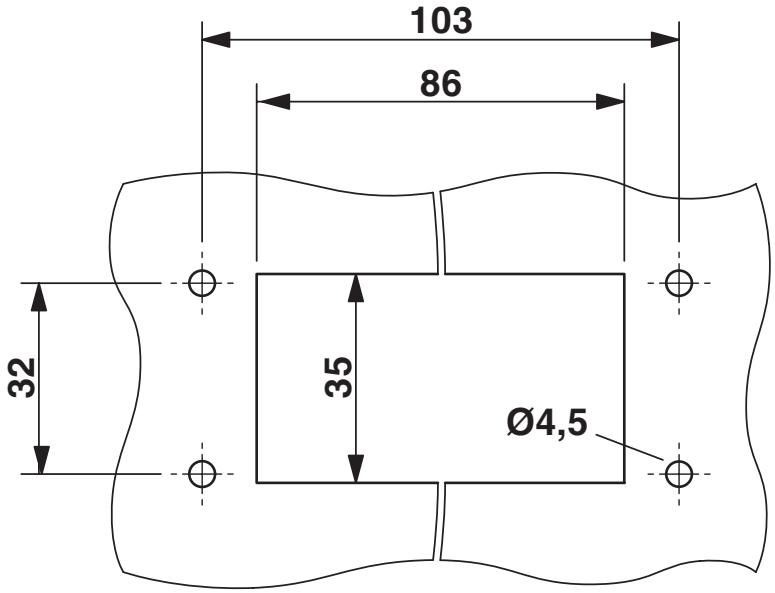

Montageausschnitt

Zulassungen

Zum Herunterladen von Zertifikaten besuchen Sie die Produktdetailseite: https://www.phoenixcontact.com/de/produkte/1411073

DNV
Zulassungs-ID: TAE00003VJ

Klassifikationen

ECLASS

ECLASS-13.0	23071590
ECLASS-15.0	23071590

ETIM

ETIM 9.0	EC002498

UNSPSC

UNSPSC 21.0	31401600

Environmental product compliance

EU RoHS

Erfüllt die Anforderungen nach RoHS-Richtlinie	Ja, Keine Ausnahmeregelungen

China RoHS

Environment friendly use period (EFUP)	EFUP-E
	Keine Gefahrstoffe über den Grenzwerten

EU REACH SVHC

Hinweis auf REACH-Kandidatenstoff (CAS-Nr.)	Kein Stoff mit einem Massenanteil von mehr als 0,1 %

Phoenix Contact 2025 © - Alle Rechte vorbehalten
https://www.phoenixcontact.com

PHOENIX CONTACT Deutschland GmbH
Flachsmarktstraße 8
D-32825 Blomberg
+49 52 35/3-1 20 00
info@phoenixcontact.de