# SAC-2P-10,0-PUR/DTFS - Sensor-/Aktor-Kabel

1410727

https://www.phoenixcontact.com/de/produkte/1410727

Bitte beachten Sie, dass die in diesem PDF-Dokument angezeigten Daten aus unserem Online-Katalog generiert wurden. Bitte finden Sie die vollständigen Daten in der Benutzer-Dokumentation. Es gelten unsere Allgemeinen Nutzungsbedingungen für Downloads.

Sensor-/Aktor-Kabel, 2-polig, PUR halogenfrei, schwarzgrau RAL 7021, freies Leitungsende, auf Buchse gerade DEUTSCH DT06-2S Clipverriegelung, Kodierung: A, Beschaltung: unbeschaltet, Kabellänge: 10 m

## Kaufmännische Daten

| | |
|---|---|
| Artikelnummer | 1410727 |
| Verpackungseinheit | 1 Stück |
| Mindestbestellmenge | 1 Stück |
| Verkaufsschlüssel | C1 - Sensor-Aktor-Kabel |
| Produktschlüssel | AF1DWA |
| GTIN | 4046356924269 |
| Gewicht pro Stück (inklusive Verpackung) | 341,6 g |
| Gewicht pro Stück (exklusive Verpackung) | 32 g |
| Zolltarifnummer | 85444290 |
| Ursprungsland | CZ |

# Technische Daten

## Artikeleigenschaften

| | |
|---|---|
| Produkttyp | Sensor-/Aktor-Kabel |
| Anwendung | Mobilhydraulik |
| Polzahl | 2 |
| Anzahl der Kabelabgänge | 1 |
| Geschirmt | nein |
| Kodierung | A |

## Materialangaben

| | |
|---|---|
| Brennbarkeitsklasse nach UL 94 | V2 |
| Material Dichtung | Silikon |
| Material Griffkörper | TPU |
| Material Kontakt | Cu-Legierung |
| Material Kontaktoberfläche | vernickelt |
| Material Kontaktträger | PA 6.6 |
| Material Verschraubung | nicht vorhanden |

## Elektrische Eigenschaften

| | |
|---|---|
| Isolationswiderstand | ≥ 100 MΩ |
| Nennspannung $U_N$ | 48 V AC |
| | 48 V DC |
| Nennstrom $I_N$ | 8 A |

## Signalisierung

| | |
|---|---|
| Statusanzeige | nein |
| Statusanzeige vorhanden | nein |

## Steckverbinder

### Anschluss 1

| | |
|---|---|
| Bauform | freies Leitungsende |

### Anschluss 2

| | |
|---|---|
| Bauform | Buchse gerade DEUTSCH DT06-2S Clipverriegelung |
| Polzahl | 2 |
| Verriegelungsart | Clipverriegelung |
| Kodierungsart | A |
| Schutzbeschaltung | unbeschaltet |

## Kabel / Leitung

| | |
|---|---|
| Leitungslänge | 10 m |

PUR halogenfrei schwarz [PUR]

| | |
|---|---|
| Maßzeichnung | 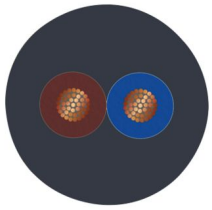 |
| Leitungsgewicht | 33 kg/km |
| UL AWM Style | 20549 / 10493 (80 °C / 300 V) |
| Polzahl | 2 |
| Geschirmt | nein |
| Leitungstyp | PUR halogenfrei schwarz [PUR] |
| Leiteraufbau Signalleitung | 42x 0,15 mm |
| AWG Signalleitung | 18 |
| Leitungsquerschnitt | 2x 0,75 mm² (Signalleitung) |
| Aderdurchmesser inklusive Isolierung | 1,69 mm ±0,05 mm (Signalleitung) |
| Leitungsaußendurchmesser | 4,80 mm ±0,15 mm |
| Außenmantel, Material | PUR |
| Außenmantel, Farbe | schwarzgrau RAL 7021 |
| Material Leiter | blanke Cu-Litze |
| Material Aderisolation | PP |
| Einzelader, Farbe | braun, blau |
| Wandstärke Isolierung | ≥ 0,21 mm |
| Wandstärke Außenmantel | ≥ 0,38 mm |
| Gesamtverseilung | 2 Adern längsverseilt |
| Leiterwiderstand max. | ≤ 26 Ω/km (bei 20 °C) |
| Isolationswiderstand | ≥ 1 GΩ*km (bei 20 °C) |
| Nennspannung Kabel | ≤ 300 V AC |
| Prüfspannung | ≥ 3000 V AC (Spark Test) |
| Mindestbiegeradius, fest verlegt | 5 x D |
| Mindestbiegeradius, flexibel verlegt | 10 x D |
| Kleinster Biegeradius, fest verlegt | 24 mm |
| Kleinster Biegeradius, beweglich verlegt | 48 mm |
| Dynamische Belastbarkeit (Biegen) | Biegezyklen maximal: 4000000, Biegeradius: 48 mm, Verfahrweg: 10 m, Verfahrgeschwindigkeit: 3 m/s, Beschleunigung: 10 m/s² |
| Halogenfreiheit | nach DIN VDE 0472 Teil 815 |
| | nach DIN EN 50267-2-1 |
| Flammwidrigkeit | nach UL 758/1581 (horizontal) |
| | nach UL 758/1581 FT2 |
| | nach DIN EN 60332-2-2 |
| Ölbeständigkeit | nach DIN EN 60811-2-1, 168 h bei 100 °C |
| | nach UL 758, 168 h bei 60 °C |

| | |
|---|---|
| Sonstige Beständigkeit | hydrolyse- und mikrobenbeständig |
| | bedingt UV beständig (nach DIN EN ISO 4892-2-A) |
| | adhäsionsarm |
| | abriebfest |
| Besondere Eigenschaften | flexibel |
| | schleppkettentauglich |
| Umgebungstemperatur (Betrieb) | -40 °C ... 80 °C (Kabel, feste Verlegung) |
| | -25 °C ... 80 °C (Kabel, bewegliche Verlegung) |

## Umwelt- und Lebensdauerbedingungen

### Umgebungsbedingungen

| | |
|---|---|
| Schutzart | IP67 |
| | IP69K |
| Umgebungstemperatur (Betrieb) (Stecker/Buchse) | -20 °C ... 85 °C (Stecker/Buchse) |

## Zeichnungen

Maßzeichnung

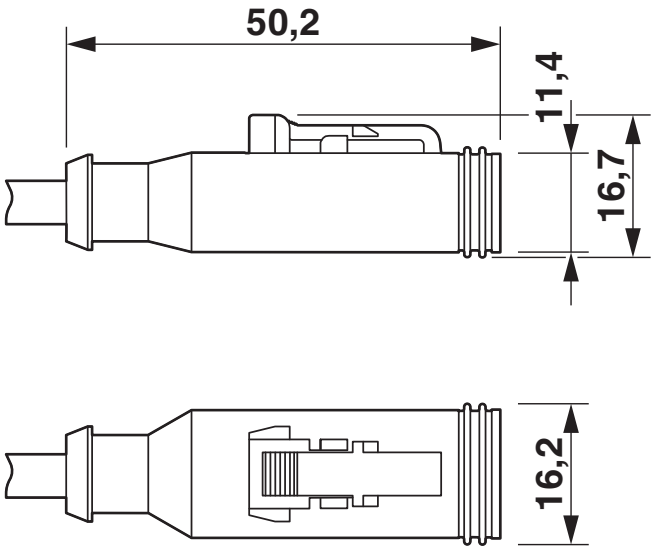


DEUTSCH DT06-2S, Drauf- und Seitenansicht

Schemazeichnung

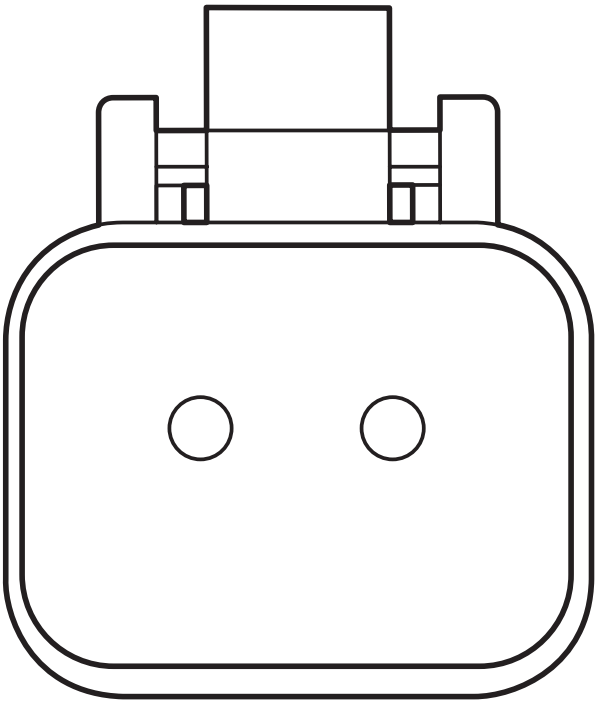

Polbild DEUTSCH DT06-2S

Schaltplan

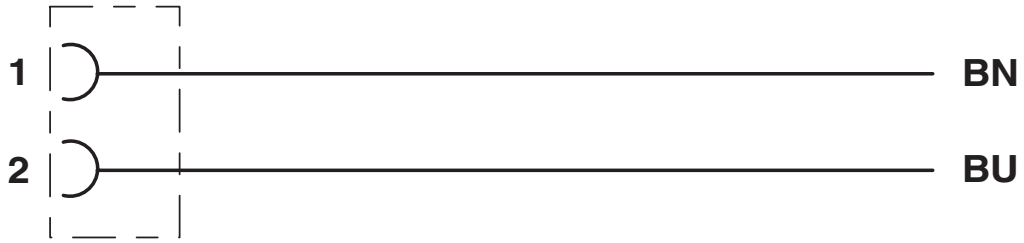


Kontaktbelegung des DEUTSCH DT06-2S

## Zulassungen

Zum Herunterladen von Zertifikaten besuchen Sie die Produktdetailseite: https://www.phoenixcontact.com/de/produkte/1410727

**EAC-RoHS**
Zulassungs-ID: RU D-DE.HB35.B.00387

## Klassifikationen

### ECLASS

| | |
|---|---|
| ECLASS-13.0 | 27060311 |
| ECLASS-15.0 | 27060311 |

### ETIM

| | |
|---|---|
| ETIM 9.0 | EC001855 |

### UNSPSC

| | |
|---|---|
| UNSPSC 21.0 | 26121600 |

## Environmental product compliance

EU RoHS

| | |
|---|---|
| Erfüllt die Anforderungen nach RoHS-Richtlinie | Ja |
| Ausnahmeregelungen soweit bekannt | 6(c) |

China RoHS

| | |
|---|---|
| Environment friendly use period (EFUP) | EFUP-50 |
| | Eine artikelbezogene China RoHS Deklarationstabelle finden Sie im Downloadbereich zum jeweiligen Artikel unter „Herstellererklärung“. Für alle Artikel mit EFUP-E wird keine China RoHS Deklarationstabelle ausgestellt und benötigt. |

EU REACH SVHC

| | |
|---|---|
| Hinweis auf REACH-Kandidatenstoff (CAS-Nr.) | Lead(CAS-Nr.: 7439-92-1) |
| SCIP | c2bc4ca7-0784-4765-8a2b-4d39b4dbacf3 |

Phoenix Contact 2025 © - Alle Rechte vorbehalten
https://www.phoenixcontact.com

PHOENIX CONTACT Deutschland GmbH
Flachsmarktstraße 8
D-32825 Blomberg
+49 52 35/3-1 20 00
info@phoenixcontact.de