HC-KIT-B10-R01 - Steckverbinder-Set

1409697

https://www.phoenixcontact.com/de/produkte/1409697

Bitte beachten Sie, dass die in diesem PDF-Dokument angezeigten Daten aus unserem Online-Katalog generiert wurden. Bitte finden Sie die vollständigen Daten in der Benutzer-Dokumentation. Es gelten unsere Allgemeinen Nutzungsbedingungen für Downloads.

Steckverbinder-Set, bestehend aus: B10-Tüllen- und Anbaugehäuse, 10-poligem Stecker- und Buchseneinsatz, M25-Kabelverschraubung

Kaufmännische Daten

Artikelnummer	1409697
Verpackungseinheit	1 Stück
Mindestbestellmenge	1 Stück
Verkaufsschlüssel	D1 - Steckverbinder
Produktschlüssel	AF7AFX
GTIN	4046356752442
Gewicht pro Stück (inklusive Verpackung)	500,34 g
Gewicht pro Stück (exklusive Verpackung)	470 g
Zolltarifnummer	85366990
Ursprungsland	CN

Set besteht aus

G-INS-M25-M68N-NNES-S - Kabelverschraubung

1411165

https://www.phoenixcontact.com/de/produkte/1411165

Kabelverschraubung, Material Verschraubung: Messing, vernickelt, Anwendung: Standard, Kabelaußendurchmesser 11 mm … 17 mm, Schirmung: nein, Anschlussgewinde: M25 x 1,5, Farbe: silberfarben, mit O-Ring

---

HC-B 10-I-UT-M - Kontakteinsatz

1648173

https://www.phoenixcontact.com/de/produkte/1648173

Kontakteinsatz, Polzahl: 10+PE, Baugröße: B10, Anzahl der Anschlüsse je Pol: 1, Stift, Schraubanschluss, 500 V, 16 A, 0,5 mm^2 ... 2,5 mm^2, Anwendung: Leistung

---

HC-STA-B10-HLFS-1TTM25-EL-AL - Gehäuse

1412630

https://www.phoenixcontact.com/de/produkte/1412630

Tüllengehäuse B10, für Längsbügel, Material: Aluminiumdruckguss, seewasserbeständig, Kabelabgänge: 1, gerade, 1x M25, Höhe: 57 mm, Kabelverschraubung: ohne, Standard

HC-STA-B10-BWSC-ELC-AL - Gehäuse

1411321

https://www.phoenixcontact.com/de/produkte/1411321

Anbaugehäuse B10, mit Längsbügel, Material: Aluminiumdruckguss, seewasserbeständig, Material Schutzdeckel: PC, Höhe: 30,5 mm, Kabelverschraubung: ohne, Schutzdeckel: ja, Standard, mit Flachdichtung

HC-B 10-I-UT-F - Kontakteinsatz

1648186

https://www.phoenixcontact.com/de/produkte/1648186

Kontakteinsatz, Polzahl: 10+PE, Baugröße: B10, Anzahl der Anschlüsse je Pol: 1, Buchse, Schraubanschluss, 500 V, 16 A, 0,5 mm^2 ... 2,5 mm^2, Anwendung: Leistung

Technische Daten

Artikeleigenschaften

Produkttyp	Steckverbinder-Set
Gehäuseart	Komplettgehäuse
Anwendung	Leistung
Bauform	B10
Polzahl	10
Steckgesicht	10+PE
Anzahl der Kabelabgänge	1
Dichtung vorhanden	ja
Schutzdeckel	ja
Kontakttyp	gedreht
Kabelabgang	gerade

Isolationseigenschaften

Überspannungskategorie	III
Verschmutzungsgrad	3

Elektrische Eigenschaften

Bemessungsspannung (III/3)	500 V
Bemessungsstoßspannung	6 kV
Bemessungsstrom	24 A
Nennspannung U_N	500 V
Nennstrom I_N	16 A

Anschlussdaten

Anschlussart	Schraubanschluss
Anschlusstechnik	Schraubanschluss
Anschluss gemäß Norm	IEC / EN
Anschlussquerschnitt	0,5 mm² ... 2,5 mm² (gilt für flexible Leiter mit Aderendhülse)
	0,5 mm² ... 2,5 mm² (gilt für flexible Leiter mit Aderendhülse)
Anschlussquerschnitt AWG	20 ... 14
Anzugsdrehmoment	0,8 Nm ... 1,2 Nm (PE-Anschluss)
	0,5 Nm ... 0,8 Nm (Befestigungsschrauben zur Montage im HEAVYCON-Gehäuse)
	0,5 Nm ... 0,8 Nm

Maße

Maßzeichnung	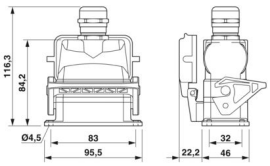

Breite	43 mm
Höhe	123 mm
Länge	93 mm

Einbaumaß

Breite Montageausschnitt	35 mm
Länge Montageausschnitt	65 mm

Materialangaben

Material Gehäuse	Aluminiumdruckguss
Brennbarkeitsklasse nach UL 94	V0
Material Dichtung	NBR, leitfähig
Material Kontakt	Kupferlegierung
Material Kontaktoberfläche	Ag
Material Kontaktträger	PC
Material Verriegelungsbügel	PA

Kabel / Leitung

Leitungsaußendurchmesser	11 mm ... 17 mm
	14 mm ... 17 mm (bei UL 514 B)
	11 mm ... 16 mm

Mechanische Eigenschaften

Mechanische Daten

Verriegelungstyp	Bügel

Umwelt- und Lebensdauerbedingungen

Umgebungsbedingungen

Schutzart	IP65
Schlagfestigkeit	IK09
Umgebungstemperatur (Betrieb)	-40 °C ... 100 °C

Montage

Montageart	Schraubmontage

Zeichnungen

Maßzeichnung

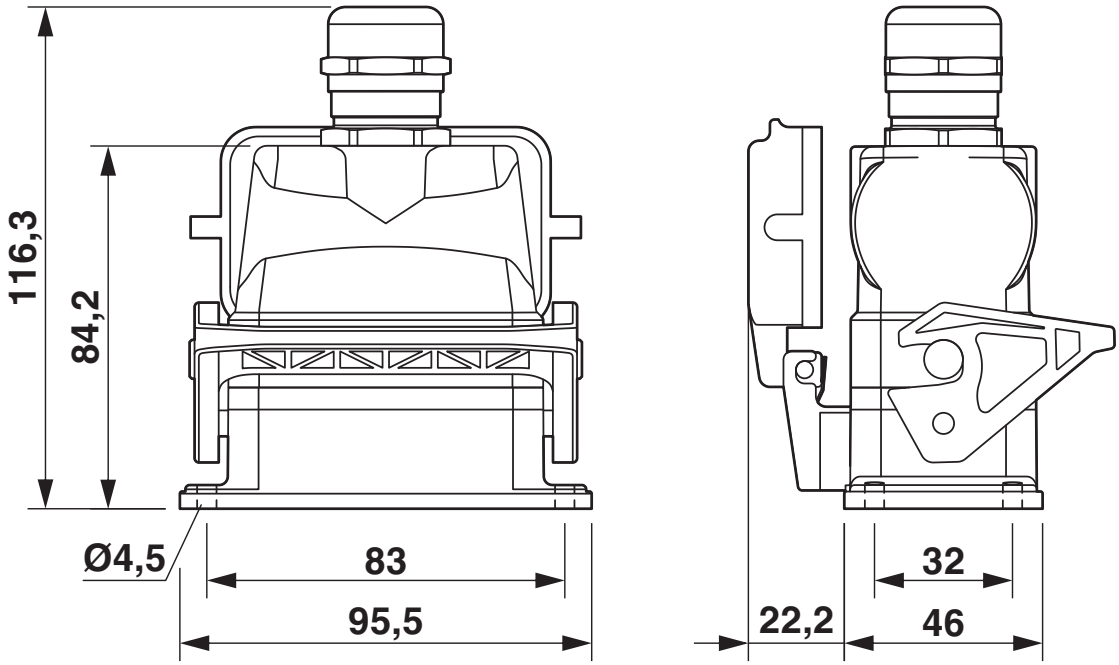

Maßbild

Klassifikationen

ECLASS

ECLASS-13.0	27440113
ECLASS-15.0	27440113

ETIM

ETIM 9.0	EC002636

UNSPSC

UNSPSC 21.0	39121400

Environmental product compliance

EU RoHS

Erfüllt die Anforderungen nach RoHS-Richtlinie	Ja
Ausnahmeregelungen soweit bekannt	6(c)

China RoHS

Environment friendly use period (EFUP)	EFUP-50
	Eine artikelbezogene China RoHS Deklarationstabelle finden Sie im Downloadbereich zum jeweiligen Artikel unter „Herstellererklärung“. Für alle Artikel mit EFUP-E wird keine China RoHS Deklarationstabelle ausgestellt und benötigt.

EU REACH SVHC

Hinweis auf REACH-Kandidatenstoff (CAS-Nr.)	Lead(CAS-Nr.: 7439-92-1)
SCIP	54139e29-16a0-4805-93b8-cd875338d950

Phoenix Contact 2025 © - Alle Rechte vorbehalten
https://www.phoenixcontact.com

PHOENIX CONTACT Deutschland GmbH
Flachsmarktstraße 8
D-32825 Blomberg
+49 52 35/3-1 20 00
info@phoenixcontact.de