# SAC-ASI-J-Y-N-M12FS - Verteiler

1405619

https://www.phoenixcontact.com/de/produkte/1405619

Bitte beachten Sie, dass die in diesem PDF-Dokument angezeigten Daten aus unserem Online-Katalog generiert wurden. Bitte finden Sie die vollständigen Daten in der Benutzer-Dokumentation. Es gelten unsere Allgemeinen Nutzungsbedingungen für Downloads.

AS-Interface Verteiler in hoher Schutzart, für einen Abzweig von einer Flachleitung auf eine gerade, A-kodierte, 2-polige M12 Buchse

## Kaufmännische Daten

| | |
|---|---|
| Artikelnummer | 1405619 |
| Verpackungseinheit | 1 Stück |
| Mindestbestellmenge | 1 Stück |
| Verkaufsschlüssel | C1 - Sensor-Aktor-Kabel |
| Produktschlüssel | AF1GFA |
| GTIN | 4046356754958 |
| Gewicht pro Stück (inklusive Verpackung) | 44,857 g |
| Gewicht pro Stück (exklusive Verpackung) | 44 g |
| Zolltarifnummer | 85366990 |
| Ursprungsland | VN |

## Technische Daten

### Artikeleigenschaften

| | |
|---|---|
| Produkttyp | Netzwerk-Verteilerbox |
| Polzahl | 2 |
| Kodierung | A |

Isolationseigenschaften

| | |
|---|---|
| Überspannungskategorie | III |
| Verschmutzungsgrad | 3 |

### Elektrische Eigenschaften

| | |
|---|---|
| Nennspannung $U_N$ | ≤ 32 V DC |
| Nennstrom $I_N$ | 4 A |
| Übertragungsmedium | Kupfer |

### Anschlussdaten

Anschlusstechnik

| | |
|---|---|
| Anschlussart | AS-i Durchdringungstechnik |

Anschlussbelegung

| | |
|---|---|
| Kontakt \| Farbe (Signalbezeichnung) \| Kontakt (optional) | 1 (M12-Buchse) (AS-i+) \| 3.1 (AS-i Verteiler) |
| | 2 (M12-Buchse) \| N.C. |
| | 3 (M12-Buchse) (AS-i-) \| 3.2 (AS-i Verteiler) |
| | 4 (M12-Buchse) \| N.C. |
| | 5 (M12-Buchse) \| N.C. |

### Schnittstellen

| | |
|---|---|
| Bussystem | AS-Interface |

### Signalisierung

| | |
|---|---|
| Statusanzeige | nein |
| Statusanzeige vorhanden | nein |

### Materialangaben

| | |
|---|---|
| Material Gehäuse | PBT |

### Steckverbinder

Anschluss 1

| | |
|---|---|
| Bauform | Verteiler AS-i Schraubverriegelung |
| Polzahl | 2 |
| Verriegelungsart | Schraubverriegelung |
| Material | CuSn (Kontakt) |
| | Ni/Au (Kontaktoberfläche) |

| | |
|---|---|
| | PBT (Kontaktträger) |
| | PBT (Gehäuse) |
| | Edelstahl (Verschraubung) |
| Anzugsdrehmoment | 1,65 Nm (Verriegelungsschraube) |

Anschluss 2

| | |
|---|---|
| Bauform | Buchse gerade M12 |
| Polzahl | 2 (5) |
| Material | CuSn (Kontakt) |
| | Ni/Au (Kontaktoberfläche) |
| | TPE-U (Kontaktträger) |
| | Zinkdruckguss, vernickelt (Verschraubung) |
| Steckzyklen | ≥ 100 |
| Anzugsdrehmoment | 0,4 Nm |

## Umwelt- und Lebensdauerbedingungen

Umgebungsbedingungen

| | |
|---|---|
| Schutzart | IP65 |
| | IP67 |
| Umgebungstemperatur (Betrieb) (Stecker/Buchse) | -25 °C ... 75 °C |
| Umgebungstemperatur (Lagerung/Transport) | -25 °C ... 85 °C |

## Normen und Bestimmungen

| | |
|---|---|
| Normbezeichnung | M12-Steckverbinder |
| Normen/Bestimmungen | IEC 61076-2-101 |

## Zeichnungen

Maßzeichnung

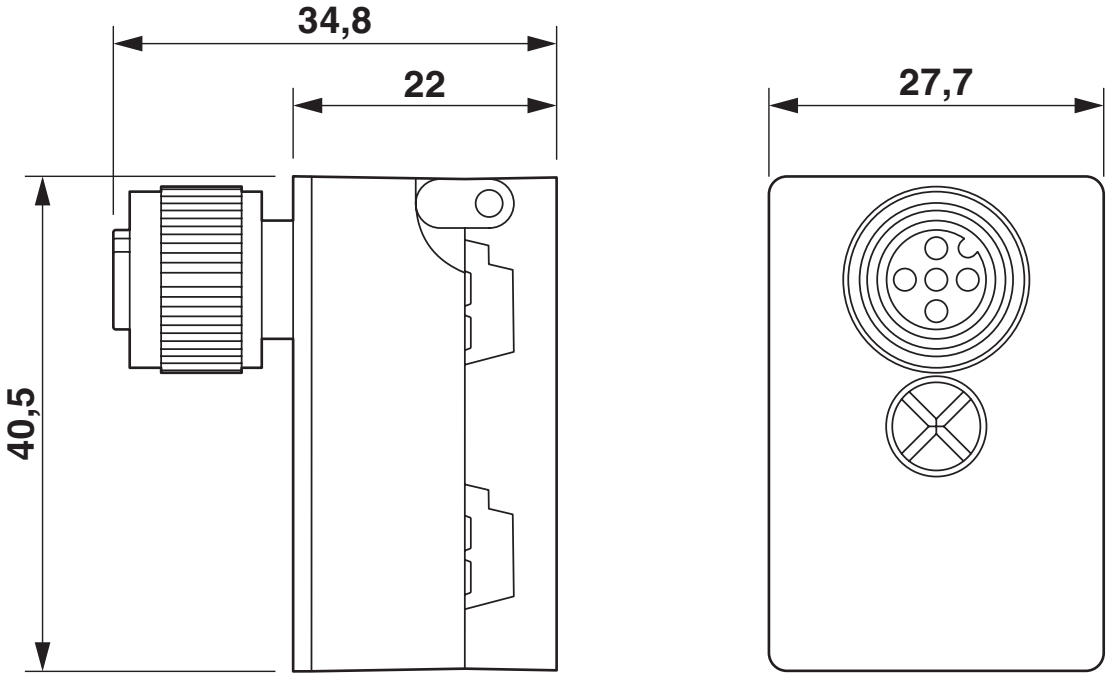


Verteiler, AS-Interface

Maßzeichnung

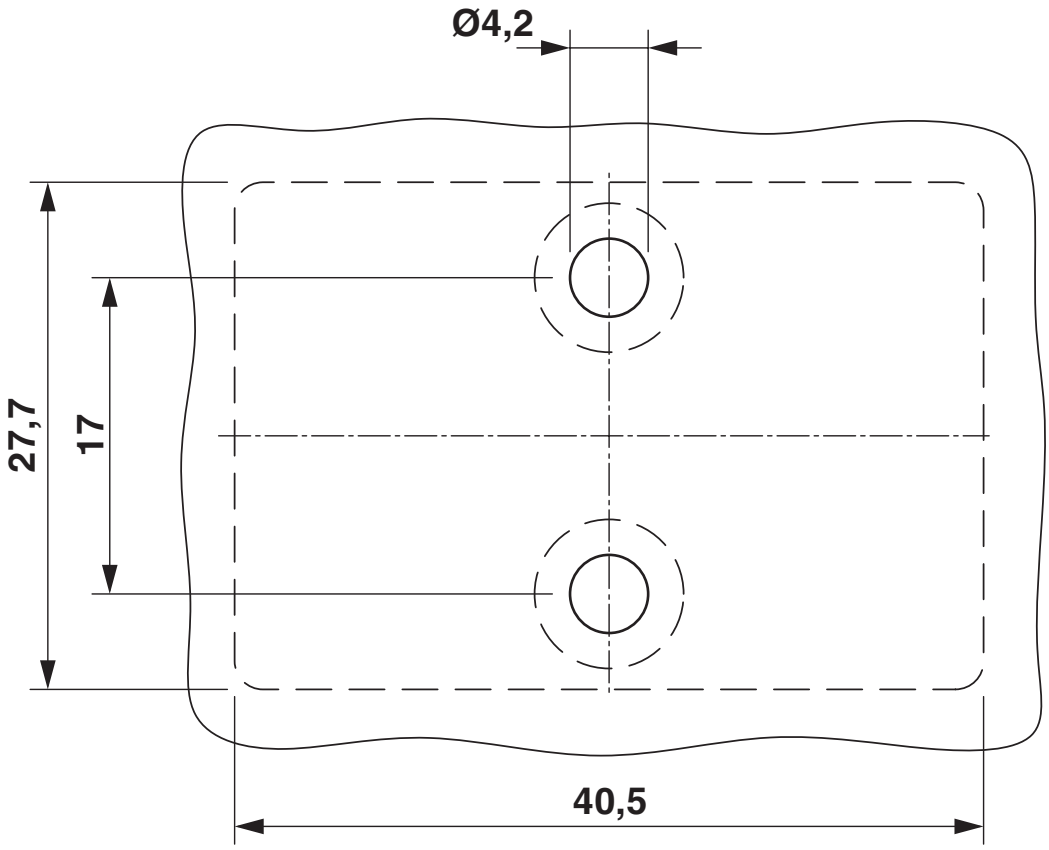


Abstand und Lage der Montagebohrungen

Schemazeichnung

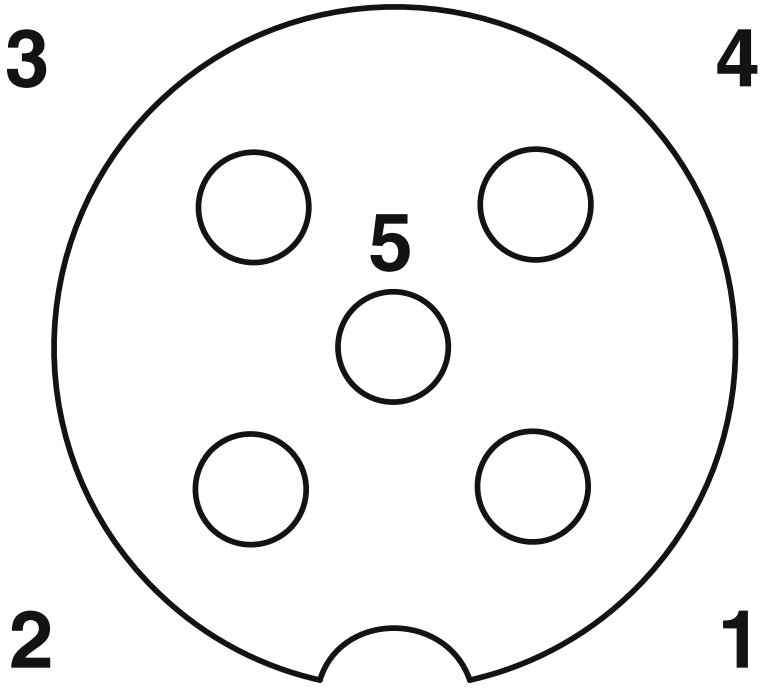


Polbild M12, PIN 1: AS-i +, PIN 3: AS-i -, PIN 2,4,5: nicht belegt

Schaltplan

Kontaktbelegung des AS-Interface Verteilers

## Klassifikationen

### ECLASS

| | |
|---|---|
| ECLASS-13.0 | 27440106 |
| ECLASS-15.0 | 27440106 |

### ETIM

| | |
|---|---|
| ETIM 9.0 | EC002925 |

### UNSPSC

| | |
|---|---|
| UNSPSC 21.0 | 31251500 |

## Environmental product compliance

EU RoHS

| | |
|---|---|
| Erfüllt die Anforderungen nach RoHS-Richtlinie | Ja |
| Ausnahmeregelungen soweit bekannt | 6(a), 6(a)-I, 6(b), 6(c) |

China RoHS

| | |
|---|---|
| Environment friendly use period (EFUP) | EFUP-E |
| | Keine Gefahrstoffe über den Grenzwerten |

EU REACH SVHC

| | |
|---|---|
| Hinweis auf REACH-Kandidatenstoff (CAS-Nr.) | Lead(CAS-Nr.: 7439-92-1) |
| SCIP | bd7906b1-9a56-46d1-9781-5ffdeba669b1 |

EF3.0 Klimawandel

| | |
|---|---|
| CO2e kg | 2,219 kg CO2e |


Phoenix Contact 2025 © - Alle Rechte vorbehalten
https://www.phoenixcontact.com



PHOENIX CONTACT Deutschland GmbH
Flachsmarktstraße 8
D-32825 Blomberg
+49 52 35/3-1 20 00
info@phoenixcontact.de