VS-MP-PPC/PPC-1G - Kupplung

1403685

https://www.phoenixcontact.com/de/produkte/1403685

Bitte beachten Sie, dass die in diesem PDF-Dokument angezeigten Daten aus unserem Online-Katalog generiert wurden. Bitte finden Sie die vollständigen Daten in der Benutzer-Dokumentation. Es gelten unsere Allgemeinen Nutzungsbedingungen für Downloads.

Kupplung, Bauform: Variante 14, Schutzart: IP65, Polzahl: 8, 1 GBit/s, CAT5, Material: Metall, Anschlussart: Kupplung, Farbe: schwarz, Ethernet

Produktbeschreibung

Push-Pull-Kupplung Daten, Variante 14

Ihre Vorteile

- Wahlweise auch fest montierbar
- Inklusive Abdeckungen zum Schutz vor Umwelteinflüssen
- Robuste Ausführung

Kaufmännische Daten

Artikelnummer	1403685
Verpackungseinheit	1 Stück
Mindestbestellmenge	1 Stück
Verkaufsschlüssel	D1 - Steckverbinder
Produktschlüssel	ABNOFB
GTIN	4046356664349
Gewicht pro Stück (inklusive Verpackung)	257,1 g
Gewicht pro Stück (exklusive Verpackung)	183,626 g
Zolltarifnummer	85366990
Ursprungsland	PL

Technische Daten

Artikeleigenschaften

Produkttyp	Netzwerk-Verteilerbox
Bauform	Variante 14
Sensorart	Ethernet
Polzahl	8
Steckgesicht	RJ45
Anzahl der Steckplätze	1

Elektrische Eigenschaften

Belastungsstrom maximal	1,5 A
Bemessungsspannung (III/3)	72 V (DC)
Bemessungsstoßspannung	30 V
Übertragungsmedium	Kupfer
Übertragungsrate	1 GBit/s
Übertragungseigenschaften (Kategorie)	CAT5

Anschlussdaten

Anschlusstechnik

Anschlussart	Kupplung

Maße

Breite	38 mm
Höhe	51 mm
Länge	115 mm

Materialangaben

Farbe	schwarz
Brennbarkeitsklasse nach UL 94	V0
Material Gehäuse	Metall
Material Kontakt	Phosphor Bronze

Mechanische Eigenschaften

Mechanische Daten

Steckzyklen	≥ 750 (Daten)

Umwelt- und Lebensdauerbedingungen

Umgebungsbedingungen

Schutzart	IP65
Umgebungstemperatur (Betrieb)	-40 °C ... 70 °C
Umgebungstemperatur (Lagerung/Transport)	-40 °C ... 70 °C

Montage

Montageart	Schraubmontage

Zeichnungen

Bohrplan/Lötpadgeometrie

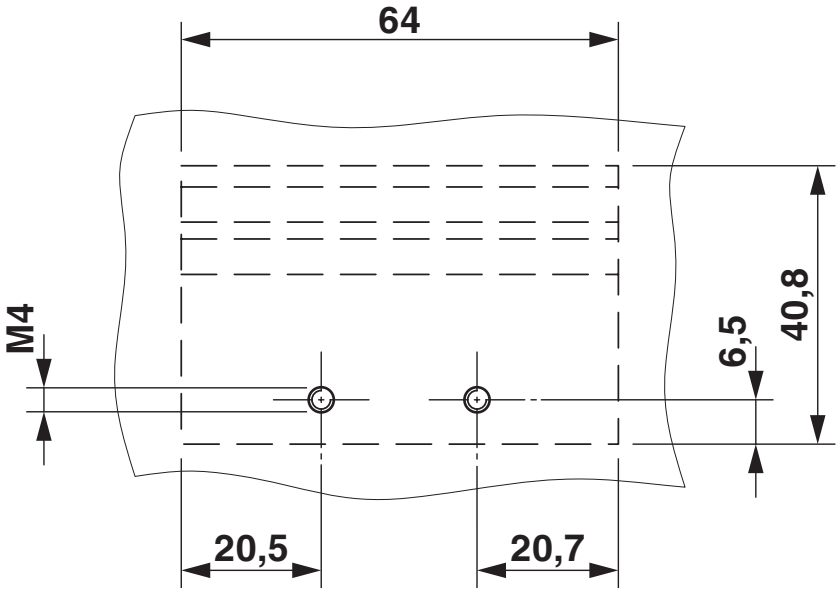

Klassifikationen

ECLASS

ECLASS-13.0	27061801
ECLASS-15.0	27440325

ETIM

ETIM 9.0	EC003249

UNSPSC

UNSPSC 21.0	39121400

Environmental product compliance

EU RoHS

Erfüllt die Anforderungen nach RoHS-Richtlinie	Ja, Keine Ausnahmeregelungen

China RoHS

Environment friendly use period (EFUP)	EFUP-E
	Keine Gefahrstoffe über den Grenzwerten

EU REACH SVHC

Hinweis auf REACH-Kandidatenstoff (CAS-Nr.)	6,6'-di-tert-butyl-2,2'-methylenedi-p-cresol(CAS-Nr.: 119-47-1)
SCIP	48ea2a4a-82ed-4d99-ac27-b76ce4a05f12

Phoenix Contact 2025 © - Alle Rechte vorbehalten
https://www.phoenixcontact.com

PHOENIX CONTACT Deutschland GmbH
Flachsmarktstraße 8
D-32825 Blomberg
+49 52 35/3-1 20 00
info@phoenixcontact.de