UPS-BAT/PB/24DC/40AH - Batteriemodul

1354641

https://www.phoenixcontact.com/de/produkte/1354641

Bitte beachten Sie, dass die in diesem PDF-Dokument angezeigten Daten aus unserem Online-Katalog generiert wurden. Bitte finden Sie die vollständigen Daten in der Benutzer-Dokumentation. Es gelten unsere Allgemeinen Nutzungsbedingungen für Downloads.

Batteriemodul (Gerät mit Batterie), VRLA-AGM, 24 V DC, 40 Ah, automatische Erkennung und Kommunikation mit der QUINT UPS-IQ

Produktbeschreibung

Für kontinuierliche Überwachung und intelligentes Management besteht eine ständige Kommunikation mit der QUINT USV. Durch automatische Erkennung des Batteriemoduls und werkzeuglosen Wechsel im laufenden Betrieb ist eine schnelle Installation möglich. Die Batteriemodule für QUINT USV mit IQ Technology gehen vollständig geladen an unser Warenlager.

Ihre Vorteile

- Maximale Pufferzeiten
- Besteht aus 2x 12 V Batterieblöcken und einer elektronischen Überwachungseinheit
- Blei-AGM-Technologie (Absorbent Glass Mat)

Kaufmännische Daten

Artikelnummer	1354641
Verpackungseinheit	1 Stück
Mindestbestellmenge	1 Stück
Verkaufsschlüssel	H1 - Stromversorgungen
Produktschlüssel	CMUEV3
GTIN	4063151686215
Gewicht pro Stück (inklusive Verpackung)	30.390 g
Gewicht pro Stück (exklusive Verpackung)	28.600 g
Zolltarifnummer	85072080
Ursprungsland	CN

Technische Daten

Hinweise

Allgemein

Hinweis Batterie	Dieses Produkt enthält eine Batterie mit begrenzter Haltbarkeit, die alle paar Monate aufgeladen werden muss. Auf der Produktverpackung ist gekennzeichnet, wann die Batterie in Betrieb genommen oder nachgeladen werden muss. Die generelle Lagerfähigkeit ist im Bereich Energiespeicher unter „Späteste Inbetriebnahme“ zu finden.

Energiespeicher

Eingang

Eingangsspannung	24 V DC (SELV)
Nennkapazität	40 Ah
Ladestrom	12 A
Ladeschlussspannung	27,6 V (20 °C)

Ausgang

Ausgangsstrom I_{max}	45 A
Ausgangssicherung	2x 25 A
Pufferzeit	82 min (20 A)
	35 min (40 A)

Allgemein

Parallelschaltbarkeit	ja
	max. 5
Batterietyp	BB Battery BP 40-12FR
Batterie Technologie	VRLA-AGM
IQ-Technology	ja
Späteste Inbetriebnahme (nur Akku)	12 Monate (0 °C ... 20 °C)
Späteste Inbetriebnahme (nur Akku) - Bereich	9 Monate ... 12 Monate (20 °C ... 30 °C)
	6 Monate ... 9 Monate (30 °C ... 40 °C)
Lebensdauer Akku-Modul (nach Eurobat)	8 (20 °C)
Größenbezeichnung	Block
Akkupack	ja
Geeignet für Schnelladung	ja
Temperatursensor	ja
Anzahl der Ersatzbatteriekits	1x (UPS-BAT-KIT/PB/2X12V/40AH (1383182))

Anschlussdaten

Leiteranschluss

Anschlussart	Push-in-Anschluss
starr	10 mm² ... 16 mm² (empfohlen)

	0,75 mm² ... 16 mm²
flexibel	10 mm² ... 16 mm² (empfohlen)
	0,75 mm² ... 16 mm²
AWG	8 ... 4 (empfohlen)
	20 ... 4
Abisolierlänge	18 mm

Leiteranschluss

Anschlussart	Push-in-Anschluss
starr	0,75 mm² ... 16 mm² (LIN)
flexibel	0,75 mm² ... 16 mm² (LIN)
AWG	20 ... 4
Abisolierlänge	18 mm

Artikeleigenschaften

Produkttyp	Batteriemodul
Produktfamilie	Batteriemodul (Gerät mit Batterie)
Anwendung	für QUINT4 DC-UPS, QUINT4 AC-UPS, QUINT-UPS und TRIO-UPS-2G
Entsorgung	Altbatterien dürfen nicht dem Hausmüll beigegeben werden, sondern sind gemäß den jeweils gültigen nationalen Vorschriften zu entsorgen.

Isolationseigenschaften

Schutzklasse	III
Verschmutzungsgrad	2

Maße

Artikelabmessungen

Breite	333 mm
Höhe	173 mm
Tiefe	199 mm

Bohrloch

Durchmesser	5 mm

Einbaumaß

Einbauabstand rechts/links	0 mm / 0 mm
Einbauabstand oben/unten	50 mm / 50 mm

Montage

Einbaulage	waagerecht auf einer Montageplatte

Materialangaben

Gehäusematerial	Kunststoff

Kabel / Leitung

Batterieanschlussleitung:

Leitungsquerschnitt	6 mm²
Leitungslänge	340 mm
Farbe	rot/schwarz

Batterieanschlussleitung:

Leitungsquerschnitt	6 mm²
Leitungslänge	110 mm
Farbe	rot/schwarz

Umwelt- und Lebensdauerbedingungen

Umgebungsbedingungen

Schutzart	IP20
Umgebungstemperatur (Lagerung/Transport)	-20 °C ... 40 °C
Umgebungstemperatur (Laden)	0 °C ... 40 °C
Umgebungstemperatur (Entladen)	-20 °C ... 50 °C
Max. zul. Luftfeuchtigkeit (Betrieb)	≤ 95 %

Ex-Daten

Einsatz im Ex-Bereich	nein

Zeichnungen

Blockschaltbild

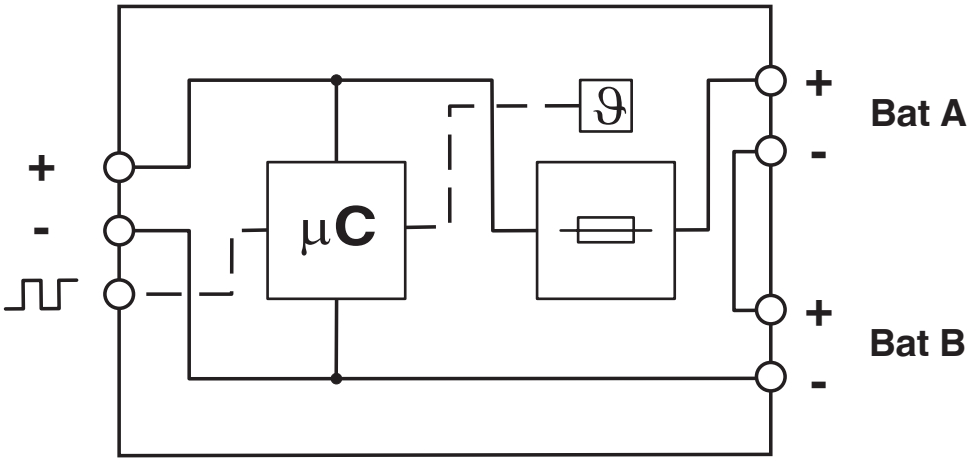

Blockschaltbild

Grafik

Load Current	Buffertime																															
	Minutes															Hours																
	1	2	3	4	5	6	7	8	9	10	20	30	40	45	50	1	2	3	4	5	6	7	8	9	10	12	14	16	18	20	50	100
1 A																															2x	
2 A																														2x		
3 A																												2x	2x	2x		
5 A																								2x	2x	2x	2x	2x				
7 A																				2x	2x	2x	2x	2x	2x							
10 A																			2x	2x	2x	2x	2x									
15 A																	2x	2x	2x													
20 A																	2x	2x														
25 A																	2x															
30 A																2x																
35 A														2x	2x	2x																
40 A													2x	2x	2x	2x																

2x: In this case, two battery modules of the same capacity are required. The data is based on an ambient temperature of +25 °C at the start of use.

- **1274520** UPS-BAT/PB/24DC/1.2AH
- **1274117** UPS-BAT/PB/24DC/4AH
- **1274118** UPS-BAT/PB/24DC/7AH
- **1274119** UPS-BAT/PB/24DC/12AH
- **1348516** UPS-BAT/PB/24DC/20AH
- **1354641** UPS-BAT/PB/24DC/40AH
- **1474660** UPS-BAT/PB/24DC/110AH

Pufferzeiten Pb-Batterie für QUINT DC-USV

Grafik

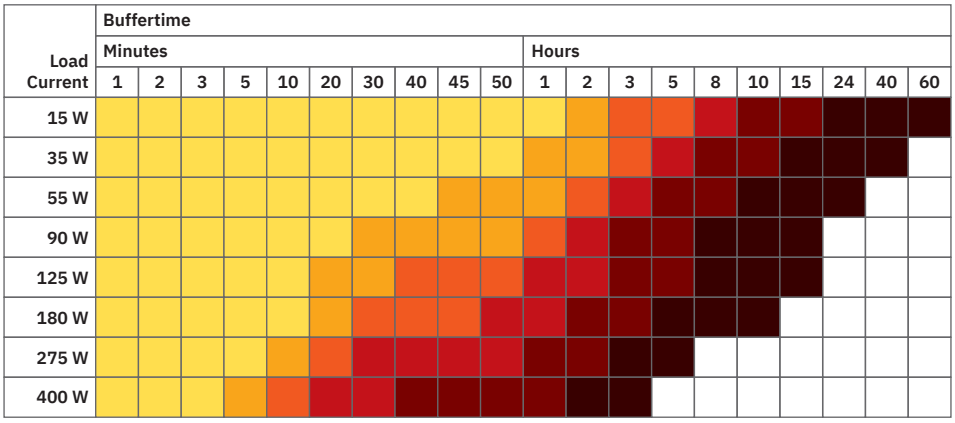

The data is based on an ambient temperature of +25 °C at the start of use.

1274117 UPS-BAT/PB/24DC/4AH
1274119 UPS-BAT/PB/24DC/12AH
1354641 UPS-BAT/PB/24DC/40AH
1274118 UPS-BAT/PB/24DC/7AH
1348516 UPS-BAT/PB/24DC/20AH
1474660 UPS-BAT/PB/24DC/110AH

Pufferzeiten Pb-Batterie für QUINT AC-USV-500 VA

Grafik

Load Current	Buffertime																								
	Minutes													Hours											
	1	2	3	4	5	8	10	15	20	25	30	40	50	1	1.5	2	3	4	6	9	10	15	20	24	40
100 W	2x	2x	2x	2x	2x	2x	2x	2x	2x	2x	2x	2x	2x	2x	2x	2x	2x	2x	2x	2x	2x	2x	2x	2x	2x
200 W	2x	2x	2x	2x	2x	2x	2x	2x	2x	2x	2x	2x	2x	2x	2x	2x	2x	2x	2x	2x	2x	2x	2x		
300 W	2x	2x	2x	2x	2x	2x	2x	2x	2x	2x	2x	2x	2x	2x	2x	2x	2x	2x	2x	2x	2x				
400 W	2x	2x	2x	2x	2x	2x	2x	2x	2x	2x	2x	2x	2x	2x	2x	2x	2x	2x	2x	2x	2x				
500 W	2x	2x	2x	2x	2x	2x	2x	2x	2x	2x	2x	2x	2x	2x	2x	2x	2x	2x	2x						
600 W	2x	2x	2x	2x	2x	2x	2x	2x	2x	2x	2x	2x	2x	2x	2x	2x	2x	2x	2x						
700 W	2x	2x	2x	2x	2x	2x	2x	2x	2x	2x	2x	2x	2x	2x	2x	2x	2x	2x							
800 W	2x	2x	2x	2x	2x	2x	2x	2x	2x	2x	2x	2x	2x	2x	2x	2x	2x	2x							
900 W	2x	2x	2x	2x	2x	2x	2x	2x	2x	2x	2x	2x	2x	2x	2x	2x	2x	2x							

2x: There are always two battery modules of the same capacity are required . The data is based on an ambient temperature of +25 °C at the start of use.

1274117 UPS-BAT/PB/24DC/4AH
1274119 UPS-BAT/PB/24DC/12AH
1354641 UPS-BAT/PB/24DC/40AH
1274118 UPS-BAT/PB/24DC/7AH
1348516 UPS-BAT/PB/24DC/20AH
1474660 UPS-BAT/PB/24DC/110AH

Pufferzeiten für QUINT AC-USV-1 kVA

Grafik

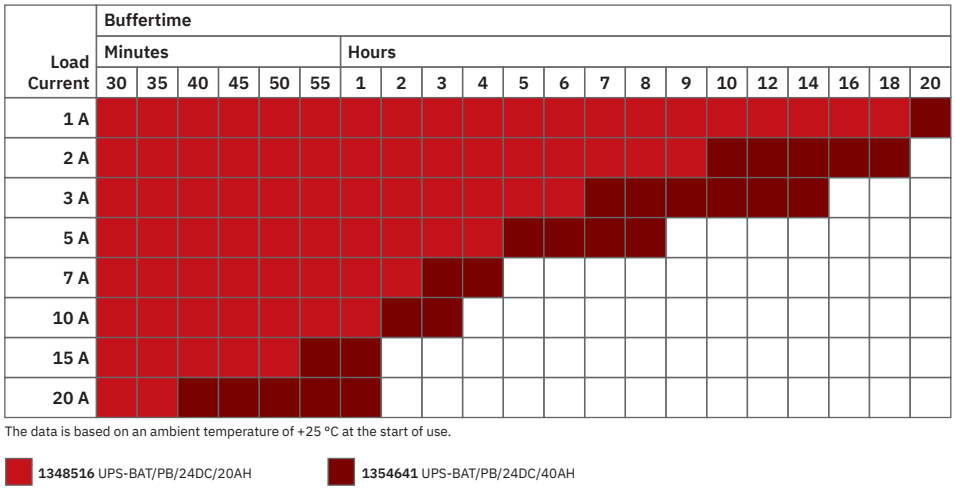

The data is based on an ambient temperature of +25 °C at the start of use.

1348516 UPS-BAT/PB/24DC/20AH **1354641** UPS-BAT/PB/24DC/40AH

Pufferzeiten Pb-Batterie für TRIO DC-USV

Zulassungen

Zum Herunterladen von Zertifikaten besuchen Sie die Produktdetailseite: https://www.phoenixcontact.com/de/produkte/1354641

LR
Zulassungs-ID: LR22136091TA

BV
Zulassungs-ID: 41516/B0 BV

ABS
Zulassungs-ID: 22-2244289-PDA

cULus Listed
Zulassungs-ID: E123528-20220210

DNV
Zulassungs-ID: TAA0000265

	Nennspannung U_N	Nennstrom I_N	Querschnitt AWG	Querschnitt mm^2
keine				
	500 V	41 A	-	- 6

IECEE CB Scheme
Zulassungs-ID: DK-124876-M1-UL

cULus Listed
Zulassungs-ID: FILE E 199827

Klassifikationen

ECLASS

ECLASS-13.0	27050403
ECLASS-15.0	27050403

ETIM

ETIM 9.0	EC003893

Environmental product compliance

EU RoHS

Erfüllt die Anforderungen nach RoHS-Richtlinie	Ja
Ausnahmeregelungen soweit bekannt	7(a), 7(c)-I

China RoHS

Environment friendly use period (EFUP)	EFUP-25
	Eine artikelbezogene China RoHS Deklarationstabelle finden Sie im Downloadbereich zum jeweiligen Artikel unter „Herstellererklärung“. Für alle Artikel mit EFUP-E wird keine China RoHS Deklarationstabelle ausgestellt und benötigt.

EU REACH SVHC

Hinweis auf REACH-Kandidatenstoff (CAS-Nr.)	Diboron trioxide(CAS-Nr.: 1303-86-2)
	Lead monoxide (lead oxide)(CAS-Nr.: 1317-36-8)
	Lead(CAS-Nr.: 7439-92-1)
	Diboron trioxide(CAS-Nr.: 1303-86-2)
	Lead monoxide (lead oxide)(CAS-Nr.: 1317-36-8)
	Lead(CAS-Nr.: 7439-92-1)
SCIP	b37be338-986f-4ff6-9398-0a1cf9120f8f

EF3.0 Klimawandel

CO2e kg	181,6 kg CO2e

Phoenix Contact 2025 © - Alle Rechte vorbehalten
https://www.phoenixcontact.com

PHOENIX CONTACT Deutschland GmbH
Flachsmarktstraße 8
D-32825 Blomberg
+49 52 35/3-1 20 00
info@phoenixcontact.de