EV-T2M3SO12-3P-BL-SET - Infrastruktur-Ladedose

1268358

https://www.phoenixcontact.com/de/produkte/1268358

Bitte beachten Sie, dass die in diesem PDF-Dokument angezeigten Daten aus unserem Online-Katalog generiert wurden. Bitte finden Sie die vollständigen Daten in der Benutzer-Dokumentation. Es gelten unsere Allgemeinen Nutzungsbedingungen für Downloads.

CHARX connect modular, Typ 2, Infrastruktur-Ladedose, 32 A , 480 V AC, Basic, Set, ohne Einzeladern, Verriegelungsaktuator: 12 V, 3-polig, eckig, Rückwandmontage, M5-Gewinde, Gehäuse: schwarz, mit eckigem Schutzdeckel, mit LED (gemeinsamer Kathodenanschluss), zum Laden mit Wechselstrom (AC) von Elektrofahrzeugen (EV), PHOENIX CONTACT-Logo, IEC 62196-2

Produktbeschreibung

Infrastruktur-Ladedose mit Schutzdeckel zum Laden mit Wechselstrom (AC) von Elektrofahrzeugen (EV), kompatibel zu Typ 2 Infrastruktur-Ladesteckern. Zur Installation an Ladestationen für die Elektromobilität (EVSE)

Ihre Vorteile

- Intuitive und schnelle Erfassung des Ladestatus durch farbige LED-Anzeige
- Sicher vor Überhitzung dank exakter Temperaturmessung
- Flexible Montage und einfache Wartung dank steckbarer Leitungen
- Auf Anfrage mit Ihrem Logo - für ein durchgängiges Branding Ihrer Ladestation
- Wasser- und schmutzdicht dank vollumspritzter Kontakte
- Entwickelt und produziert nach Automobilstandard IATF 16949 und ISO 9001
- Einheitlicher, platzsparender Bauraum

Kaufmännische Daten

Artikelnummer	1268358
Verpackungseinheit	1 Stück
Mindestbestellmenge	1 Stück
Verkaufsschlüssel	Q1 - Elektromobilität
Produktschlüssel	XWBADC
GTIN	4063151419653
Gewicht pro Stück (inklusive Verpackung)	609 g
Gewicht pro Stück (exklusive Verpackung)	538 g
Zolltarifnummer	85366990
Ursprungsland	DE

Set besteht aus

EV-T2M3SO12-3P-B - Infrastruktur-Ladedose

1164309

https://www.phoenixcontact.com/de/produkte/1164309

CHARX connect modular, Typ 2, Infrastruktur-Ladedose, 32 A , 480 V AC, Basic, ohne Einzeladern, Verriegelungsaktuator: 12 V, 3-polig, eckig, Rückwandmontage, M5-Gewinde, Gehäuse: schwarz, zum Laden mit Wechselstrom (AC) von Elektrofahrzeugen (EV), PHOENIX CONTACT-Logo, IEC 62196-2

EV-T2SOC-P - Schutzdeckel

1164297

https://www.phoenixcontact.com/de/produkte/1164297

CHARX connect modular, Typ 2, Schutzdeckel, Zubehör, Premium, eckig, Vorderwandmontage, M5-Gewinde, mit selbstschließendem Mechanismus, mit LED (gemeinsamer Kathodenanschluss), zur Anbringung an Infrastruktur-Ladesteckdosen, Eingeprägtes PHOENIX CONTACT-Logo, IEC 62196-2

EV-T2M3SO-CAP - Schutzkappe

1202424

https://www.phoenixcontact.com/de/produkte/1202424

CHARX connect modular, Typ 2, Schutzkappe, Zubehör, rund, zur Zugentlastung und Berührschutz, IEC 62196-2

Technische Daten

Artikeleigenschaften

Produkttyp	Infrastruktur-Ladedose
Produktfamilie	CHARX connect modular
Anwendung	zum Laden mit Wechselstrom (AC) von Elektrofahrzeugen (EV)
	kompatibel zu Infrastruktur-Ladesteckern
Bauform	eckig
	eckig
	rund
Ausstattung	mit eckigem Schutzdeckel
	mit LED (gemeinsamer Kathodenanschluss)
Kompatibilität	Die in diesem Set enthaltende Schutzdeckelvariante Basic in eckiger Form ist nicht kompatibel zum Shutter. Wählen Sie dazu ein Set mit Schutzdeckelvariante Premium und/oder in runder Form.
Ladestandard	Typ 2
Lademodus	Mode 3, Case B
Aufgebrachtes Logo	PHOENIX CONTACT-Logo
Kundenvariationen	Auf Anfrage

Elektrische Eigenschaften

LED-Funktion

Anwendung	zur Anzeige des Ladestatus
Position	im Rahmen des Schutzdeckels
Anschlussausführung	gemeinsame Kathode

Ladeleistung und -strom (AC-Laden (3-phasig))

Art des Ladestroms	AC 3-phasig
Ladestrom	max. 32 A AC (3-phasig)
Ladeleistung	max. 26,6 kW (3-phasig)
Ladeleistungsklasse	max. 22 kW (32 A, 3-phasig)
Bemessungsspannung	480 V

Pinbelegung (Leistungskontakte)

Hinweis zur Anschlussart	Anschluss über Flachstecker, trennbar und wieder anschließbar
Anzahl	5 (L1, L2, L3, N, PE)
Bemessungsspannung	480 V AC
Bemessungsstrom	max. 32 A (Die Infrastruktur-Ladedose ist sowohl für 1-phasiges, als auch für 3-phasiges Laden mit Ladeströmen bis zu 32 A ausgelegt.)

Pinbelegung (Signalkontakte)

Hinweis zur Anschlussart	Anschluss über Flachstecker, trennbar und wieder anschließbar
Art der Signalübertragung	Pulsweitenmodulation
Anzahl	2 (CP, PP)

Bemessungsspannung	30 V AC
Bemessungsstrom	2 A

Verriegelungsaktuator

Verriegelungsaktuator	12 V, 3-polig
	Position mittig oben
Möglicher Spannungsversorgungsbereich am Motor	9 V ... 15,5 V
Betriebsstrom	< 1,8 A
Typischer Motorstrom bei der Verriegelung	250 mA Mittlerer Laufstrom
Sperrstrom des Motors	max. 2,4 A (Blockierstrom)
Max. Verweildauer mit Sperrstrom	4 s
Empfohlene Ansteuerzeit	200 ms ... 10 s (t_{on}, typisch)
Pausenzeit nach einem Ein- oder Ausfahrweg	8x (t_{on}, typisch)
Lebensdauer Steckzyklen	> 10000 Lastzyklen
Verriegelungserkennung	vorhanden
Verriegelungseinstellung	LOCK (Hebel horizontal gedreht)
	UNLOCK (Hebel vertikal gedreht)
Mechanische Notentriegelung	vorhanden
Umgebungstemperatur (Betrieb)	-30 °C ... 50 °C
Leitungslänge	0,5 m
Kabelaufbau	3 x 0,5 mm²

Maße

Bohrmaße

Breite	60 mm
Höhe	60 mm

Infrastruktur-Ladedose

Breite	75 mm
Höhe	91,71 mm
Tiefe	87,95 mm (mit hinten aufgesteckter Schutzkappe für Zugentlastung und Berührschutz, im Lieferumfang enthalten und bereits montiert)
	73,35 mm (ohne hinten aufgesteckter Schutzkappe für Zugentlastung und Berührschutz, Werkzeug zum Entfernen siehe Zubehör)

Schutzdeckel

Breite	84,9 mm
Höhe	93,7 mm
Tiefe	30,5 mm

Schutzkappe

Breite	64 mm
Höhe	57 mm
Tiefe	24 mm

Maßzeichnung	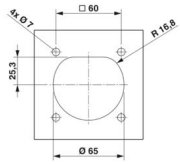
Max. Wanddicke	max. 50,00 mm (Rückwandmontage, normative Maximalvorgabe für Infrastruktur-Ladestecker)
	max. 29,00 mm (Rückwandmontage, normative Maximalvorgabe für Infrastruktur-Ladestecker bei Verwendung des Schutzdeckels 1164297)

Materialangaben

Farbe (Gehäuse)	schwarz (9005)
Farbe (Schutzdeckel)	schwarz (9005)
Material (Gehäuse)	Kunststoff
Material (Schutzdeckel)	Kunststoff
Material (Kontaktoberfläche)	Silber

Kabel / Leitung

Leitungsart	ohne Einzeladern
	Einzeladern AC und Kommunikation separat erhältlich, siehe Zubehör

Einzeladern Verriegelungsatuator

Leitungslänge	0,5 m
Leitungsaufbau	3 x 0,5 mm²
Einzelader, Material	PVC
Leitungsaußendurchmesser	1,60 mm ±0,20 mm
Leitungs-Widerstand	≤ 37,1 Ω/m

Mechanische Eigenschaften

Art der Deckelbewegung	Selbstschließend

Mechanische Daten

Steckzyklen	> 10000
Steckkraft	< 100 N
Ziehkraft	< 100 N

Umwelt- und Lebensdauerbedingungen

Umgebungsbedingungen

Schutzart (Infrastruktur-Ladedose)	IP44 (gesteckt)
Schutzart (Schutzdeckel)	IP54
Umgebungstemperatur (Betrieb)	-30 °C ... 50 °C
Umgebungstemperatur (Lagerung/Transport)	-40 °C ... 80 °C
Höhenlage	5000 m (über dem Meeresspiegel)

Normen und Bestimmungen

Normen

Normen/Bestimmungen	IEC 62196-2

Montage

Montageart Infrastruktur-Ladedose	Rückwandmontage (Frontneigung 0° bis 90° möglich)
Montageart Schutzdeckel	Rückwandmontage
Durchmesser Befestigungsbohrung	7,00 mm (ø)
Befestigungsschrauben	M5-Gewinde
Im Lieferumfang enthaltene Schrauben	keine

Zeichnungen

Maßzeichnung

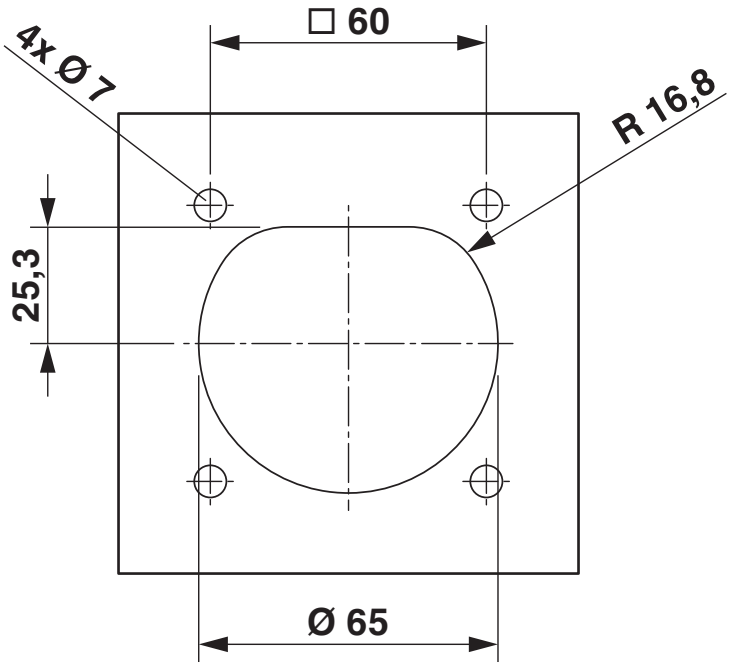

Maßzeichnung

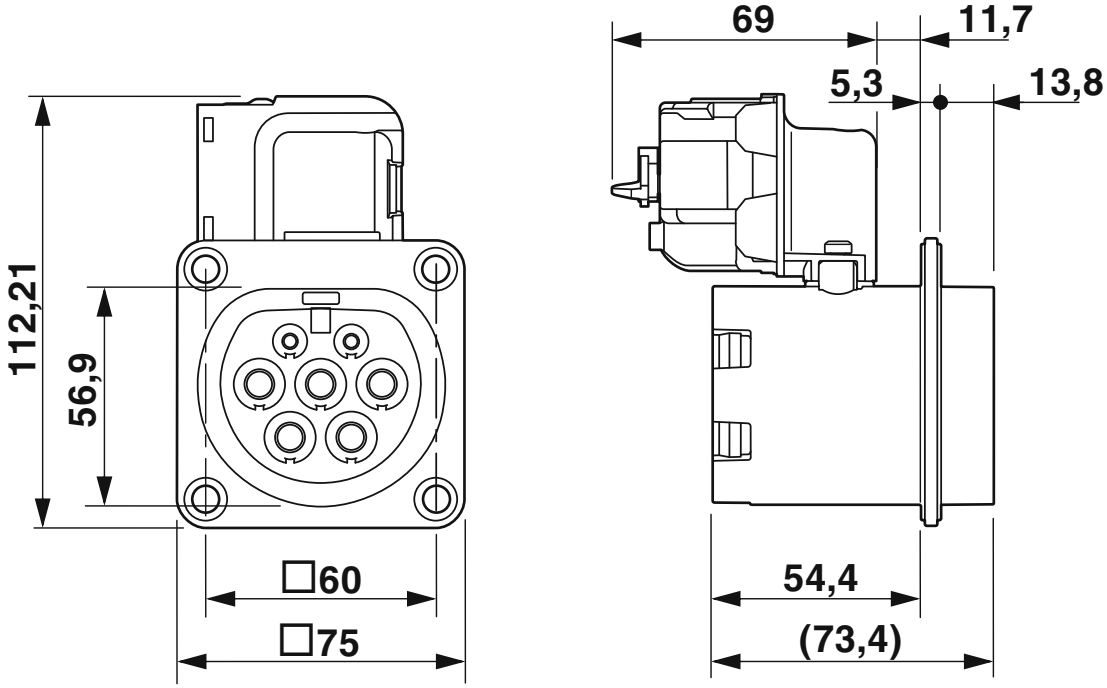

Maßzeichnung

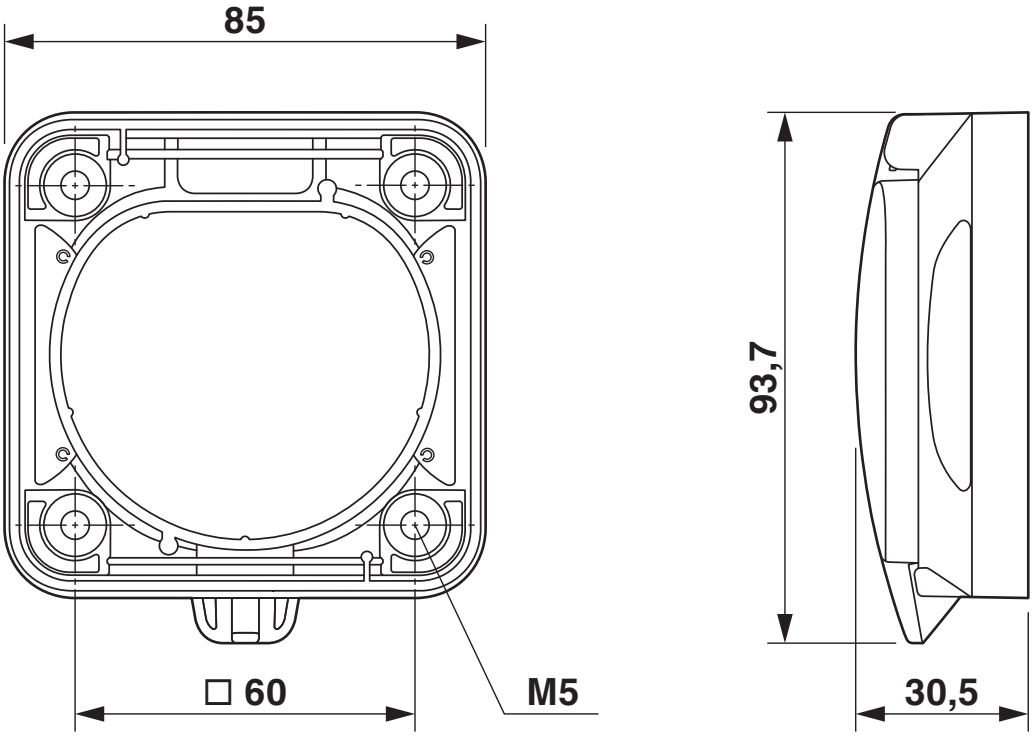

Anschlusszeichnung

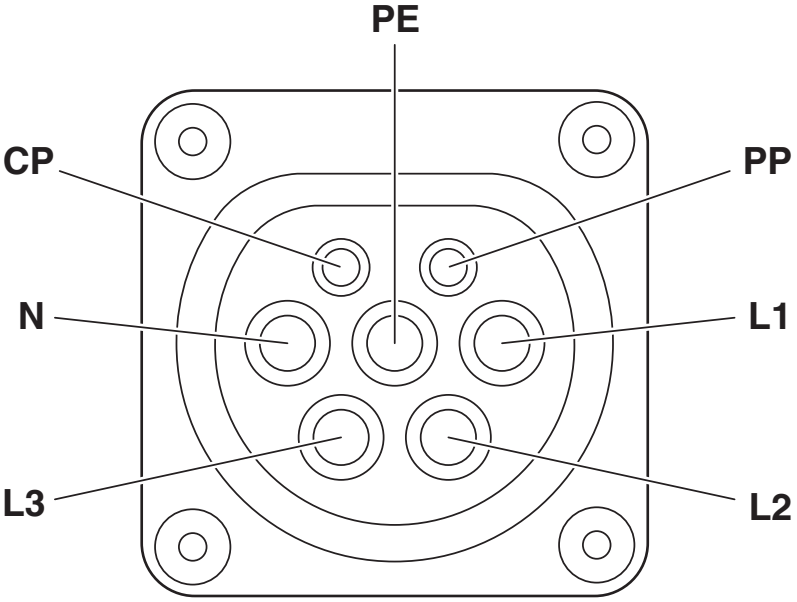

Pinbelegung Infrastruktur-Ladedose

Schemazeichnung

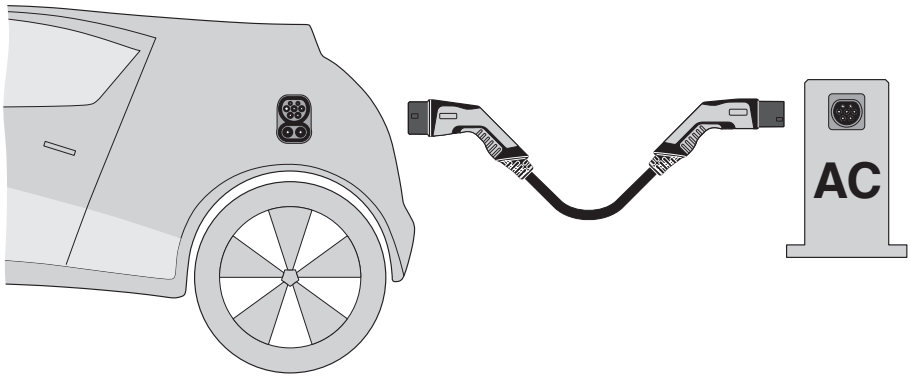

Bedienungsanweisung

Schemazeichnung

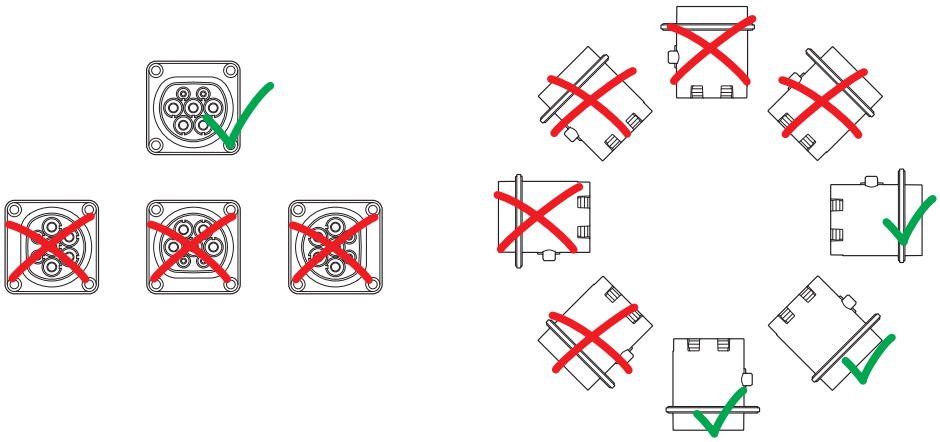

Einbaupositionen

Schemazeichnung

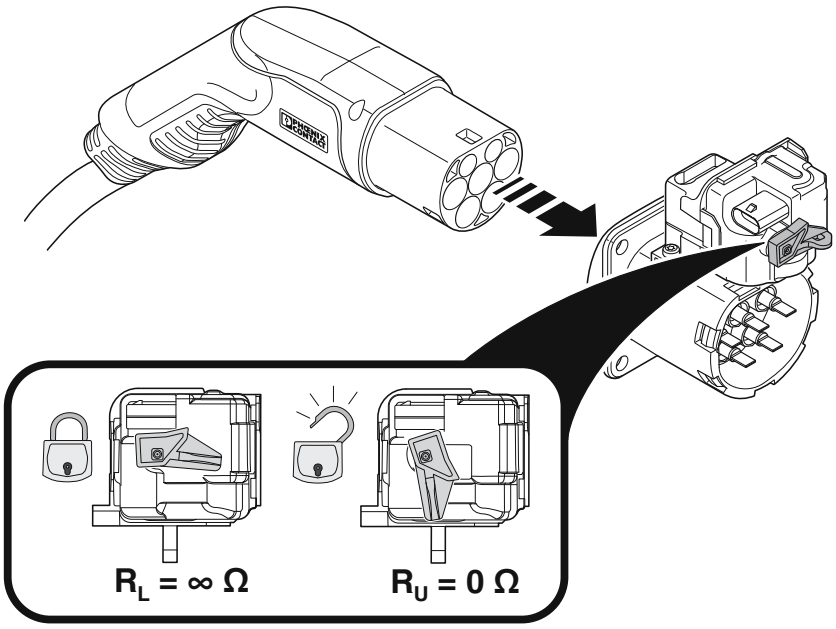

Positionen des Notentriegelungshebels des Verriegelungsaktuators

Diagramm

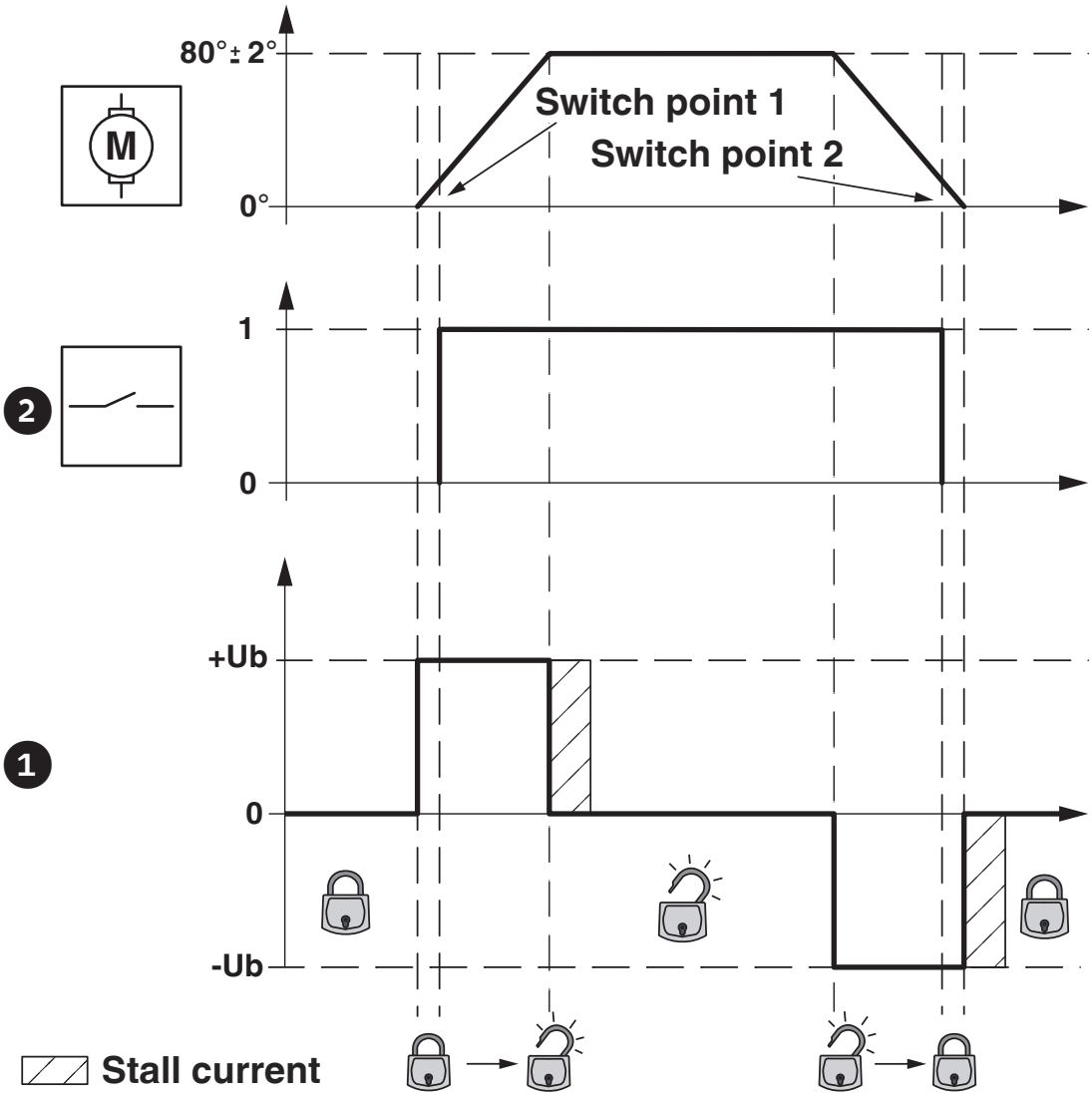

Verriegelungszustände des Verriegelungsaktuators

Blockschaltbild

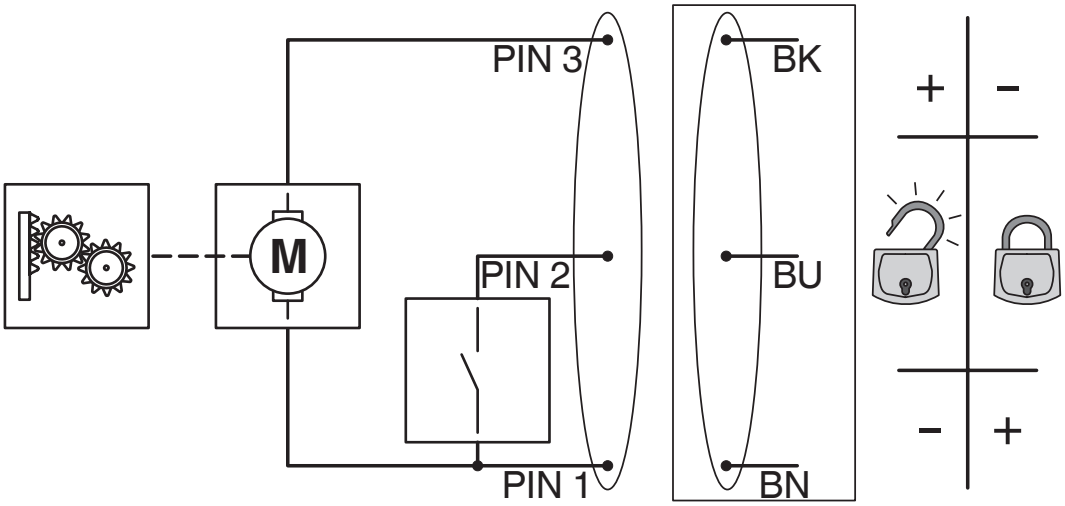

Blockschaltbild des Verriegelungsaktuators

Zulassungen

Zum Herunterladen von Zertifikaten besuchen Sie die Produktdetailseite: https://www.phoenixcontact.com/de/produkte/1268358

VDE Gutachten mit Fertigungsüberwachung
Zulassungs-ID: 40053862

Klassifikationen

ECLASS

ECLASS-13.0	27144706
ECLASS-15.0	27144706

ETIM

ETIM 9.0	EC002898

UNSPSC

UNSPSC 21.0	39121800

Environmental product compliance

EU RoHS

Erfüllt die Anforderungen nach RoHS-Richtlinie	Nicht zutreffend, kein elektrisches und elektronisches Equipment

EU REACH SVHC

Hinweis auf REACH-Kandidatenstoff (CAS-Nr.)	Lead(CAS-Nr.: 7439-92-1)
SCIP	55ebff04-d936-4c02-94c5-8ce80894f62d

Phoenix Contact 2025 © - Alle Rechte vorbehalten
https://www.phoenixcontact.com

PHOENIX CONTACT Deutschland GmbH
Flachsmarktstraße 8
D-32825 Blomberg
+49 52 35/3-1 20 00
info@phoenixcontact.de