NEARFI P 2A B - Induktive Koppler

1234226

https://www.phoenixcontact.com/de/produkte/1234226

Bitte beachten Sie, dass die in diesem PDF-Dokument angezeigten Daten aus unserem Online-Katalog generiert wurden. Bitte finden Sie die vollständigen Daten in der Benutzer-Dokumentation. Es gelten unsere Allgemeinen Nutzungsbedingungen für Downloads.

NearFi-Base, kontaktloser Energiekoppler, 50 W (US), Reichweite ≤10 mm, M12-Schraubanschluss, IP65, kombinierbar mit NEARFI P 2A R. Inkompatibel zu NEARFI 200 (Neu)

Produktbeschreibung

Mit den robusten NearFi-Kopplern NEARFI-P… übertragen Sie Energie (24 V DC / 2 A) kontaktlos über einen Abstand im Zentimeterbereich. So ersetzen Sie verschleißanfällige und wartungsintensive Steckverbindungen und reduzieren Stillstandzeiten an Ihren Anlagen.

Ihre Vorteile

- Kontaktlos - somit kein Verschleiß und keine Wartung
- Hohe Leistung in kompaktem Gehäuse
- Rundum sichtbare Diagnose durch Leuchtring am Gehäuse
- Hohe Montagefreiheit durch flexible Annäherungsoptionen
- Plug-and-Play - einfach wie ein Stecker
- Schutzart IP65

Kaufmännische Daten

Artikelnummer	1234226
Verpackungseinheit	1 Stück
Mindestbestellmenge	1 Stück
Verkaufsschlüssel	M2 - Netzwerktechnik
Produktschlüssel	DNC692
GTIN	4063151337926
Gewicht pro Stück (inklusive Verpackung)	582 g
Gewicht pro Stück (exklusive Verpackung)	535 g
Zolltarifnummer	85176200
Ursprungsland	DE

Technische Daten

Artikeleigenschaften

Produkttyp	Induktive Koppler
Produktfamilie	NearFi
Anwendung	Leistung
MTTF	331 Jahre (SN 29500 Standard, Temperatur 25 °C, Arbeitszyklus 21 %)
	196 Jahre (SN 29500 Standard, Temperatur 40 °C, Arbeitszyklus 34,25 %)
	98 Jahre (SN 29500 Standard, Temperatur 40 °C, Arbeitszyklus 100 %)

Isolationseigenschaften

Überspannungskategorie	II
Verschmutzungsgrad	2

Elektrische Eigenschaften

Maximale Verlustleistung bei Nennbedingung	0,72 W

Versorgung

Versorgungsspannungsbereich	19 V DC ... 30 V DC
Stromaufnahme typisch	30 mA (ohne Remote-Koppler, bei 24 V DC, bei 25 °C)
	125 mA (mit Remote-Koppler, ohne Last, bei 24 V DC, bei 25 °C)
Stromaufnahme maximal	≤ 3,2 A (mit Remote-Koppler, 2 A Last, Eingangsspannung 19 V DC)
Einschaltstrom	≤ 0,8 A (8 ms bei 24 V DC, ohne Remote-Koppler)
	≤ 4,5 A (6 ms bei 24 V DC, mit Remote-Koppler, ohne Last)
Schutzbeschaltung	Transientenschutz, Verpolschutz

Eingangsdaten

Digital

Beschreibung des Eingangs	Digitaler Eingang
Anzahl der Eingänge	1
Eingangssignal Spannung	19 V DC ... 30 V DC
Schaltpegel "1"-Signal	19 V DC ... 30 V DC

Ausgangsdaten

Signal

Benennung Ausgang	Digitaler Ausgang
Anzahl der Ausgänge	1
Ausgangssignal Spannung	≤ 24 V DC

Anschlussdaten

Versorgung

Anschlussart	M12-Stecker, A-kodiert

Schnittstellen

Induktiv: Energieübertragung

Einschaltzeit	< 50 ms
Reichweite	min. 0 mm
	≤ 10 mm (bei 60 °C)
	≤ 12 mm (bei 25 °C)
Mittenversatz	± 10 mm
Anschließbare Funkmodule	1 (Remote-Koppler)
Frequenzbereich	100 kHz ... 148,5 kHz (Energieübertragung)
Prüffeldstärke	~ 1,95 µA/m (in 10 m Entfernung)

Maße

Maßzeichnung	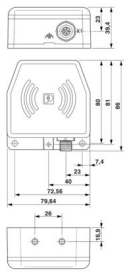
Breite	80 mm
Höhe	86 mm
Tiefe	39 mm

Materialangaben

Farbe (Gehäuse)	schwarz (RAL 9005)
Material (Enclosure)	PBT
	Zinkdruckguss
Brennbarkeitsklasse nach UL 94	V0

Kabel / Leitung

Sonstige Beständigkeit	beständig gegen Schweißspritzer
	Beständig gegen Salznebel nach IEC 60068-2-11 (96 h in 5 % Salznebel)

Mechanische Prüfungen

Vibrationsfestigkeit nach EN 60068-2-6/IEC 60068-2-6	Vibration (Betrieb): 5g je Raumrichtung, 10 Hz ... 150 Hz, Amplitude ±0,34 mm
Schock nach EN 60068-2-27/IEC 60068-2-27	Schock (Betrieb): 30g, 11 ms Dauer, Halbsinus-Schockimpuls, drei Schocks, je Raumrichtung
Dauerschock nach EN 60068-2-27/IEC 60068-2-27	Dauerschock (Betrieb): 10g, 16 ms Dauer, Halbsinus-Schockimpuls, 1000 Schocks, je Raumrichtung

Umwelt- und Lebensdauerbedingungen

Umgebungsbedingungen

Schutzart	IP65 (Herstellererklärung)
Schlagfestigkeit	IK06
Umgebungstemperatur (Betrieb)	-20 °C ... 60 °C (Derating beachten)
	-20 °C ... 40 °C (nach UL, Derating beachten)
Umgebungstemperatur (Lagerung/Transport)	-40 °C ... 85 °C
Höhenlage	2000 m
Zulässige Luftfeuchtigkeit (Betrieb)	10 % ... 95 %
Zulässige Luftfeuchtigkeit (Lagerung/Transport)	10 % ... 95 %
Luftdruck (Betrieb)	80 kPa ... 108 kPa (bis zu 2000 m üNN)
Luftdruck (Lagerung/Transport)	66 kPa ... 108 kPa (bis zu 3500 m üNN)

Zulassungen

CE

Zertifikat	CE-konform

Funkzulassung Europa

Hinweis	RED 2014/53/EU

UL, USA

Kennzeichnung	UL 61010 Listed
	UL 61010-2-201, 2nd Edition
	UL 61010-1, 3rd Edition
Zertifikat	E238705

UL, Kanada

Kennzeichnung	cUL 61010 Listed
	CSA C22.2 NO. 61010-2-201:18, 2nd Edition
	CSA C22.2 NO. 61010-1, 3rd Edition
Zertifikat	E238705

Funkzulassung USA, FCC

Zertifikat	YG3P2AB

Zulassung Südkorea, KC

Zertifikat	R-R-PCK-1234232

EMV-Daten

Elektromagnetische Verträglichkeit	Konformität zur EMV-Richtlinie 2014/30/EU

Entladung statischer Elektrizität

Normen/Bestimmungen	EN 61000-4-2

Entladung statischer Elektrizität

Kontaktentladung	± 4 kV (Prüfschärfegrad 2)

Luftentladung	± 8 kV (Prüfschärfegrad 3)
Bemerkung	Kriterium B

Elektromagnetisches HF-Feld

Normen/Bestimmungen	EN 61000-4-3

Elektromagnetisches HF-Feld

Frequenzbereich	80 MHz ... 1 GHz (Prüfschärfegrad 3)
Feldstärke	10 V/m
Bemerkung	Kriterium A

Schnelle Transienten (Burst)

Normen/Bestimmungen	EN 61000-4-4

Schnelle Transienten (Burst)

Eingang	± 2 kV (Prüfschärfegrad 3 - unsymmetrisch)
Ausgang	± 2 kV (Prüfschärfegrad 3 - unsymmetrisch)
Signal	± 2 kV (Prüfschärfegrad 3 - unsymmetrisch)
Bemerkung	Kriterium B

Stoßstrombelastung (Surge)

Normen/Bestimmungen	EN 61000-4-5

Stoßstrombelastung (Surge)

Eingang	± 0,5 kV (Prüfschärfegrad 1 - symmetrisch)
	± 1 kV (Prüfschärfegrad 2 - unsymmetrisch)
Ausgang	± 1 kV (Prüfschärfegrad 2 - unsymmetrisch)
Signal	± 1 kV (Prüfschärfegrad 2 - unsymmetrisch)
Bemerkung	Kriterium B

Leitungsgeführte Beeinflussung

Normen/Bestimmungen	EN 61000-4-6

Leitungsgeführte Beeinflussung

Frequenzbereich	0,15 MHz ... 80 MHz (Prüfschärfegrad 3 - unsymmetrisch)
Bemerkung	Kriterium A
Spannung	10 V (80 % Amplitudenmodulation mit 1 kHz)

Störaussendung

Normen/Bestimmungen	EN 55016-2-3
Bemerkung	Klasse A, Einsatzgebiet Industrie

Kriterien

Kriterium A	Normales Betriebsverhalten innerhalb der festgelegten Grenzen.
Kriterium B	Vorübergehende Beeinträchtigung des Betriebsverhaltens, die das Gerät selbst wieder korrigiert.

Normen und Bestimmungen

Frei von lackbenetzungsstörenden Substanzen	VDMA 24364:2018-05

Sonstige Beständigkeit	beständig gegen Schweißspritzer
	Beständig gegen Salznebel nach IEC 60068-2-11 (96 h in 5 % Salznebel)
Normen/Bestimmungen	EN 60204-1 (PELV)
Normbezeichnung	Schutzkleinspannung

Montage

Montageart	Wandmontage
Montagehinweis	Derating beachten
Einbaulage	beliebig

Zeichnungen

Maßzeichnung

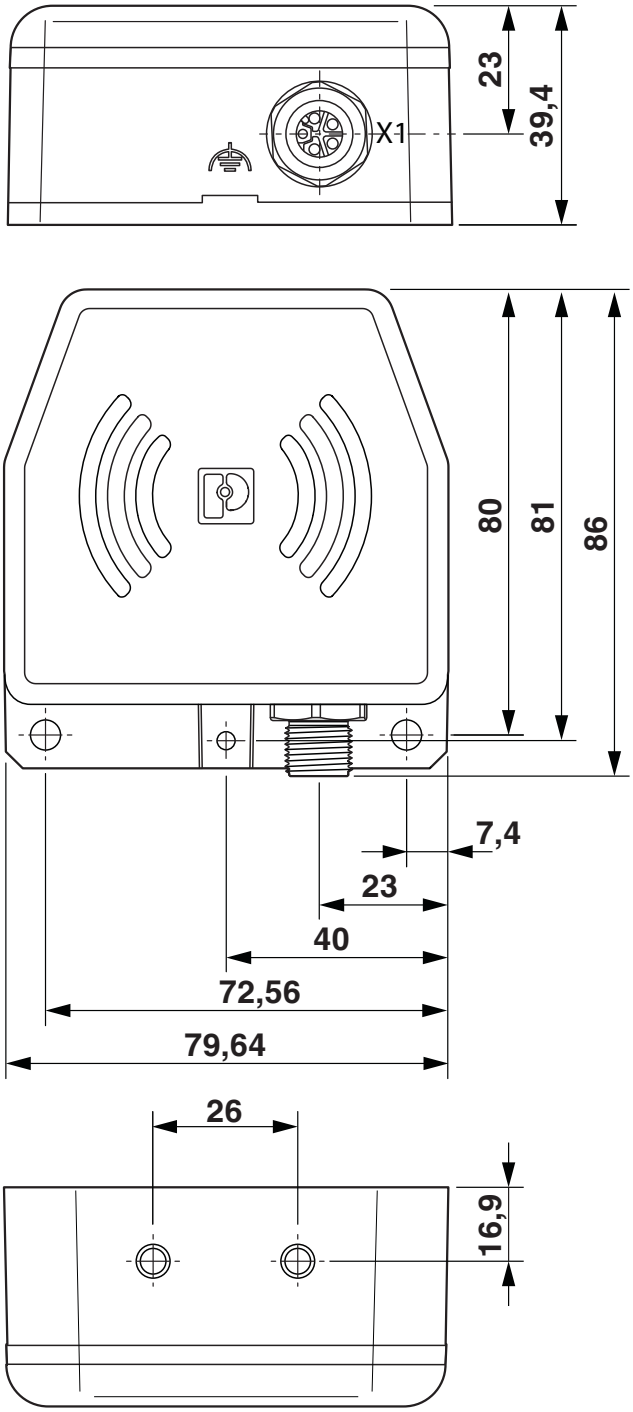

Maßzeichnung

Schemazeichnung

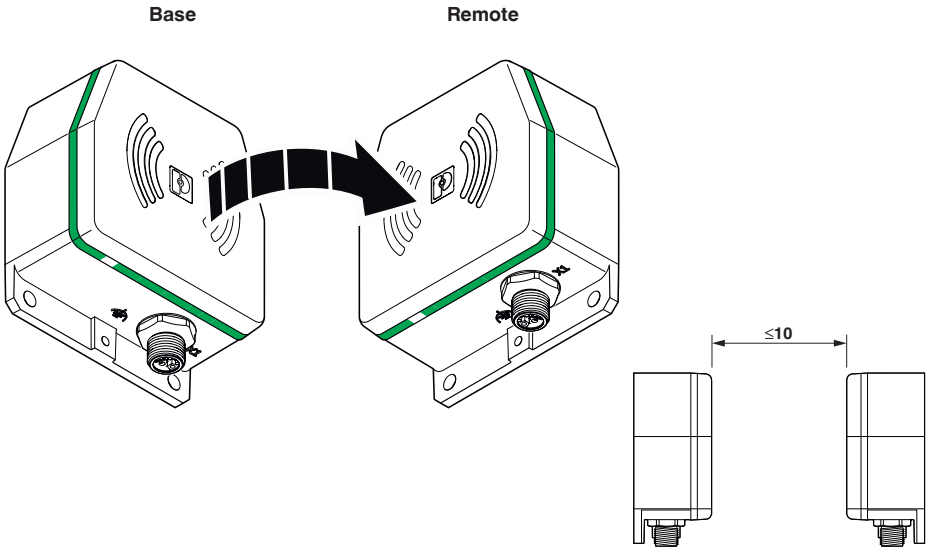

Funktionsweise

Schemazeichnung

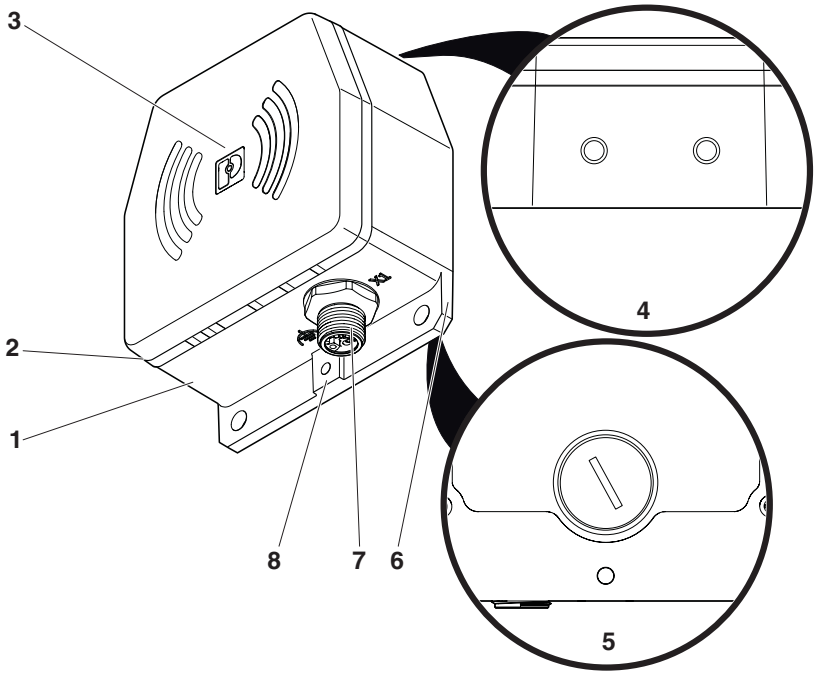

Funktionselemente

Schemazeichnung

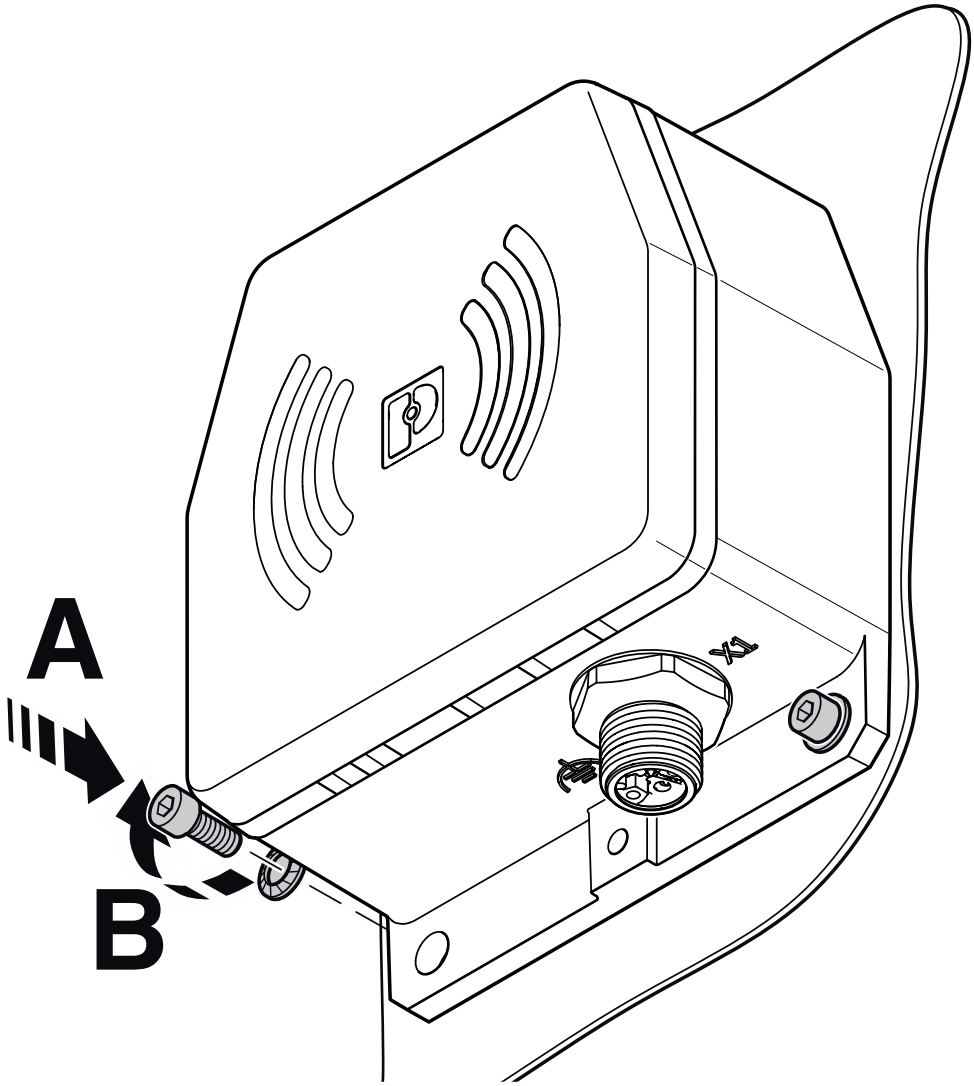

Montage mit zwei Schrauben

Schemazeichnung

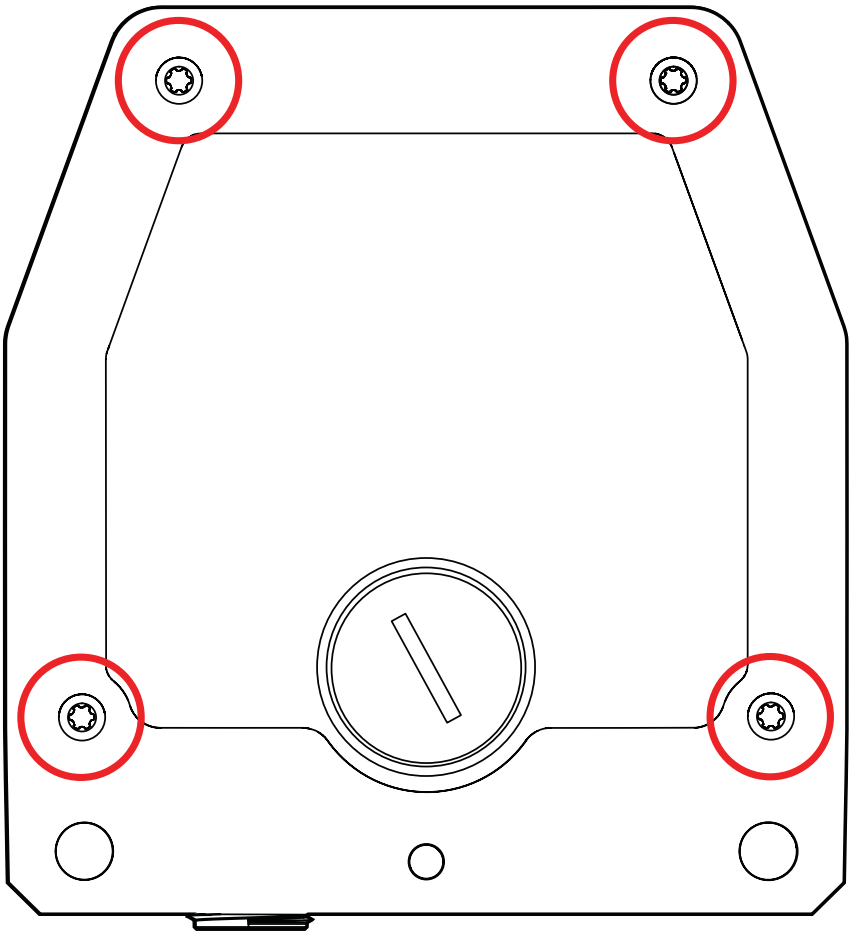

Montage mit vier Schrauben

Schemazeichnung

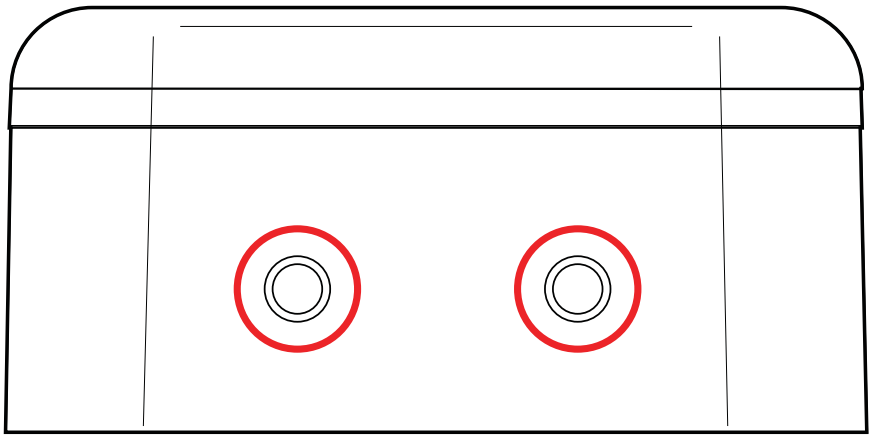

Montageoption

Schemazeichnung

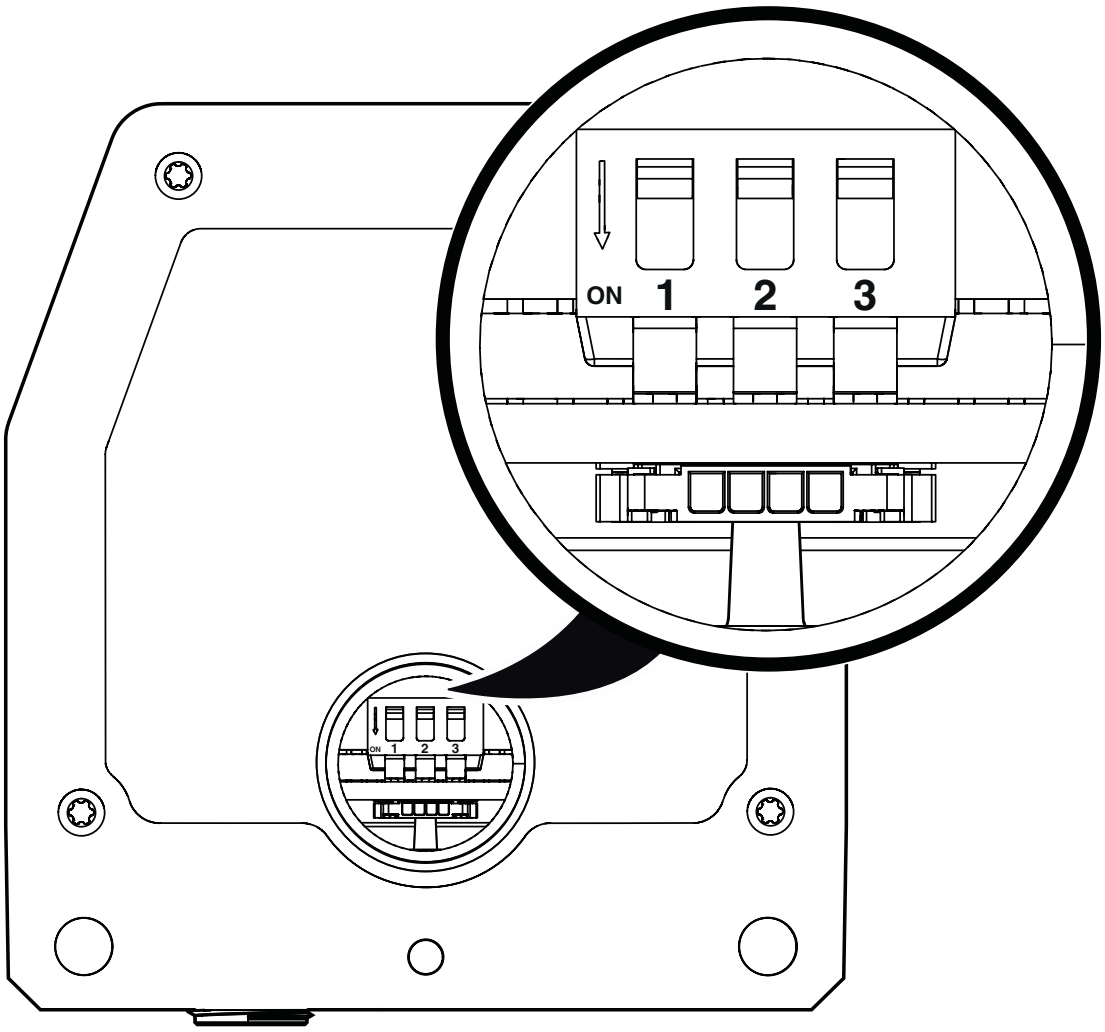

DIP-Schalter

Schemazeichnung

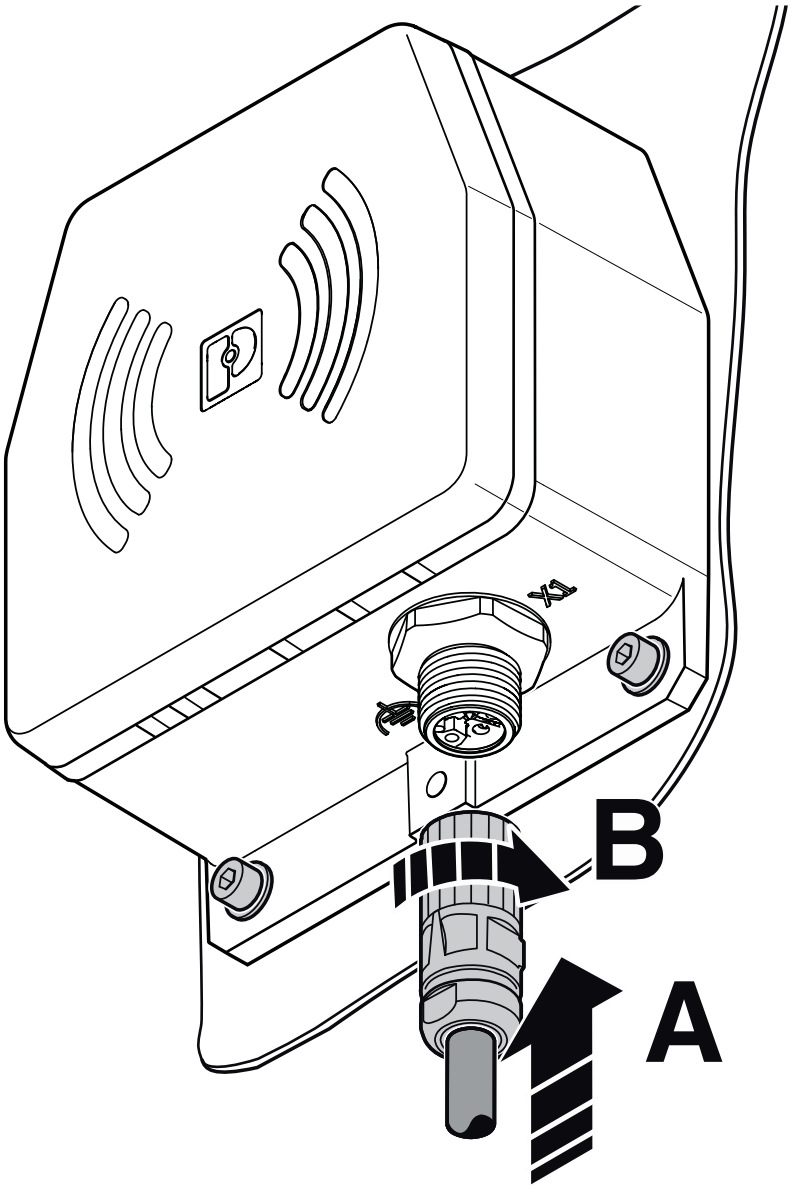

Anschließen der Leitungen

Schemazeichnung

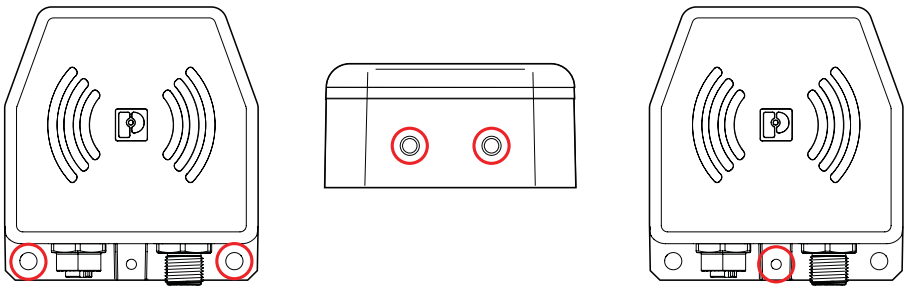

1 2 3

Optionen für die Funktionserdung

Bohrplan/Lötpadgeometrie

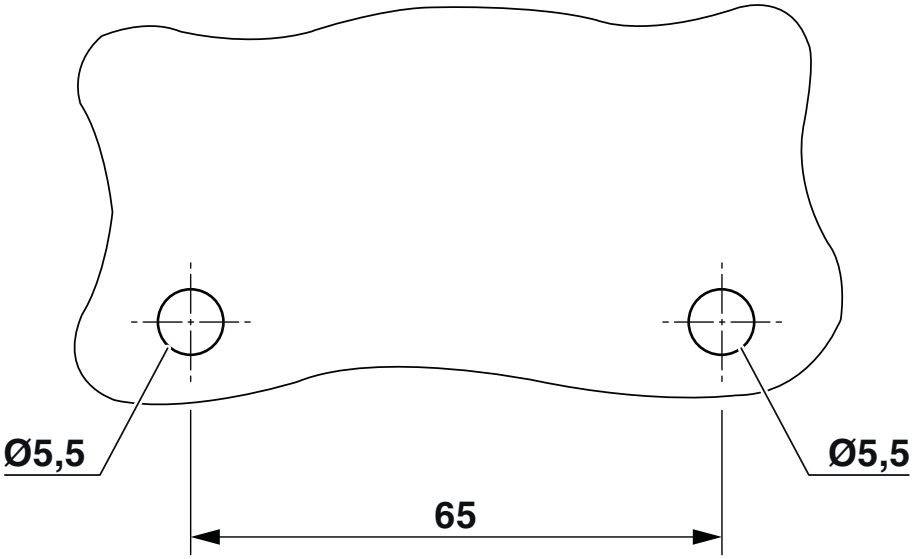

Bohrplan

Bohrplan/Lötpadgeometrie

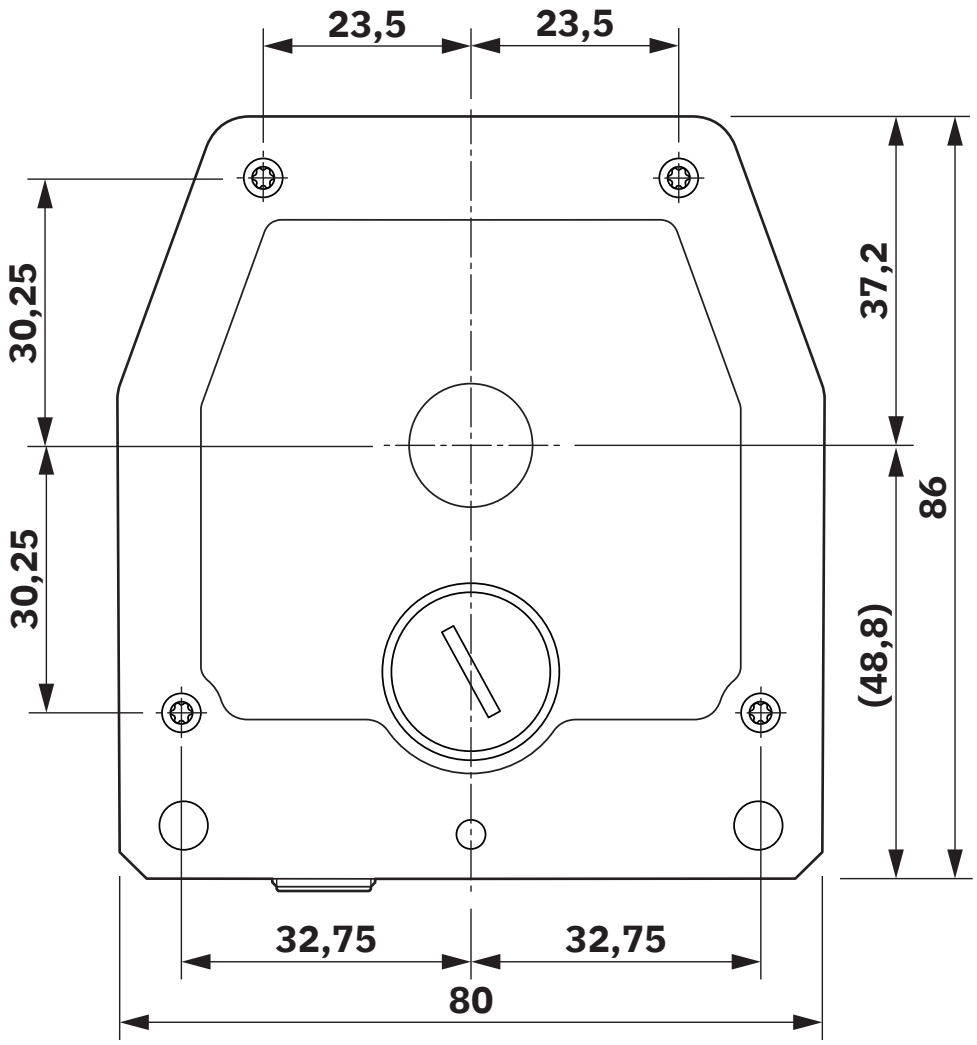

Zentrierschablone

Blockschaltbild

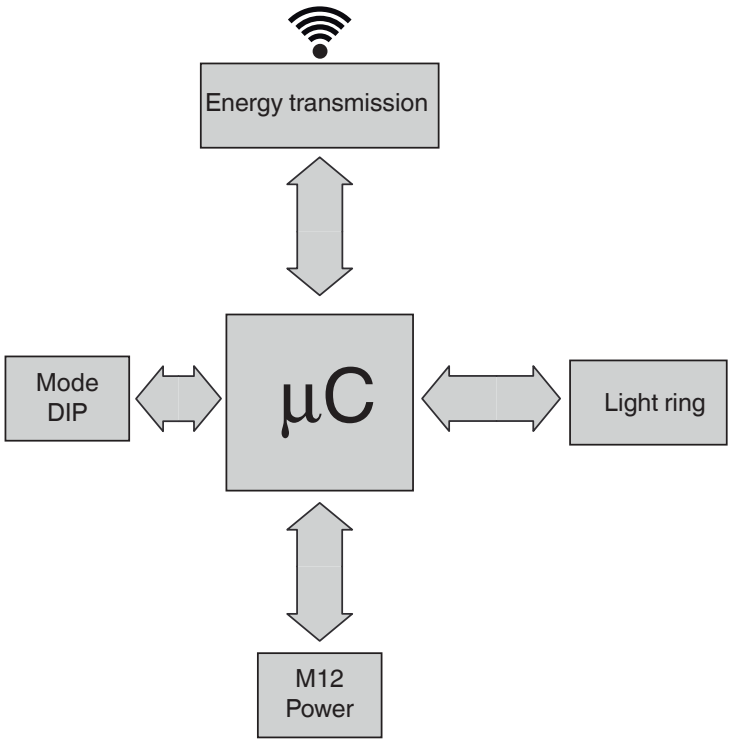

Prinzipschaltbild

Zulassungen

Zum Herunterladen von Zertifikaten besuchen Sie die Produktdetailseite: https://www.phoenixcontact.com/de/produkte/1234226

FCC
Zulassungs-ID: YG3P2AB

KC
Zulassungs-ID: R-R-PCK-1234232

cULus Listed
Zulassungs-ID: E238705

Klassifikationen

ECLASS

ECLASS-13.0	27040701
ECLASS-15.0	19170417

ETIM

ETIM 9.0	EC002540

Environmental product compliance

EU RoHS

Erfüllt die Anforderungen nach RoHS-Richtlinie	Ja
Ausnahmeregelungen soweit bekannt	6(c)

China RoHS

Environment friendly use period (EFUP)	EFUP-50
	Eine artikelbezogene China RoHS Deklarationstabelle finden Sie im Downloadbereich zum jeweiligen Artikel unter „Herstellererklärung“. Für alle Artikel mit EFUP-E wird keine China RoHS Deklarationstabelle ausgestellt und benötigt.

EU REACH SVHC

Hinweis auf REACH-Kandidatenstoff (CAS-Nr.)	Lead(CAS-Nr.: 7439-92-1)
SCIP	829f68e1-ba51-4964-aec3-c88a84bf1863

Phoenix Contact 2025 © - Alle Rechte vorbehalten
https://www.phoenixcontact.com

PHOENIX CONTACT Deutschland GmbH
Flachsmarktstraße 8
D-32825 Blomberg
+49 52 35/3-1 20 00
info@phoenixcontact.de