PSR-M-EF8-SDI8-SDO2-DO2-PI - Erweiterungsmodul

1105523

https://www.phoenixcontact.com/de/produkte/1105523

Bitte beachten Sie, dass die in diesem PDF-Dokument angezeigten Daten aus unserem Online-Katalog generiert wurden. Bitte finden Sie die vollständigen Daten in der Benutzer-Dokumentation. Es gelten unsere Allgemeinen Nutzungsbedingungen für Downloads.

Sicheres Erweiterungsmodul mit 8 sicheren Ein- und 2 sicheren Ausgängen, 2 Reset-Eingänge, 2 Meldeausgänge, 4 Taktausgänge, TBUS-Schnittstelle, bis SIL 3, Cat. 4/PL e, steckbare Push-in-Klemme, TBUS-Verbinder liegt bei

Produktbeschreibung

Das konfigurierbare und individuell skalierbare Sicherheitssystem PSRmodular ist eine flexible Sicherheitslösung zur Überwachung Ihrer Maschine oder Anlage. Das sichere Erweiterungsmodul stellt dem System zusätzliche sichere Ein- und Ausgänge sowie Meldeausgänge zur Verfügung.

Ihre Vorteile

- Wirtschaftliche Sicherheitslösung dank hoher Anpassungsfähigkeit an individuelle Bedürfnisse
- Schnelle Inbetriebnahme dank einfacher Konfiguration von Hardware und Software
- Minimierte Maschinenstillstandzeiten durch umfassende und leicht verständliche Diagnose
- Werkzeuglose und zeitsparende Installation dank Push-in Technology
- Geringe Gehäusebreite von nur 22,6 mm
- Bis Cat. 4/PL e nach ISO 13849-1, SIL 3 nach EN IEC 62061, SIL 3 nach IEC 61508
- Geeignet für Aufzugsapplikationen nach EN 81-20

Kaufmännische Daten

Artikelnummer	1105523
Verpackungseinheit	1 Stück
Mindestbestellmenge	1 Stück
Verkaufsschlüssel	G1 - Relais
Produktschlüssel	DNA362
GTIN	4055626988313
Gewicht pro Stück (inklusive Verpackung)	174,4 g
Gewicht pro Stück (exklusive Verpackung)	141 g
Zolltarifnummer	85371098
Ursprungsland	IT

Technische Daten

Hinweise

Hinweis zur Anwendung

Hinweis zur Anwendung	Nur für den industriellen Einsatz

Artikeleigenschaften

Produkttyp	Sicherheitsschaltgerät
Anwendung	Not-Halt
	Lichtgitter
	Schutztür
	Sicheres Abschalten
Ansteuerung	1- und 2-kanalig

Isolationseigenschaften

Schutzklasse	III

Isolationseigenschaften

Überspannungskategorie	II
Verschmutzungsgrad	2

Zeiten

Reaktionszeit	siehe Anwenderhandbuch
Wiederanlaufzeit	min. 5 s (Boot-Zeit)
	max. 10 s (Boot-Zeit)

Elektrische Eigenschaften

Maximale Verlustleistung bei Nennbedingung	5,88 W (bei max. zulässiger Belastung)
Nennbetriebsart	100 % ED
Schnittstellen	Tragschienen-TBUS für Anschluss an das Mastermodul, im Lieferumfang enthalten
Bemessungsstoßspannung / Isolierung	Basisisolierung 4 kV zwischen 24 V Versorgung und I/Os zum Gehäuse

Versorgung

Benennung	A1/A2
Bemessungssteuerstromkreisspeisespannung U_S	19,2 V DC ... 28,8 V DC
Bemessungssteuerstromkreisspeisespannung U_S	24 V DC -20 % / +20 % (extern absichern, typisch 8 A)
Bemessungssteuerspeisestrom I_S	typ. 40 mA (Ausgänge inaktiv)
	typ. 55 mA (Ausgänge aktiv, ohne Last)
Leistungsaufnahme an U_S	typ. 0,96 W (Ausgänge inaktiv)
Einschaltstrom	< 9 A (Δt = 1 ms bei U_s)
Filterzeit	typ. 5 ms (an A1 bei Spannungseinbrüchen bei U_s)
Schutzbeschaltung	Serieller Verpolschutz

Eingangsdaten

Digital: IN1, IN2, IN3, IN4, IN5, IN6, IN7, IN8

Beschreibung des Eingangs	Sicherheitsgerichtete digitale Eingänge
	IEC 61131-2 Typ 1
Anzahl der Eingänge	8
Eingangsspannungsbereich "0"-Signal	0 V DC ... 5 V DC
Eingangsspannungsbereich "1"-Signal	15 V DC ... 28,8 V DC
Eingangsstrombereich "0"-Signal	< 1 mA
Filterzeit	min. 3 ms ±2 ms (einstellbar)
	max. 250 ms ±2 ms (einstellbar)
	Testpulsrate ≥ 2 x eingestellte Filterzeit, Min. Testpulsrate = 10 ms
Leitungslänge	max. 100 m (je Eingang)
Max. zulässiger Gesamtleitungswiderstand	max. 1,2 kΩ (Eingangs- und Reset-Kreis bei U_S)
Stromaufnahme	typ. 8 mA (typ. bei U_S)
	max. 10 mA (bei Ansteuerspannung 28,8 V DC)

Digital: Reset-Eingänge (FBK1, FBK2)

Beschreibung des Eingangs	IEC 61131-2 Typ 3
Anzahl der Eingänge	2
Eingangsspannungsbereich "0"-Signal	0 V DC ... 5 V DC
Eingangsspannungsbereich "1"-Signal	11 V DC ... 28,8 V DC
Eingangsstrombereich "0"-Signal	< 1 mA
Filterzeit	250 ms ±2 ms (Testpulsrate > 500 ms)
Leitungslänge	max. 100 m (je Eingang)
Max. zulässiger Gesamtleitungswiderstand	1,2 kΩ (Eingangs- und Reset-Kreis bei U_S)
Stromaufnahme	typ. 10 mA (typ. bei U_S)
	max. 13 mA (bei Ansteuerspannung 28,8 V DC)

Ausgangsdaten

Digital: O1A, O1B, O2A, O2B

Beschreibung des Ausgangs	sicherheitsgerichtete digitale Ausgänge
	PNP, OSSD
	IEC 61131-2 Typ 0,5 (Grenzdauerstrom beachten)
Anzahl der Ausgänge	4 (als 2 x 2-kanalige Ausgänge nutzbar)
Kurzschlussschutz	Ja (Selbstbegrenzung bei 1,1 A)
Leckstrom	max. 500 µA
Leitungslänge	max. 100 m (je Ausgang)
Ohmsche Last	min. 50 Ω (Grenzdauerstrom beachten)
Max. kapazitive Last	max. 680 nF
Max. induktive Last	max. 1,4 mH
Grenzdauerstrom	400 mA (je Kanal)
	1,6 A (Summenstrom aller sicheren digitalen Ausgänge)

Einschaltstrom	max. 750 mA (Δt ≤ ⎍ s)
Nennausgangsspannung	24 V DC (Versorgung über A1)
Nennausgangsspannungsbereich	18 V DC ... 27,6 V DC (U_S - 1,2 V)
Schaltfrequenz	max. 1/4 x t_{Zyklus} [Hz]
Ausgangsspannung im ausgeschalteten Zustand	< 1,5 V
Testimpulse	< 80 µs (Testpulsbreite Low-Testpulse)
	Testpulsrate Low-Testpulse > 2 x T_{Zyklus}
	< 20 µs (Testpulsbreite, High-Testpulse)
	≥ 1,5 s (Testpulsrate, High-Testpulse)
Entladeschaltung	Ja, intern

Melden: MO1, MO2

Beschreibung des Ausgangs	PNP, IEC 61131-2 Typ 0,1
	nicht sicherheitsgerichtet
Anzahl der Ausgänge	2
Ausgangsspannung im ausgeschalteten Zustand	max. 0,1 V
Ausgangsspannungsbereich	18,2 V DC ... 27,8 V DC (U_S - 1 V)
Spannung	24 V DC (über A1)
Einschaltstrom maximal	1,1 A (Δt = 3 s bei U_s)
Grenzdauerstrom	100 mA (je Kanal)
	200 mA (Summenstrom aller digitalen Meldeausgänge)
Leckstrom	max. 100 µA
Ohmsche Last	min. 180 Ω (Grenzdauerstrom beachten)
Schaltfrequenz	max. 1/4 x t_{Zyklus} [Hz]
Kurzschlussschutz	Ja (Selbstbegrenzung bei 1,1 A)
Entladeschaltung	Nein
Leitungslänge	max. 100 m (je Ausgang)

Takt: T1, T2, T3, T4

Beschreibung des Ausgangs	PNP, IEC 61131-2 Typ 0,5
Anzahl der Ausgänge	4
Spannung	24 V DC (über A1)
Ausgangsspannung im ausgeschalteten Zustand	max. 0,1 V
Einschaltstrom maximal	1,1 A (Δt = 3 s bei U_s)
Grenzdauerstrom	100 mA (je Kanal)
	400 mA (Summenstrom aller Ausgänge)
Leckstrom	max. 100 µA
Testimpulse	≤ 220 µs (Testpulsbreite)
	Testpulsrate = 8 x t_{Zyklus} [ms]
Kurzschlussschutz	Ja (Selbstbegrenzung bei 1,1 A)
Leitungslänge	max. 100 m (je Ausgang)
Max. kapazitive Last	max. 470 nF
Max. induktive Last	max. 2,4 mH
Entladeschaltung	Ja, intern

Anschlussdaten

Anschlusstechnik

steckbar	ja

Leiteranschluss

Anschlussart	Push-in-Anschluss
Leiterquerschnitt starr	0,2 mm² ... 2,5 mm²
Leiterquerschnitt flexibel	0,2 mm² ... 2,5 mm²
Leiterquerschnitt AWG	24 ... 14
Abisolierlänge	10 mm

Signalisierung

Statusanzeige	1 x LED (grün), 2 x LED (orange)
	12 x LED (gelb)
	2 x LED (grün, rot)
Betriebsspannungsanzeige	1 x LED (grün)
Fehleranzeige	2 x LED (rot)

Maße

Breite	22,61 mm
Höhe	107,74 mm
Tiefe	113,6 mm

Materialangaben

Farbe (Gehäuse)	gelb (RAL 1018)
Material Gehäuse	Polyamid PA unverstärkt

Kennwerte

Sicherheitstechnische Daten

Stopp-Kategorie	0

Sicherheitstechnische Daten: EN ISO 13849

Performance Level (PL)	e (2-kanalige Beschaltung)
	d (1-kanalige Beschaltung)

Sicherheitstechnische Daten: IEC 61508 - High-Demand bei 2-kanaliger Beschaltung

Safety Integrity Level (SIL)	3

Sicherheitstechnische Daten: IEC 61508 - High-Demand bei 1-kanaliger Beschaltung

Safety Integrity Level (SIL)	2

Sicherheitstechnische Daten: EN IEC 62061

Safety Integrity Level (SIL)	3 (2-kanalige Beschaltung)
	2 (1-kanalige Beschaltung)

Umwelt- und Lebensdauerbedingungen

Umgebungsbedingungen

Schutzart	IP20
Schutzart Einbauort minimal	IP54
Umgebungstemperatur (Betrieb)	-10 °C ... 55 °C (Derating beachten)
Umgebungstemperatur (Lagerung/Transport)	-20 °C ... 85 °C
Einsatzhöhe	≤ 2000 m (über NN)
Max. zul. Luftfeuchtigkeit (Lagerung/Transport)	95 % (keine Betauung)
Max. zul. Luftfeuchtigkeit (Betrieb)	95 % (keine Betauung)
Schock	10g für Δt = 16 ms (Dauerschock, 1000 Schocks je Raumrichtung)
Vibration (Betrieb)	10 Hz ... 150 Hz, 2g

Zulassungen

CE

Kennzeichnung	CE-konform

Montage

Montageart	Tragschienenmontage
Montagehinweis	Derating beachten
Einbaulage	vertikal oder horizontal

Zeichnungen

Applikationszeichnung

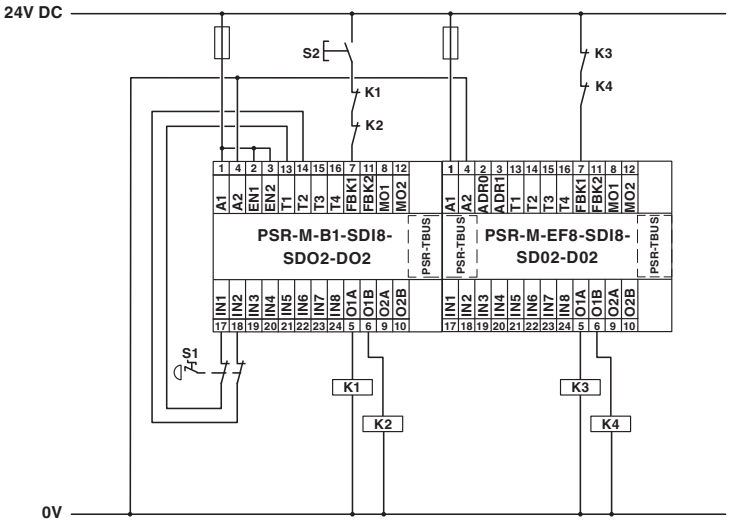

Applikationsbeispiel

Blockschaltbild

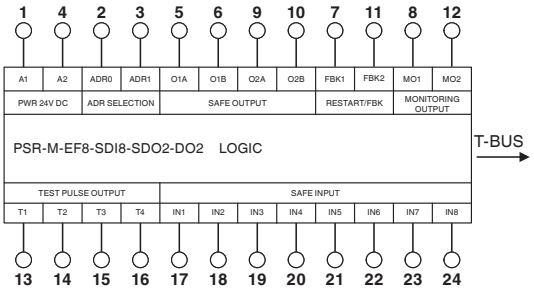

Blockschaltbild

Zulassungen

Zum Herunterladen von Zertifikaten besuchen Sie die Produktdetailseite: https://www.phoenixcontact.com/de/produkte/1105523

cULus Listed
Zulassungs-ID: E238705

Functional Safety
Zulassungs-ID: Z10029429 0013Rev.02

Klassifikationen

ECLASS

ECLASS-13.0	27371819
ECLASS-15.0	27371819

ETIM

ETIM 9.0	EC001449

UNSPSC

UNSPSC 21.0	39122200

Environmental product compliance

EU RoHS

Erfüllt die Anforderungen nach RoHS-Richtlinie	Ja, Keine Ausnahmeregelungen

China RoHS

Environment friendly use period (EFUP)	EFUP-E
	Keine Gefahrstoffe über den Grenzwerten

EU REACH SVHC

Hinweis auf REACH-Kandidatenstoff (CAS-Nr.)	Kein Stoff mit einem Massenanteil von mehr als 0,1 %

Phoenix Contact 2025 © - Alle Rechte vorbehalten
https://www.phoenixcontact.com

PHOENIX CONTACT Deutschland GmbH
Flachsmarktstraße 8
D-32825 Blomberg
+49 52 35/3-1 20 00
info@phoenixcontact.de