PSR-M-TBUS1-PI - Erweiterungsmodul

1105096

https://www.phoenixcontact.com/de/produkte/1105096

Bitte beachten Sie, dass die in diesem PDF-Dokument angezeigten Daten aus unserem Online-Katalog generiert wurden. Bitte finden Sie die vollständigen Daten in der Benutzer-Dokumentation. Es gelten unsere Allgemeinen Nutzungsbedingungen für Downloads.

Sicheres Erweiterungsmodul zur Lokalbusverlängerung, 1 Funktionskanal, TBUS-Schnittstelle, bis SIL 3, Cat. 4/PL e, steckbare Push-in-Klemme, TBUS-Verbinder liegt bei

Produktbeschreibung

Das konfigurierbare und individuell skalierbare Sicherheitssystem PSRmodular ist eine flexible Sicherheitslösung zur Überwachung Ihrer Maschine oder Anlage. Das Erweiterungsmodul dient zur Lokalbusverlängerung im PSRmodular-System. So können weitere Erweiterungsmodule in das System integriert werden, die sich in einem gewissen Abstand zur Basisstation befinden.

Ihre Vorteile

- Wirtschaftliche Sicherheitslösung dank hoher Anpassungsfähigkeit an individuelle Bedürfnisse
- Schnelle Inbetriebnahme dank einfacher Konfiguration von Hardware und Software
- Minimierte Maschinenstillstandzeiten durch umfassende und leicht verständliche Diagnose
- Geringe Gehäusebreite von nur 22,6 mm
- Werkzeuglose und zeitsparende Installation dank Push-in Technology

Kaufmännische Daten

Artikelnummer	1105096
Verpackungseinheit	1 Stück
Mindestbestellmenge	1 Stück
Verkaufsschlüssel	G1 - Relais
Produktschlüssel	DNA362
GTIN	4055626975139
Gewicht pro Stück (inklusive Verpackung)	144 g
Gewicht pro Stück (exklusive Verpackung)	110 g
Zolltarifnummer	85371098
Ursprungsland	IT

Technische Daten

Hinweise

Hinweis zur Anwendung

Hinweis zur Anwendung	Nur für den industriellen Einsatz

Artikeleigenschaften

Produkttyp	Erweiterungsmodul
Anwendung	Lokalbusverlängerung

Isolationseigenschaften

Schutzklasse	III

Isolationseigenschaften

Überspannungskategorie	II
Verschmutzungsgrad	2

Elektrische Eigenschaften

Maximale Verlustleistung bei Nennbedingung	0,5 W
Nennbetriebsart	100 % ED
Schnittstellen	Tragschienen-TBUS für Anschluss an das Mastermodul, im Lieferumfang enthalten
Bemessungsstoßspannung / Isolierung	Basisisolierung 4 kV zwischen allen Strompfaden und Gehäuse

Anzuschließende Bremse

Anschlussart	Push-in-Anschluss

Versorgung

Benennung	A1/A2
Bemessungssteuerstromkreisspeisespannung U_S	19,2 V DC ... 28,8 V DC
Bemessungssteuerstromkreisspeisespannung U_S	24 V DC -20 % / +20 % (extern absichern, typisch 1 A)
Bemessungssteuerspeisestrom I_S	typ. 21 mA (bei U_S)
Leistungsaufnahme an U_S	typ. 0,5 W
Einschaltstrom	max. 8 A (Δt = 200 µs bei U_s)
Filterzeit	typ. 20 ms (bei Spannungseinbrüchen bei U_s)
Schutzbeschaltung	Serieller Verpolschutz
	Varistor

Anschlussdaten

Anschlussart	Push-in-Anschluss
Abisolierlänge	10 mm

Schnittstellen

Daten: Lokalbusverlängerung

Kommunikationsprotokoll	RS-485

Anschlussart	Klemme
Anzahl der Anschlüsse	1
Hinweis	Beachten Sie die Anforderungen an das Übertragungskabel gemäß Datenblattkapitel "Verdrahtung".

Signalisierung

Statusanzeige	1 x LED (grün)
Betriebsspannungsanzeige	1 x LED (grün)
Fehleranzeige	2 x LED (rot)

Maße

Breite	22,61 mm
Höhe	107,74 mm
Tiefe	113,6 mm

Materialangaben

Farbe (Gehäuse)	gelb (RAL 1018)
Material Gehäuse	Polyamid PA unverstärkt

Umwelt- und Lebensdauerbedingungen

Umgebungsbedingungen

Schutzart	IP20
Schutzart Einbauort minimal	IP54
Umgebungstemperatur (Betrieb)	-10 °C ... 55 °C (Derating beachten)
Umgebungstemperatur (Lagerung/Transport)	-20 °C ... 85 °C
Einsatzhöhe	≤ 2000 m (über NN)
Max. zul. Luftfeuchtigkeit (Lagerung/Transport)	95 % (keine Betauung)
Max. zul. Luftfeuchtigkeit (Betrieb)	95 % (keine Betauung)
Schock	10g für Δt = 16 ms (Dauerschock, 1000 Schocks je Raumrichtung)
Vibration (Betrieb)	10 Hz ... 150 Hz, 2g

Zulassungen

CE

Kennzeichnung	CE-konform

Montage

Montageart	Tragschienenmontage
Einbaulage	vertikal oder horizontal

Zeichnungen

Applikationszeichnung

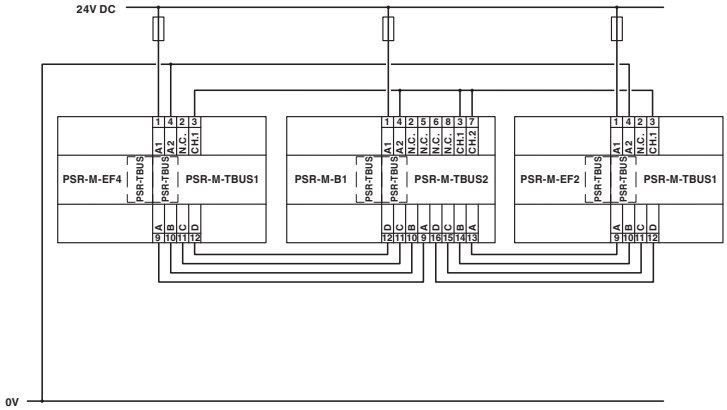

Blockschaltbild

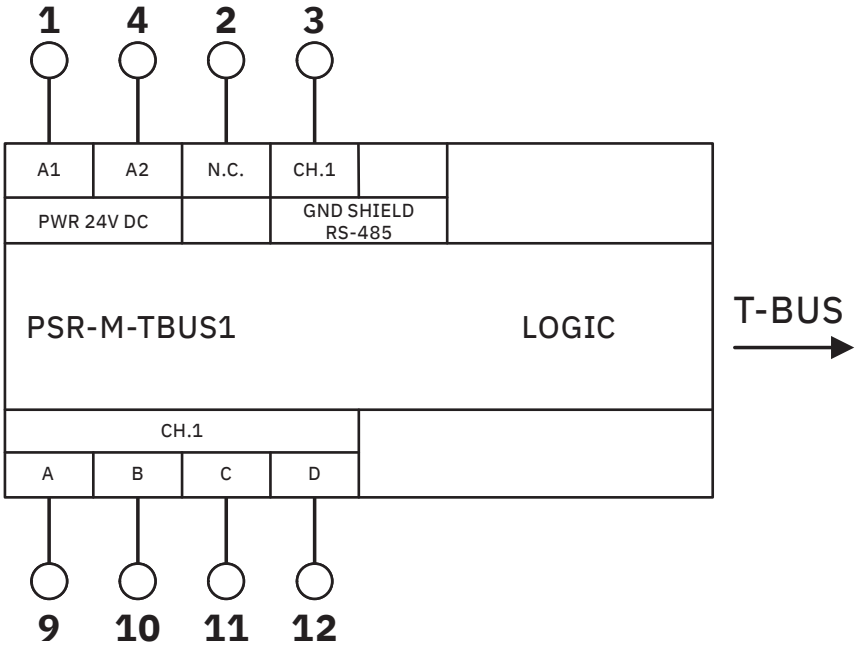

Blockschaltbild

Zulassungen

Zum Herunterladen von Zertifikaten besuchen Sie die Produktdetailseite: https://www.phoenixcontact.com/de/produkte/1105096

cULus Listed
Zulassungs-ID: E238705

Functional Safety
Zulassungs-ID: Z10029429 0013Rev.02

Klassifikationen

ECLASS

ECLASS-13.0	27371819
ECLASS-15.0	27371819

ETIM

ETIM 9.0	EC001449

UNSPSC

UNSPSC 21.0	39122200

Environmental product compliance

EU RoHS

Erfüllt die Anforderungen nach RoHS-Richtlinie	Ja, Keine Ausnahmeregelungen

China RoHS

Environment friendly use period (EFUP)	EFUP-E
	Keine Gefahrstoffe über den Grenzwerten

EU REACH SVHC

Hinweis auf REACH-Kandidatenstoff (CAS-Nr.)	Kein Stoff mit einem Massenanteil von mehr als 0,1 %

Phoenix Contact 2025 © - Alle Rechte vorbehalten
https://www.phoenixcontact.com

PHOENIX CONTACT Deutschland GmbH
Flachsmarktstraße 8
D-32825 Blomberg
+49 52 35/3-1 20 00
info@phoenixcontact.de