MINI MCR-2-SPS-24-15 - Konstantspannungsquelle

1033202

https://www.phoenixcontact.com/de/produkte/1033202

Bitte beachten Sie, dass die in diesem PDF-Dokument angezeigten Daten aus unserem Online-Katalog generiert wurden. Bitte finden Sie die vollständigen Daten in der Benutzer-Dokumentation. Es gelten unsere Allgemeinen Nutzungsbedingungen für Downloads.

Konstantspannungsquelle mit steckbarer Anschlusstechnik zur Erzeugung einer hochpräzisen Konstantspannung von 15 V und zur Versorgung von Sensoren ohne eigene Versorgung. Schraubanschlusstechnik.

Kaufmännische Daten

Artikelnummer	1033202
Verpackungseinheit	1 Stück
Mindestbestellmenge	1 Stück
Verkaufsschlüssel	J1 - MSR-Technik
Produktschlüssel	DK112Z
GTIN	4055626537962
Gewicht pro Stück (inklusive Verpackung)	115,4 g
Gewicht pro Stück (exklusive Verpackung)	106,72 g
Zolltarifnummer	85437090
Ursprungsland	DE

Technische Daten

Hinweise

Nutzungsbeschränkung

EMV-Hinweis	EMV: Klasse-A-Produkt, siehe Herstellererklärung im Downloadbereich

Artikeleigenschaften

Produkttyp	Konstantspannungsquelle
Produktfamilie	MINI Analog Pro

Isolationseigenschaften: GB Standard

Überspannungskategorie	II
Verschmutzungsgrad	2

Elektrische Eigenschaften

Galvanische Trennung zwischen Eingang und Ausgang	ja
Temperaturkoeffizient maximal	< 0,01 %/K
Übertragungsfehler maximal	≤ 0,1 % (vom Endwert)

Galvanische Trennung Eingang/Ausgang/Versorgung

Bemessungsisolationsspannung	300 V_{eff}
Prüfspannung	3 kV AC (50 Hz, 60 s)
Isolierung	Verstärkte Isolierung nach IEC/EN 61010-1

Versorgung

Versorgungsspannungsbereich	9,6 V DC ... 30 V DC (Zur Brückung der Versorgungsspannung kann der Tragschienen-Busverbinder (ME 6,2 TBUS-2 1,5/5-ST-3,81 GN, Artikel-Nr. 2869728) eingesetzt werden, aufschnappbar auf 35-mm-Tragschiene nach EN 60715)
Stromaufnahme typisch	< 38,2 mA (24 V)
	< 79,8 mA (12 V)
Leistungsaufnahme	< 900 mW (9,6 V DC)

Eingangsdaten

Signal: Spannung

Eingangssignal Spannung	9,6 V DC ... 30 V DC
Transmitterspeisespannung	15 V DC

Ausgangsdaten

Signal: Spannung

Ausgangssignal Spannung maximal	15 V DC
Kurzschlussstrom	> 35 mA
Ausgangsspannung bei Drahtbruch	15 V DC
Ausgangsstrom	≤ 30 mA

Ripple	< 20 mV_{SS} (600 Ω)

Anschlussdaten

Anschlussart	Schraubanschluss
Abisolierlänge	10 mm
Schraubengewinde	M3
Leiterquerschnitt starr	0,2 mm² ... 1,5 mm² (mit Aderendhülse)
	0,14 mm² ... 2,5 mm² (ohne Aderendhülse)
Leiterquerschnitt flexibel	0,14 mm² ... 2,5 mm²
Leiterquerschnitt AWG	24 ... 12 (flexibel)
Anzugsdrehmoment	0,5 Nm ... 0,6 Nm

Ex-Daten

Ex-Installation (EPL)	Gc
	Div. 2

Signalisierung

Statusanzeige	LED grün (Versorgungsspannung)

Maße

Breite	6,2 mm
Höhe	109,81 mm
Tiefe	119,2 mm

Materialangaben

Farbe	grau (RAL 7042)
Material Gehäuse	PBT
Brandschutz für Schienenfahrzeuge (DIN EN 45545-2) R22	HL 1 - HL 2
Brandschutz für Schienenfahrzeuge (DIN EN 45545-2) R23	HL 1 - HL 2
Brandschutz für Schienenfahrzeuge (DIN EN 45545-2) R24	HL 1 - HL 2

Umwelt- und Lebensdauerbedingungen

Umgebungsbedingungen

Schutzart	IP20 (nicht von UL bewertet)
Umgebungstemperatur (Betrieb)	-40 °C ... 70 °C
Umgebungstemperatur (Lagerung/Transport)	-40 °C ... 85 °C
Höhenlage	≤ 2000 m
Zulässige Luftfeuchtigkeit (Betrieb)	5 % ... 95 % (keine Betauung)

Zulassungen

CE

Zertifikat	CE-konform

ATEX

Kennzeichnung	Ⓔx II 3 G Ex ec IIC T4 Gc
Zertifikat	BVS 20 ATEX E 014X

IECEx

Kennzeichnung	Ex ec IIC T4 Gc
Zertifikat	IECEx BVS 20.0010X

CCC / China-Ex

Kennzeichnung	Ex ec IIC T4 Gc

UL, USA / Kanada

Kennzeichnung	UL 508 Listed
	Class I, Div. 2, Groups A, B, C, D T6
	Class I, Zone 2, Group IIC T6

Schiffbau-Zulassung

Zertifikat	DNV GL TAA000021E Rev. 1

Schiffbau-Daten

Temperature	B
Humidity	B
Vibration	A
EMC	A
Enclosure	Required protection according to the Rules shall be provided upon installation on board

EMV-Daten

Elektromagnetische Verträglichkeit	Konformität zur EMV-Richtlinie
Störfestigkeit	EN 61000-6-2
Hinweis	Während der Störbeeinflussung kann es zu geringen Abweichungen kommen.

Störabstrahlung

Normen/Bestimmungen	EN 61000-6-4

Normen und Bestimmungen

GB Standard

Normen/Bestimmungen	GB/T 3836.1
	GB/T 3836.3

Montage

Montageart	Tragschienenmontage
Montagehinweis	Zur Brückung der Versorgungsspannung kann der Tragschienen-Busverbinder eingesetzt werden, aufschnappbar auf 35-mm-Tragschiene nach EN 60715.
Einbaulage	beliebig

Zeichnungen

Blockschaltbild

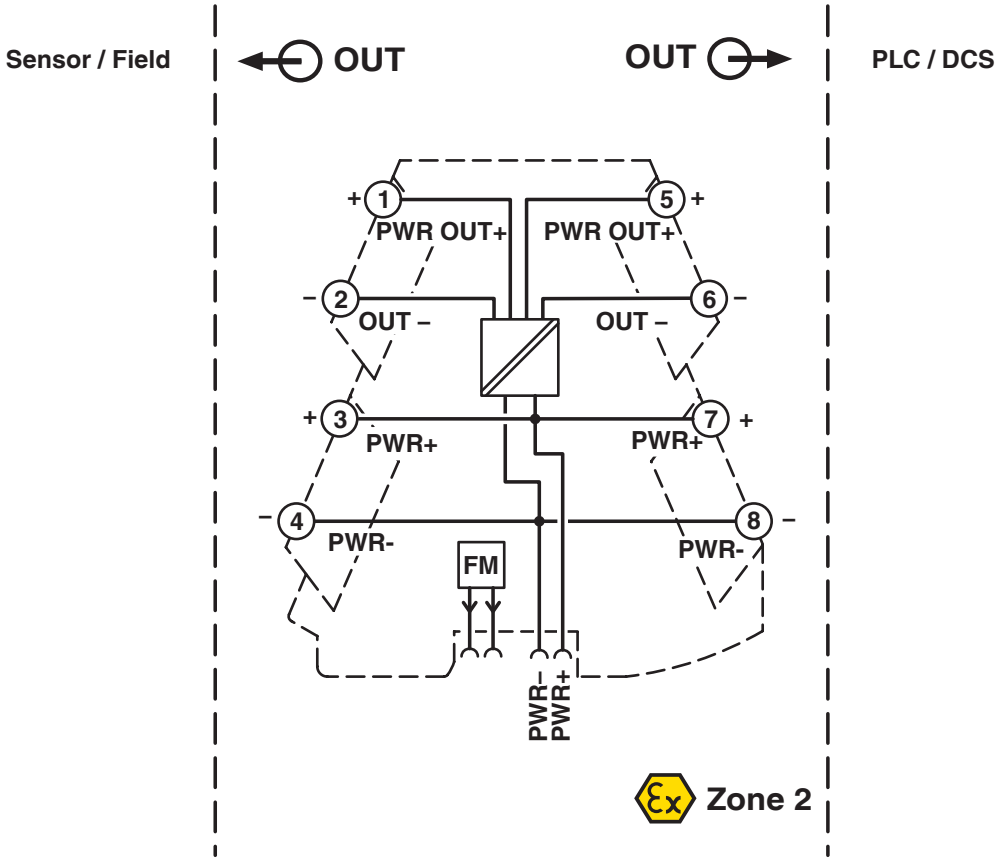

Zulassungen

Zum Herunterladen von Zertifikaten besuchen Sie die Produktdetailseite: https://www.phoenixcontact.com/de/produkte/1033202

UL Listed
Zulassungs-ID: E238705

cUL Listed
Zulassungs-ID: E238705

DNV
Zulassungs-ID: TAA000021E

IECEx
Zulassungs-ID: IECEx BVS 20.0010X

cUL Listed
Zulassungs-ID: E196811

UL Listed
Zulassungs-ID: E196811

ATEX
Zulassungs-ID: BVS 20 ATEX E 014X

CCC
Zulassungs-ID: 2022122303115966

Klassifikationen

ECLASS

ECLASS-13.0	27210192
ECLASS-15.0	27210192

ETIM

ETIM 9.0	EC002498

UNSPSC

UNSPSC 21.0	39121000

Environmental product compliance

EU RoHS

Erfüllt die Anforderungen nach RoHS-Richtlinie	Ja
Ausnahmeregelungen soweit bekannt	7(a), 7(c)-I

China RoHS

Environment friendly use period (EFUP)	EFUP-50
	Eine artikelbezogene China RoHS Deklarationstabelle finden Sie im Downloadbereich zum jeweiligen Artikel unter „Herstellererklärung“. Für alle Artikel mit EFUP-E wird keine China RoHS Deklarationstabelle ausgestellt und benötigt.

EU REACH SVHC

Hinweis auf REACH-Kandidatenstoff (CAS-Nr.)	Lead(CAS-Nr.: Nicht zutreffend)
	2,2',6,6'-tetrabromo-4,4'-isopropylidenediphenol(CAS-Nr.: Nicht zutreffend)
SCIP	31c27dc5-0c92-4bc8-8361-89e1dc0315c0

Phoenix Contact 2025 © - Alle Rechte vorbehalten
https://www.phoenixcontact.com

PHOENIX CONTACT Deutschland GmbH
Flachsmarktstraße 8
D-32825 Blomberg
+49 52 35/3-1 20 00
info@phoenixcontact.de