E PE A 75X80X75 - Leergehäuse

0899338

https://www.phoenixcontact.com/de/produkte/0899338

Bitte beachten Sie, dass die in diesem PDF-Dokument angezeigten Daten aus unserem Online-Katalog generiert wurden. Bitte finden Sie die vollständigen Daten in der Benutzer-Dokumentation. Es gelten unsere Allgemeinen Nutzungsbedingungen für Downloads.

Leergehäuse, Material: Polyester glasfaserverstärkt, fehgrau RAL 7000, 75 mm x 80 mm x 75 mm, Verschlussart: geschraubter Deckel

Kaufmännische Daten

Artikelnummer	0899338
Verpackungseinheit	1 Stück
Mindestbestellmenge	1 Stück
Verkaufsschlüssel	R1 - Gehäuse+Schaltkästen
Produktschlüssel	BH9141
GTIN	4055626276076
Gewicht pro Stück (inklusive Verpackung)	639 g
Gewicht pro Stück (exklusive Verpackung)	308 g
Zolltarifnummer	85389099
Ursprungsland	IN

Technische Daten

Hinweise

Allgemein	Vorbereitet zum direkten Einbau einer Tragschiene

Artikeleigenschaften

Produkttyp	Klemmenkasten
Bauform	Leergehäuse mit Deckel

Isolationseigenschaften

Schutzklasse	II

Maße

Maßzeichnung	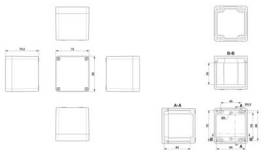
Breite	75 mm
Höhe	80 mm
Tiefe	75 mm
lichte Breite, max. Tragschienenlänge	63 mm
max. Bestückungslänge	49 mm

Materialangaben

Farbe	fehgrau RAL 7000
Material	Polyester glasfaserverstärkt
Brennbarkeitsklasse nach UL 94	V0
Material Dichtung	Chloropren
Inhaltsstoffe	halogenfrei

Mechanische Eigenschaften

Allgemein

Verschlussart (GRP)	geschraubter Deckel Plus-Minus-Schraube

Umwelt- und Lebensdauerbedingungen

Schutzart (IP-Code)

Schutzart	IP66

Umgebungsbedingungen

Umgebungstemperatur (Betrieb)	-40 °C ... 100 °C

Montage

Montagehinweis	integriertes Sackloch

	Außenbefestigungslaschen optional erhältlich
Schienen Direktmontage	ja
Verwendbare Tragschienenart	NS 15

Zeichnungen

Maßzeichnung

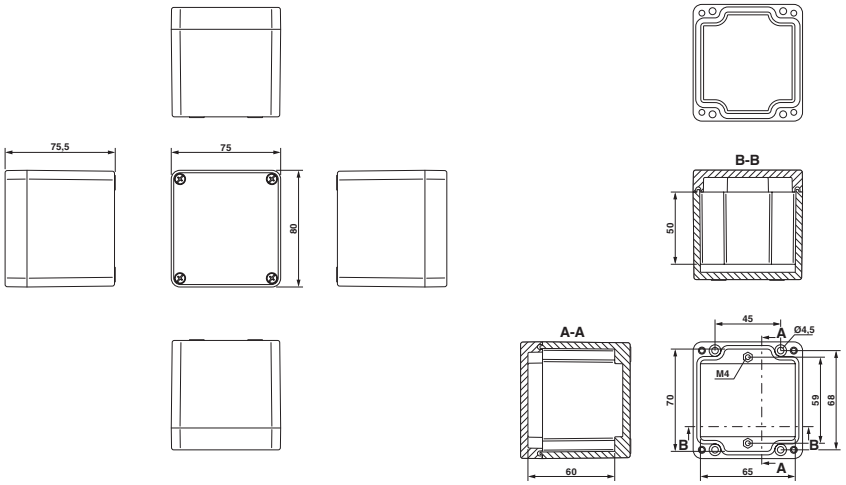

Schemazeichnung

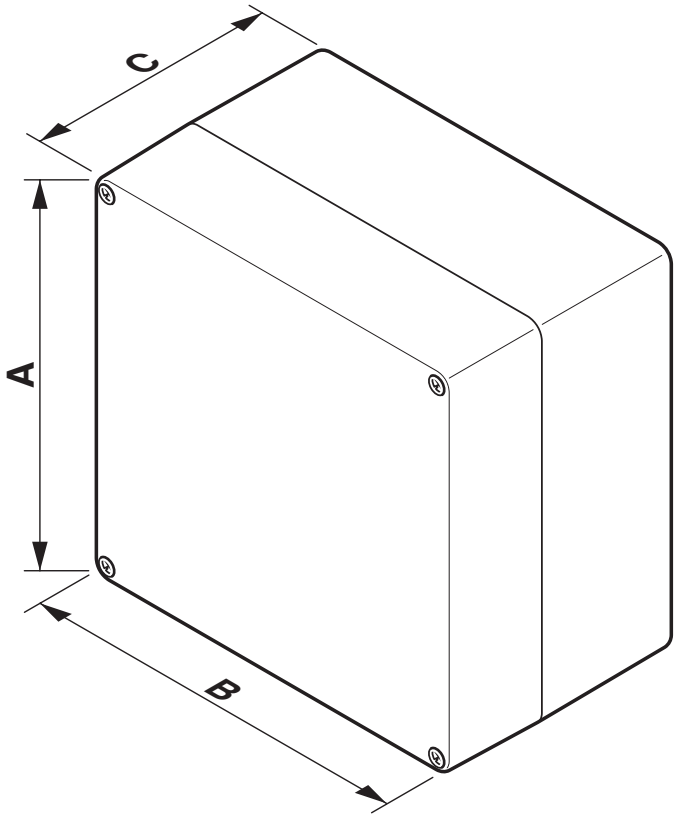

Klassifikationen

ECLASS

ECLASS-13.0	27180101
ECLASS-15.0	27180101

ETIM

ETIM 9.0	EC000261

UNSPSC

UNSPSC 21.0	31261500

Environmental product compliance

EU RoHS

Erfüllt die Anforderungen nach RoHS-Richtlinie	Ja, Keine Ausnahmeregelungen

China RoHS

Environment friendly use period (EFUP)	EFUP-E
	Keine Gefahrstoffe über den Grenzwerten

EU REACH SVHC

Hinweis auf REACH-Kandidatenstoff (CAS-Nr.)	Kein Stoff mit einem Massenanteil von mehr als 0,1 %

Phoenix Contact 2025 © - Alle Rechte vorbehalten
https://www.phoenixcontact.com

PHOENIX CONTACT Deutschland GmbH
Flachsmarktstraße 8
D-32825 Blomberg
+49 52 35/3-1 20 00
info@phoenixcontact.de