E S6 A 200X200X120 - Leergehäuse

0899011

https://www.phoenixcontact.com/de/produkte/0899011

Bitte beachten Sie, dass die in diesem PDF-Dokument angezeigten Daten aus unserem Online-Katalog generiert wurden. Bitte finden Sie die vollständigen Daten in der Benutzer-Dokumentation. Es gelten unsere Allgemeinen Nutzungsbedingungen für Downloads.

Leergehäuse, Material: Edelstahl 316L / 1.4404, Oberflächenwiderstand: gebürstet, silberfarben, 200 mm x 200 mm x 120 mm, Verschlussart: geschraubter Deckel, Lieferumfang - ATD: Montageplatte, Befestigungswinkel mit Montageschrauben, Erdungsbolzen M12 außenseitig angebracht, Installationsanweisung, Montageplatte

Ihre Vorteile

- Innovatives Produktprogramm von Edelstahl-Qualitätsgehäusen als Grundlage für individuelle Klemmenkästen
- Reduzierter Montage- und Zulassungsaufwand durch fertig bestückte Klemmenkästen
- Flanschplatten an vier Gehäuseseiten möglich, inklusive Dichtungsschutz
- Gehäuseanpassungen durch Gewinde, Bohrungen und Rechteckausschnitte unter Berücksichtigung normativer Vorgaben

Kaufmännische Daten

Artikelnummer	0899011
Verpackungseinheit	1 Stück
Mindestbestellmenge	1 Stück
Hinweis	Auftragsgebundene Fertigung (keine Rücknahme)
Verkaufsschlüssel	R1 - Gehäuse+Schaltkästen
Produktschlüssel	BH9112
GTIN	4046356927697
Gewicht pro Stück (inklusive Verpackung)	2,756 kg
Gewicht pro Stück (exklusive Verpackung)	2,756 kg
Zolltarifnummer	94032080
Ursprungsland	DE

Technische Daten

Artikeleigenschaften

Produkttyp	Klemmenkasten
Lieferumfang	Montageplatte
	Befestigungswinkel mit Montageschrauben
	Erdungsbolzen M12 außenseitig angebracht
	Installationsanweisung

Isolationseigenschaften

Schutzklasse	I

Elektrische Eigenschaften

Verlustleistung maximal	9 W (T6 bis 40 °C)
	5,6 W (T6 bis 55 °C)
	3,3 W (T6 bis 65 °C)
	12,4 W (T5 bis 40 °C)
	9 W (T5 bis 55 °C)
	6,8 W (T5 bis 65 °C)
	14,6 W (T4 bis 40 °C)
	7 W (T4 bis 55 °C)
	9 W (T4 bis 65 °C)

Maße

Maßzeichnung	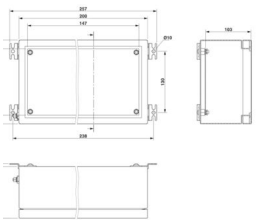
Breite	200 mm
Höhe	200 mm
Tiefe	120 mm
lichte Breite, max. Tragschienenlänge	144 mm
Materialstärke max.	1,5 mm

Materialangaben

Farbe	silberfarben
Material	Edelstahl 316L / 1.4404
Material Dichtung	Silikon
Oberflächenbeschaffenheit	gebürstet
Hinweis	Körnung 240

Mechanische Eigenschaften

Allgemein

Verschlussart (GRP)	geschraubter Deckel Innensechskantschrauben

Umwelt- und Lebensdauerbedingungen

Schutzart (IP-Code)

Schutzart	IP66

Umgebungsbedingungen

Umgebungstemperatur (Betrieb)	-55 °C ... 135 °C

Montage

Montagehinweis	Außenbefestigungslaschen

Zeichnungen

Maßzeichnung

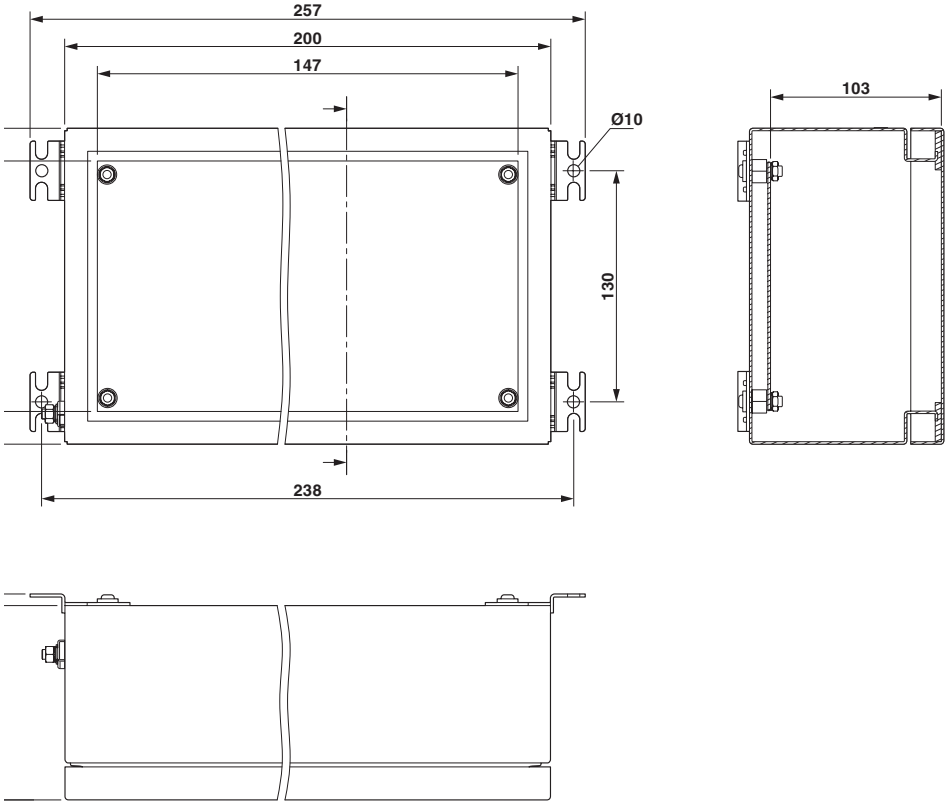

Schemazeichnung

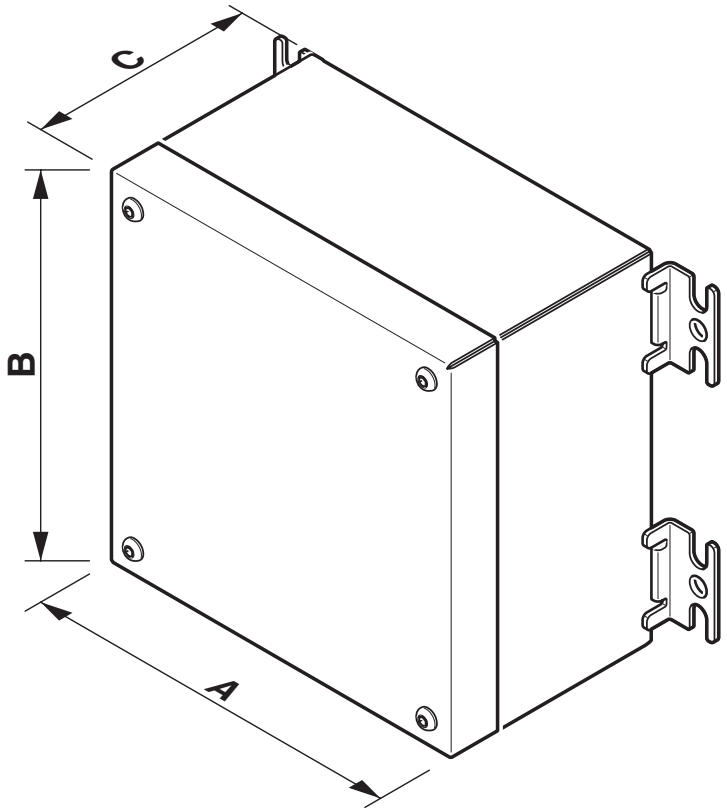

Zulassungen

Zum Herunterladen von Zertifikaten besuchen Sie die Produktdetailseite: https://www.phoenixcontact.com/de/produkte/0899011

ATEX
Zulassungs-ID: Baseefa14ATEX0393U

Klassifikationen

ECLASS

ECLASS-13.0	27180101
ECLASS-15.0	27180101

ETIM

ETIM 9.0	EC000261

UNSPSC

UNSPSC 21.0	31261500

Environmental product compliance

EU RoHS

Erfüllt die Anforderungen nach RoHS-Richtlinie	Ja, Keine Ausnahmeregelungen

EU REACH SVHC

Hinweis auf REACH-Kandidatenstoff (CAS-Nr.)	Kein Stoff mit einem Massenanteil von mehr als 0,1 %

Phoenix Contact 2025 © - Alle Rechte vorbehalten
https://www.phoenixcontact.com

PHOENIX CONTACT Deutschland GmbH
Flachsmarktstraße 8
D-32825 Blomberg
+49 52 35/3-1 20 00
info@phoenixcontact.de