OPT-24DC/230AC/ 1 - Relé de estado sólido miniatura

2967950

https://www.phoenixcontact.com/br/produtos/2967950

Tenha em atenção que os dados exibidos neste documento PDF são gerados a partir de nosso catálogo online. Encontre os dados completos na documentação do usuário. Aplicam-se nossas Condições Gerais de Utilização para downloads.

Relé de estado sólido miniatura plugável, relé de estado sólido de potência, 1 contato normalmente aberto, entrada: 24 V DC, saída: 24-253 V AC/0,75 A

Suas vantagens

- À prova de vibração e impacto
- Com vedação RT III (lavável)
- Sem desgaste e vida longa
- Soldável na placa de circuito impresso
- Chave de tensão neutra com saída AC

Dados comerciais

Código	2967950
Unidades por embalagem	10 Unidade
Chave comercial	DK69
Chave de produto	DK69K2
GTIN	4017918190538
Peso por unidade (inclusive embalagem)	5,75 g
Peso por unidade (exclusive embalagem)	5,75 g
País de origem	JP

OPT-24DC/230AC/ 1 - Relé de estado sólido miniatura

2967950

https://www.phoenixcontact.com/br/produtos/2967950

Dados técnicos

Propriedades do artigo

Tipo de produto	Relé de estado sólido individual
Modo de operação	100 % ED

Propriedades de isolamento: Normas / Determinações

Isolamento	Isolamento básico
Categoria de sobretensão	III
Grau de impurezas	2

Status de atualização de dados

Data da última atualização de dados	19.03.2025

Características elétricas

Potência de dissipação máxima com condição nominal	0,07 W
Tensão de teste (Entrada/saída)	2,5 kV (50 Hz, 1 min., entrada/saída)

Dados da entrada

Tensão nominal de entrada U_N	24 V DC
Faixa de tensão de entrada relativo a U_N	0,8 ... 1,2
Faixa de tensão de entrada	19,2 V DC ... 28,8 V DC
Limite de ligação sinal "0" relativo a U_N	0,35
Limite de ligação sinal "1" relativo a U_N	0,8
Típica corrente de entrada com U_N	6,6 mA
Tempo de ligação típico	10 ms (com U_N)
Tempo de desligamento típico	10 ms (com U_N)
Freqüência de transmissão	10 Hz

Dados de saída

Tipo de contato de comutação	1 elemento de contato
Tipo de saída digital	eletrônico
Faixa de tensão de saída	24 V AC ... 253 V AC
Corrente-limite permanente	0,75 A (vide curva derating)
Corrente de ligação máxima	30 A (10 ms)
Corrente de carga mínima	10 mA
Corrente de fuga	< 1 mA
Ângulo de fases cos phi min	0,5
Integral de carga limite	4,5 A^2s
Queda de tensão com máx. corrente constante limite	< 1 V
Circuito de saída	2 condutores sem massa, chave de tensão neutra
Ligação de proteção	Ligação RCV; Equipamento de proteção RCV

Medidas

OPT-24DC/230AC/ 1 - Relé de estado sólido miniatura

2967950

https://www.phoenixcontact.com/br/produtos/2967950

Desenho de medidas	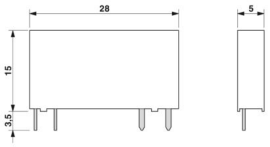
Largura	5 mm
Altura	28 mm
Profundidade	15 mm

Dados de material

Cor	preto (RAL 9005)

Condições ambientais e de vida útil operacional

Condições ambientais

Grau de proteção	RT III
Temperatura ambiente (funcionamento)	-25 °C ... 60 °C
Temperatura ambiente (armazenamento/transporte)	-25 °C ... 70 °C

Certificações

Teste de gases nocivos

Identificação	ISA-S71.04. G3 Harsh Group
	EN 60068-2-60

Normas e disposições

Normas / Determinações

Normas / Determinações	IEC 60664
	EN 50178

Montagem

Instrução de montagem	ordenados sem intervalo
Posição de montagem	opcional

Desenhos

Desenho de medidas

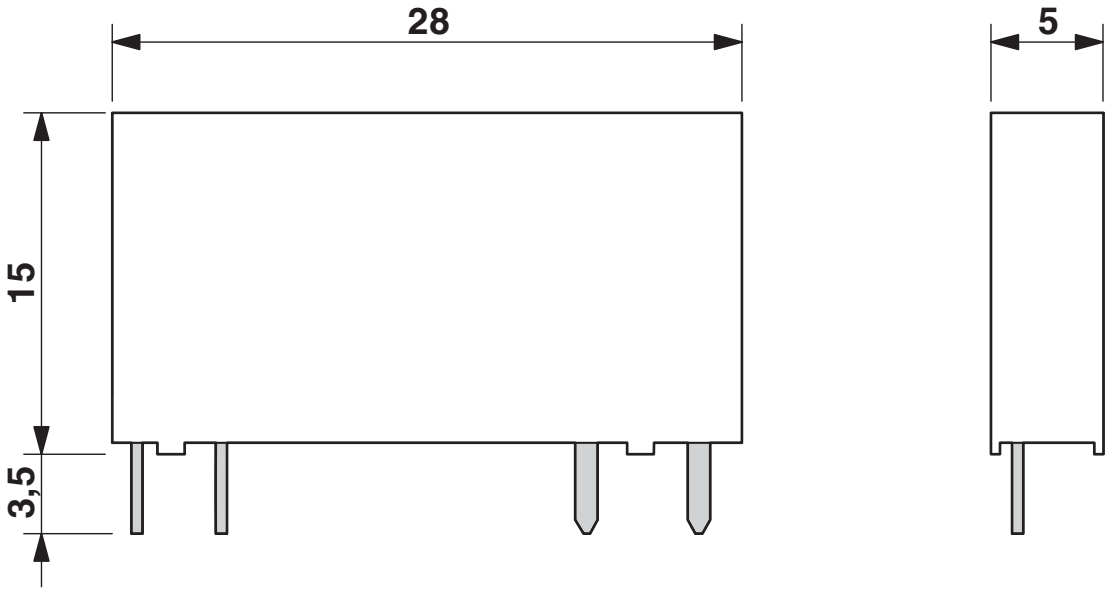

Diagrama

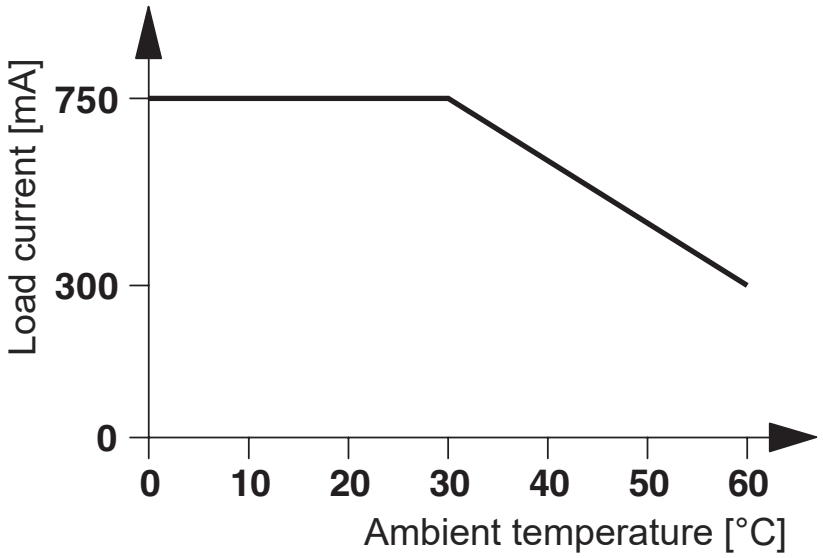

Diagrama de circuitos

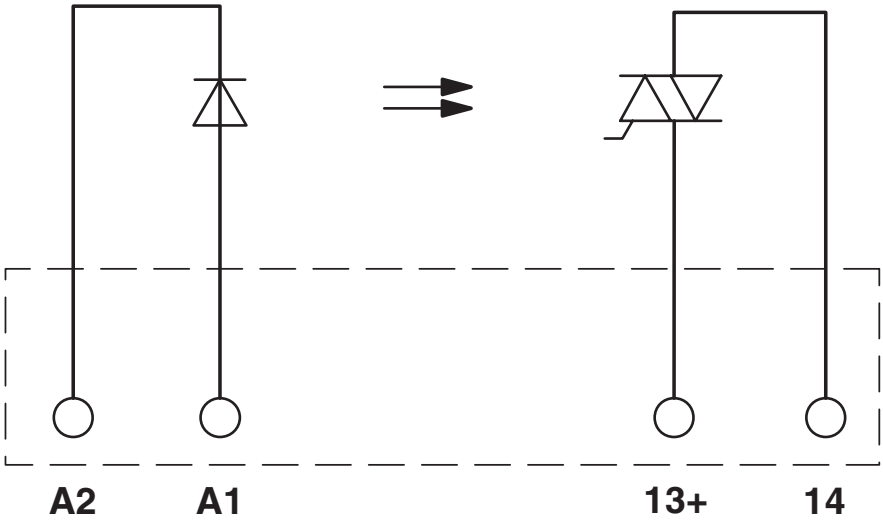

Esquema de pinagem/Geometria de pino de solda

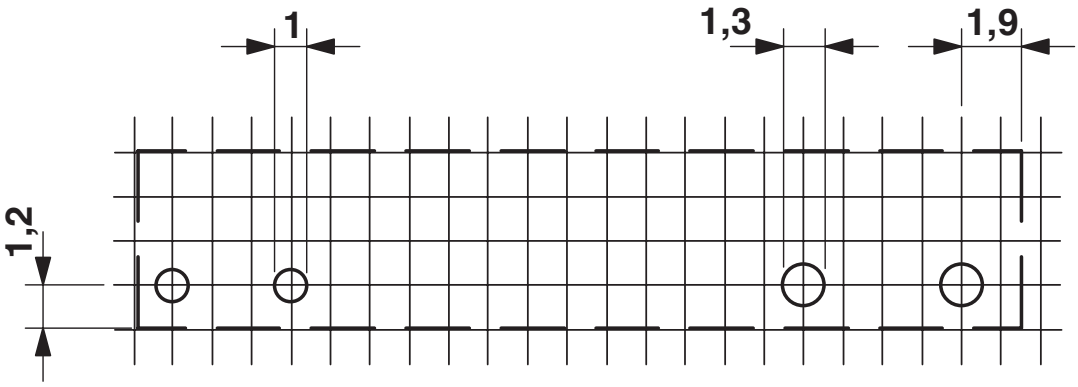

a = divisão de passos 1,25 mm e 1,27 mm

OPT-24DC/230AC/ 1 - Relé de estado sólido miniatura

2967950

https://www.phoenixcontact.com/br/produtos/2967950

Certificações

To download certificates, visit the product detail page: https://www.phoenixcontact.com/br/produtos/2967950

cUL Recognized
ID de certificação: FILE E 195083

UL certificado
ID de certificação: FILE E 195083

EAC
ID de certificação: RU*C-DE.*08.B.00010

UL certificado
ID de certificação: FILE E 195083

cUL Recognized
ID de certificação: FILE E 195083

GL
ID de certificação: 46016-03 HH

OPT-24DC/230AC/ 1 - Relé de estado sólido miniatura

2967950

https://www.phoenixcontact.com/br/produtos/2967950

Classificações

ECLASS

ECLASS-13.0	27371604
ECLASS-15.0	27371604

ETIM

ETIM 9.0	EC001504

UNSPSC

UNSPSC 21.0	39122300

Environmental product compliance

EU RoHS

Cumpre os requisitos segundo a diretiva RoHS	Sim
isenções tanto quanto conhecido	7(a)

China RoHS

Environment friendly use period (EFUP)	EFUP-E
	Nenhuma substância perigosa acima dos valores-limite

EU REACH SVHC

Nota sobre as substâncias candidatas do REACH (n.º CAS)	Lead(n.º CAS: 7439-92-1)
SCIP	a8af46d4-c21c-4cb5-b418-9348cf4fc9a7

Phoenix Contact 2025 © - Todos os direitos reservados
https://www.phoenixcontact.com

PHOENIX CONTACT Ind. Com. Ltda.
Av. das Nações Unidas, 11.541, 19º andar - Brooklin Paulista
CEP:04578-000 - São Paulo/SP - Brasil
(11) 3871-6400
vendas@phoenixcontact.com.br