PLC-OSC- 24DC/ 24DC/ 2 - Módulo de relé de estado sólido

2966634

https://www.phoenixcontact.com/br/produtos/2966634

Tenha em atenção que os dados exibidos neste documento PDF são gerados a partir de nosso catálogo online. Encontre os dados completos na documentação do usuário. Aplicam-se nossas Condições Gerais de Utilização para downloads.

PLC-INTERFACE, composta por terminal básico PLC-BSC.../21 com conexão a parafuso e relé de estado sólido miniatura plugável, para montagem em trilho de fixação NS 35/7,5, 1 contato normalmente aberto, entrada: 24 V DC, saída: 3-33 V DC/3 A

Suas vantagens

- Formato estreito
- Ligação eficiente ao cabeamento do sistema por meio de um adaptador V8
- Relé de estado sólido RT-III vedado
- Circuito de entrada integrado
- Pontes conectoras funcionais
- Chave de tensão neutra com saída AC
- Alta capacidade de conexão

Dados comerciais

Código	2966634
Unidades por embalagem	10 Unidade
Chave comercial	DK62
Chave de produto	DK6223
GTIN	4017918130480
Peso por unidade (inclusive embalagem)	38,4 g
Peso por unidade (exclusive embalagem)	35,5 g
País de origem	DE

PLC-OSC- 24DC/ 24DC/ 2 - Módulo de relé de estado sólido

2966634

https://www.phoenixcontact.com/br/produtos/2966634

Dados técnicos

Propriedades do artigo

Tipo de produto	Módulo de relé de estado sólido
Família de produtos	PLC-INTERFACE
Aplicação	Universal
Modo de operação	100 % ED

Propriedades de isolamento: Normas / Determinações

Isolamento	Isolamento básico
Categoria de sobretensão	III
Grau de impurezas	2

Status de atualização de dados

Data da última atualização de dados	30.06.2025

Características elétricas

Potência de dissipação máxima com condição nominal	0,2 W
Tensão de teste (Entrada/saída)	2,5 kV (50 Hz, 1 min., entrada/saída)

Dados da entrada

Tensão nominal de entrada U_N	24 V DC
Tensão nominal (Relé de estado sólido acoplado)	24 V DC
Faixa de tensão de entrada relativo a U_N	0,8 ... 1,2
Faixa de tensão de entrada	19,2 V DC ... 28,8 V DC
Limite de ligação sinal "0" relativo a U_N	≤ 0,4
Limite de ligação sinal "1" relativo a U_N	≥ 0,8
Típica corrente de entrada com U_N	8,5 mA
Tempo de ligação típico	20 µs (com U_N)
Tempo de desligamento típico	300 µs (com U_N)
Indicação de tensão operacional	LED amarelo
Ligação de proteção	Proteção contra inversão de polaridade; Diodo de proteção contra inversão de polaridade
	Diodo de free-wheeling; Diodo de free-wheeling
Freqüência de transmissão	300 Hz

Dados de saída

Tipo de contato de comutação	1 elemento de contato
Tipo de saída digital	eletrônico
Tipo de contato	Contato de potência
Faixa de tensão de saída	3 V DC ... 33 V DC
Corrente-limite permanente	3 A (vide curva derating)
Corrente de ligação máxima	15 A (10 ms)
Queda de tensão com máx. corrente constante limite	≤ 200 mV
Circuito de saída	2 condutores sem massa

Ligação de proteção	Proteção contra inversão de polaridade; Diodo de proteção contra inversão de polaridade
	Proteção contra surto

Dados de conexão

Tipo de conexão	Conexão a parafuso
Comprimento de decapagem	8 mm
Rosca	M3
Bitola do condutor, fixa	0,14 mm² ... 2,5 mm²
Bitola do condutor, flexível	0,14 mm² ... 2,5 mm²
	0,2 mm² ... 2,5 mm² (Terminal tubular individual)
	2x 0,5 mm² ... 1,5 mm² (Terminal tubular TWIN)
Bitola do condutor AWG	26 ... 14
Torque de aperto	0,6 Nm ... 0,8 Nm

Medidas

Largura	6,2 mm
Altura	80 mm
Profundidade	94 mm

Dados de material

Cor	cinza (RAL 7042)
Classe de inflamabilidade conforme UL 94 (Caixa)	V0 (Caixa)

Condições ambientais e de vida útil operacional

Condições ambientais

Temperatura ambiente (funcionamento)	-25 °C ... 60 °C
Temperatura ambiente (armazenamento/transporte)	-25 °C ... 70 °C

Certificações

CE

Certificado	Conformidade CE

UKCA

Certificado	Conforme UKCA

Certificação para construção naval

Certificado	TAE0000196

Teste de gases nocivos

Identificação	ISA-S71.04. G3 Harsh Group
	EN 60068-2-60

Dados de construção naval

Temperature	D
Humidity	A

Vibração	B/C
EMC	B
Enclosure	Required protection according to the Rules shall be provided upon installation on board

Dados EMC

Compatibilidade eletromagnética	Conformidade com diretriz EMV
Diretiva de baixa tensão	Conformidade com a Directiva de Baixa Tensão

Normas e disposições

Normas / Determinações

Normas / Determinações	IEC 60947-5-1

Montagem

Tipo de montagem	Montagem em trilho de fixação
Instrução de montagem	ordenados sem intervalo
Posição de montagem	opcional

Desenhos

Diagrama

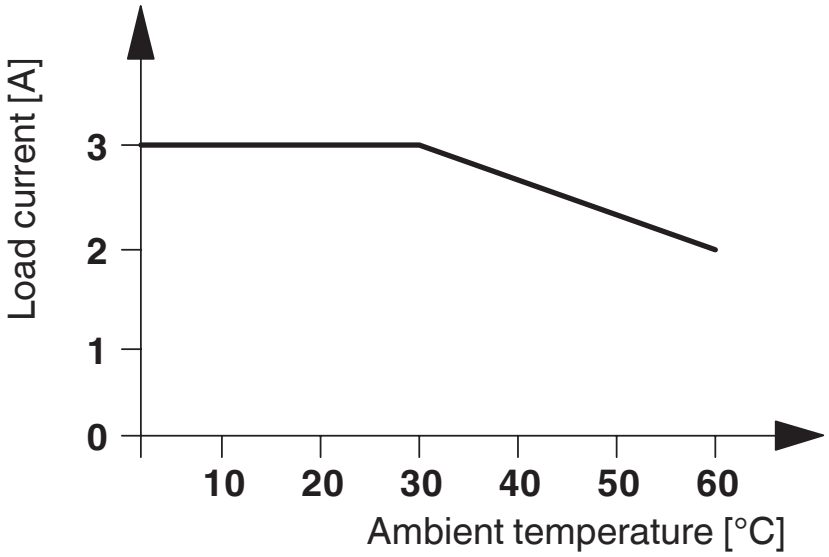

Diagrama de circuitos

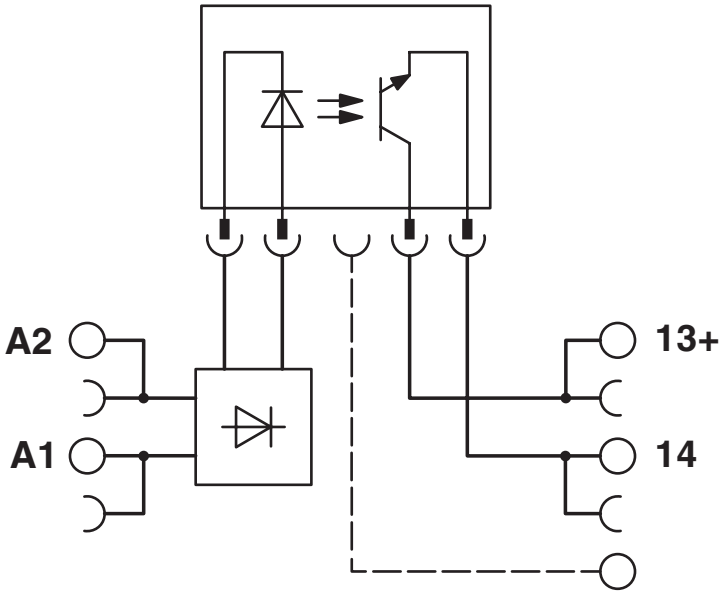

Certificações

To download certificates, visit the product detail page: https://www.phoenixcontact.com/br/produtos/2966634

DNV GL
ID de certificação: TAE0000196

cULus Listed
ID de certificação: E140324

Classificações

ECLASS

ECLASS-13.0	27371604
ECLASS-15.0	27371604

ETIM

ETIM 9.0	EC001504

UNSPSC

UNSPSC 21.0	39122300

Environmental product compliance

EU RoHS

Cumpre os requisitos segundo a diretiva RoHS	Sim
isenções tanto quanto conhecido	7(a), 7(c)-I

China RoHS

Environment friendly use period (EFUP)	EFUP-50
	Uma lista de declaração conforme a RoHS da China relativa a artigos encontra-se na área de downloads do respectivo artigo, em "Declaração do fabricante". Para todos os artigos com EFUP-E não é emitida nem necessária uma tabela de declaração conforme a RoHS da China.

EU REACH SVHC

Nota sobre as substâncias candidatas do REACH (n.º CAS)	Hexahydromethylphthalic anhydride(n.º CAS: Não aplicável)
	Lead(n.º CAS: 7439-92-1)
SCIP	1c90fd80-b8ea-4fd2-b025-7f8cec045b44

Phoenix Contact 2025 © - Todos os direitos reservados
https://www.phoenixcontact.com

PHOENIX CONTACT Ind. Com. Ltda.
Av. das Nações Unidas, 11.541, 19º andar - Brooklin Paulista
CEP:04578-000 - São Paulo/SP - Brasil
(11) 3871-6400
vendas@phoenixcontact.com.br