DEK-OV- 5DC/240AC/800 - Módulo de relé de estado sólido

2964623

https://www.phoenixcontact.com/br/produtos/2964623

Tenha em atenção que os dados exibidos neste documento PDF são gerados a partir de nosso catálogo online. Encontre os dados completos na documentação do usuário. Aplicam-se nossas Condições Gerais de Utilização para downloads.

Terminal de relé de estado sólido de potência, entrada: 5 V DC, saída: 10-253 V AC/800 mA, largura do terminal 6,2 mm

Suas vantagens

- Pontes de inserção EB-DIK
- Variante de atuador disponível
- Identificação e montagem com o conforto de réguas de terminais
- Comutação sem desgaste até 24 V DC/10 A ou 240 V AC/800 mA
- Ligação de proteção de saída integrada
- Chave de tensão neutra com saída AC
- Indicação de estado
- Circuito de entrada integrado
- Isolamento galvânico entre entrada e saída até 2,5 kVef

Dados comerciais

Código	2964623
Unidades por embalagem	10 Unidade
Chave comercial	DK61
Chave de produto	DK61A1
GTIN	4017918130909
Peso por unidade (inclusive embalagem)	21,071 g
Peso por unidade (exclusive embalagem)	21,071 g
País de origem	CN

Dados técnicos

Avisos

Nota de encomenda:	A caixa está aberta de um dos lados. A tampa correta é a D-DEK 1,5 GN (2716949).
Indicação sobre a aplicação	Utilização de jumpers EB 80-DIK... nos bornes DEK: devido a uma possível expansão (reduzida) da caixa DEK causada por absorção de umidade é do ar ambiente, bem como uma folga de tolerância desfavorável entre uma maior quantidade de bornes DEK e o jumper EB 80-DIK..., em caso de utilização dos jumpers EB 80-DIK... é recomendável que estes sejam separados após 10 a 12 bornes DEK e no local colocar uma ponte de fios para respectivamente o borne DEK seguinte.

Propriedades do artigo

Tipo de produto	Módulo de relé de estado sólido
Família de produtos	DEK
Aplicação	Função de saída
Modo de operação	100 % ED

Propriedades de isolamento: Normas / Determinações

Isolamento	Isolamento básico
Categoria de sobretensão	III
Grau de impurezas	2

Status de atualização de dados

Data da última atualização de dados	23.07.2025

Características elétricas

Tensão de teste (Entrada/saída)	2,5 kV AC (50 Hz, 1 min., entrada/saída)

Dados da entrada

Tensão nominal de entrada U_N	5 V DC
Faixa de tensão de entrada relativo a U_N	0,8 ... 1,2
Faixa de tensão de entrada	4 V DC ... 6 V DC
Limite de ligação sinal "0" relativo a U_N	≤ 0,4
Limite de ligação sinal "1" relativo a U_N	≥ 0,8
Típica corrente de entrada com U_N	10,2 mA
Tempo de ligação típico	< 10 ms
Tempo de desligamento típico	< 10 ms
Indicação de tensão operacional	LED amarelo
Ligação de proteção	Proteção contra inversão de polaridade; Diodo de proteção contra inversão de polaridade
	Proteção contra surto
Freqüência de transmissão	10 Hz

Dados de saída

Tipo de contato de comutação	1 elemento de contato
Tipo de saída digital	eletrônico
Faixa de tensão de saída	10 V AC ... 253 V AC (50/60 Hz)
Corrente-limite permanente	0,8 A (vide curva derating)
Corrente de ligação máxima	30 A (t = 10 ms)
Corrente de carga mínima	10 mA
Corrente de fuga	1,2 mA
Corrente de pico	30 A (t = 10 ms)
Ângulo de fases cos phi min	0,5
Integral de carga limite	4,5 A^2s
Tensão inversa de pico	600 V (Tensão periódica de bloqueio de picos)
Queda de tensão com máx. corrente constante limite	≤ 1 V
Circuito de saída	2 condutores sem massa, chave de tensão neutra
Ligação de proteção	Ligação RCV; Equipamento de proteção RCV

Dados de conexão

Tipo de conexão	Conexão a parafuso
Comprimento de decapagem	8 mm
Rosca	M3
Bitola do condutor, fixa	0,2 mm² ... 2,5 mm²
Bitola do condutor, flexível	0,2 mm² ... 2,5 mm²
Bitola do condutor AWG	24 ... 14
Torque de aperto	0,4 Nm ... 0,5 Nm

Medidas

Largura	6,2 mm
Altura	80 mm
Profundidade	56 mm

Dados de material

Cor	verde (RAL 6021)

Condições ambientais e de vida útil operacional

Condições ambientais

Temperatura ambiente (funcionamento)	-20 °C ... 60 °C
Temperatura ambiente (armazenamento/transporte)	-20 °C ... 70 °C

Normas e disposições

Normas / Determinações

Normas / Determinações	IEC 60947-5-1

Montagem

Tipo de montagem	Montagem em trilho de fixação
Instrução de montagem	ordenados sem intervalo

Posição de montagem	opcional

Desenhos

Diagrama

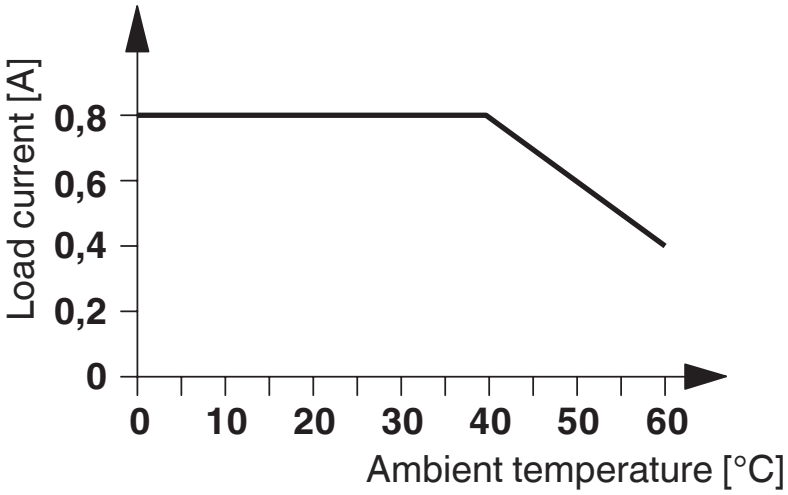

Diagrama de circuitos

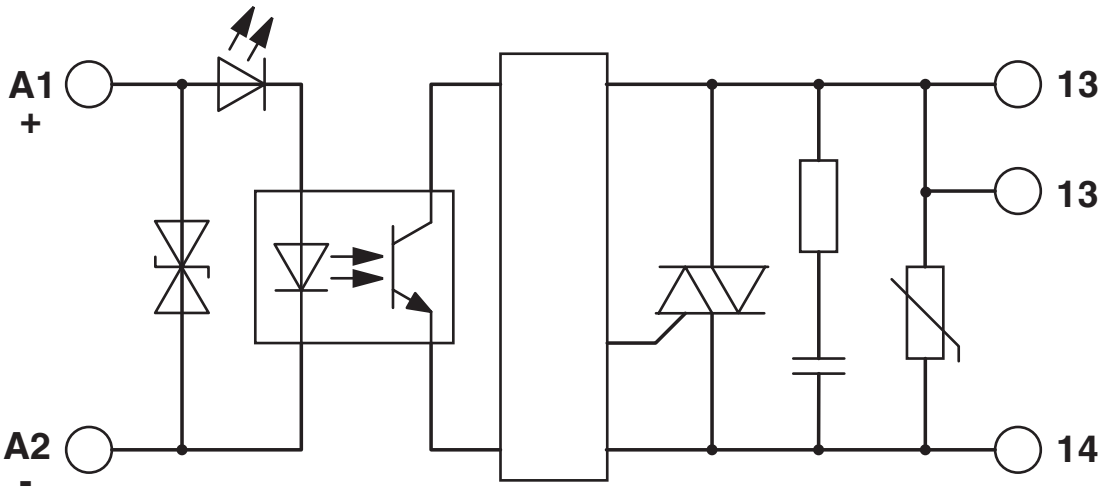

1 = chave de tensão neutra

Certificações

To download certificates, visit the product detail page: https://www.phoenixcontact.com/br/produtos/2964623

EAC
ID de certificação: RU*C-DE.*08.B.00010

Classificações

ECLASS

ECLASS-13.0	27371604
ECLASS-15.0	27371604

ETIM

ETIM 9.0	EC001504

UNSPSC

UNSPSC 21.0	39122300

Environmental product compliance

EU RoHS

Cumpre os requisitos segundo a diretiva RoHS	Sim
isenções tanto quanto conhecido	7(a), 7(c)-I

China RoHS

Environment friendly use period (EFUP)	EFUP-50
	Uma lista de declaração conforme a RoHS da China relativa a artigos encontra-se na área de downloads do respectivo artigo, em "Declaração do fabricante". Para todos os artigos com EFUP-E não é emitida nem necessária uma tabela de declaração conforme a RoHS da China.

EU REACH SVHC

Nota sobre as substâncias candidatas do REACH (n.º CAS)	Hexahydromethylphthalic anhydride(n.º CAS: Não aplicável)
	Lead(n.º CAS: 7439-92-1)
SCIP	863305d9-1fdf-4ae6-9ef3-1fc182b01e9e

Phoenix Contact 2025 © - Todos os direitos reservados
https://www.phoenixcontact.com

PHOENIX CONTACT Ind. Com. Ltda.
Av. das Nações Unidas, 11.541, 19º andar - Brooklin Paulista
CEP:04578-000 - São Paulo/SP - Brasil
(11) 3871-6400
vendas@phoenixcontact.com.br