ELR 3/ 9-500 - Relé de carga

2941714

https://www.phoenixcontact.com/br/produtos/2941714

Tenha em atenção que os dados exibidos neste documento PDF são gerados a partir de nosso catálogo online. Encontre os dados completos na documentação do usuário. Aplicam-se nossas Condições Gerais de Utilização para downloads.

Relé eletrônico de carga, para comando direto de usuários na rede trifásica, com LED e equipamento de proteção, saída: 110-550 V AC/3 x 9 A

Suas vantagens

- Comutação sem ruído e sem desgaste até 500 V AC/9 A
- Alta frequência de comutação
- Ligação de proteção na entrada e saída
- Indicação de operação

Dados comerciais

Código	2941714
Unidades por embalagem	1 Unidade
Chave comercial	CK72
Chave de produto	DK7212
GTIN	4017918104559
Peso por unidade (inclusive embalagem)	737,77 g
Peso por unidade (exclusive embalagem)	731 g
País de origem	DE

Dados técnicos

Propriedades do artigo

Tipo de produto	Contator para semi-condutor
Modo de operação	100 % ED

Propriedades de isolamento: Espaços de ar e de fuga entre circuitos de corrente

Isolamento	Isolamento básico

Características elétricas

Número de fases	3
Frequência de comutação	máx. 10 Hz (com cos φ = 0,5)
Potência de dissipação máxima com condição nominal	43 W
Tipo de rede	3 fásico
Tensão de teste (Entrada/saída)	2,5 kV (50 Hz, 60 s)
Frequência de comutação	máx. 10 Hz (com cos φ = 0,5)

Dados da entrada

Comandar

Denominação entrada	Entrada de comando direita / esquerda
Tensão de controle U_C	24 V DC
Faixa de tensão de acionamento	19,2 V DC ... 28,8 V DC
Faixa de tensão relativa a U_C	0,8 ... 1,2
	0,8 ... 1,2
Corrente de controle I_C	16 mA
Tempo de reação no modo normal	20 ms
	20 ms
Ligação de proteção	Proteção contra inversão de polaridade; Diodo de proteção contra inversão de polaridade
	Proteção contra surto
Indicação de estado	LED (amarelo)
Freqüência de transmissão	1 Hz (com cos φ = 0,5)

Dados de saída

Saída AC

Tensão nominal de operação U_e	500 V AC
Faixa de tensão operacional	110 V AC ... 550 V AC
Tensão inversa de pico	1200 V
Frequência de rede	50 Hz
	60 Hz
Faixa de corrente de carga	150 mA ... 9 A (vide derating)
Corrente de fuga	típ. 7 mA
Tensão residual	típ. 1,5 V

Corrente de pico	230 A (tp = 10 ms, com 25 °C)
Ligação de proteção	Elemento RC; Elemento RC
	Proteção contra surto
Limitação de sobretensão	> 750 V

Dados de conexão

Circuito de comando

Tipo de conexão	Conexão a parafuso
Comprimento de decapagem	8 mm
Rosca	M3
Bitola do condutor, fixa	0,2 mm² ... 6 mm²
Bitola do condutor, flexível	0,2 mm² ... 4 mm²
Bitola do condutor AWG	24 ... 10

Circuito de carga

Tipo de conexão	Conexão a parafuso
Comprimento de decapagem	8 mm
Rosca	M3
Bitola do condutor, fixa	0,2 mm² ... 6 mm²
Bitola do condutor, flexível	0,2 mm² ... 4 mm²
Bitola do condutor AWG	24 ... 10

Medidas

Largura	62 mm
Altura	84 mm
Profundidade	110 mm

Dados de material

Cor	verde (RAL 6021)

Condições ambientais e de vida útil operacional

Condições ambientais

Grau de proteção	IP20
Temperatura ambiente (funcionamento)	-20 °C ... 60 °C
Temperatura ambiente (armazenamento/transporte)	-20 °C ... 70 °C

Normas e disposições

Espaços de ar e de fuga entre circuitos de corrente

Normas / Determinações	EN 50178

Determinações EMC

Normas / Determinações	EN 61000-6-2
	EN 61000-6-4

Montagem

Tipo de montagem	Montagem em trilho de fixação
Instrução de montagem	alinhável com distância > 20 mm
Posição de montagem	vertical (trilho de fixação horizontal)

Desenhos

Diagrama

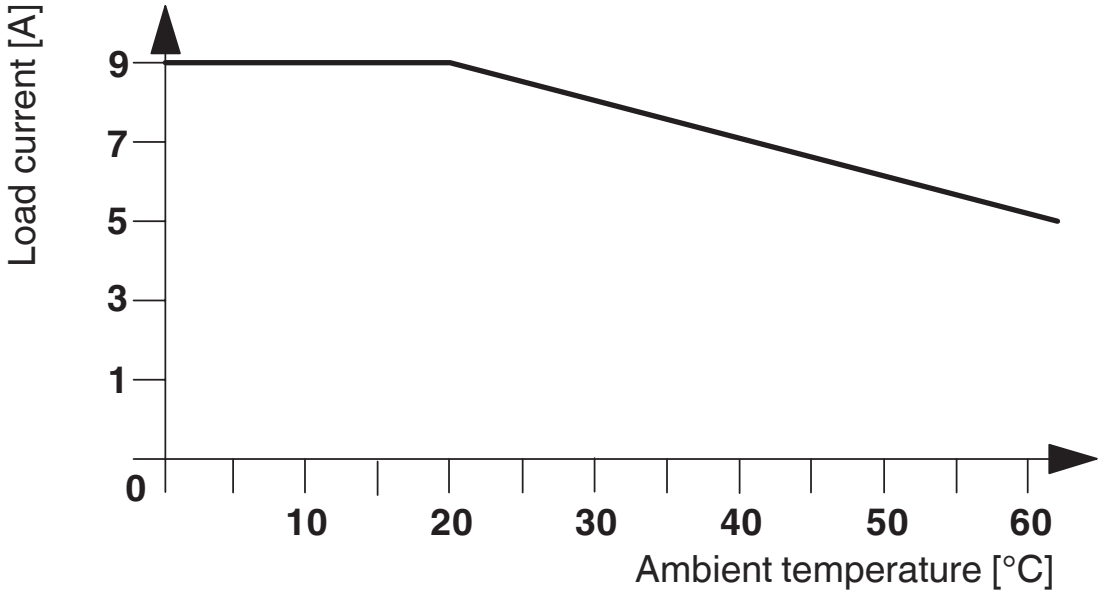

Diagrama

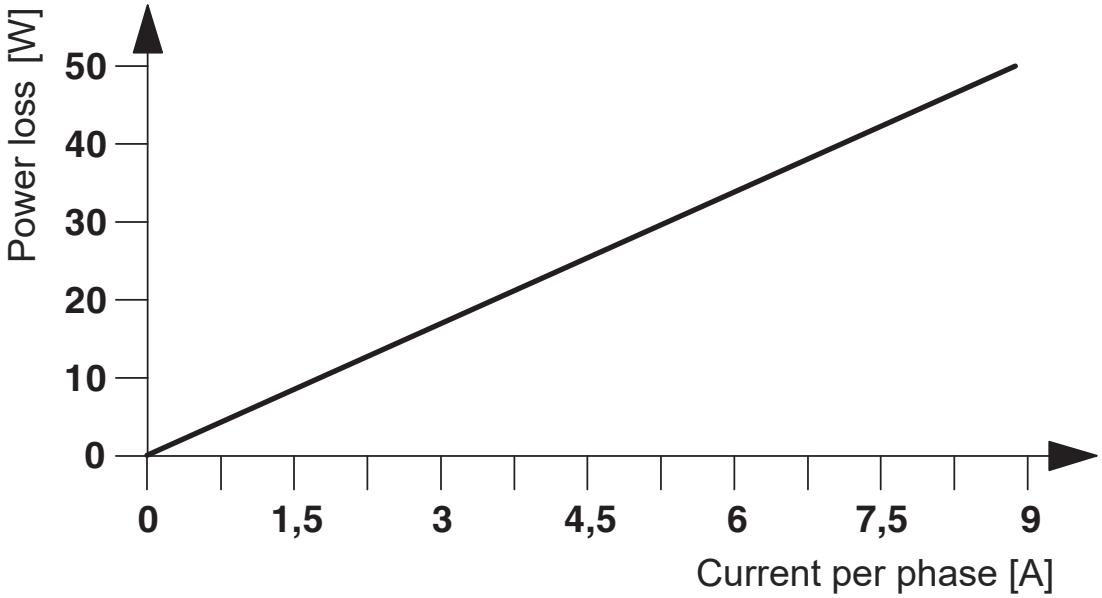

Diagrama de bloco

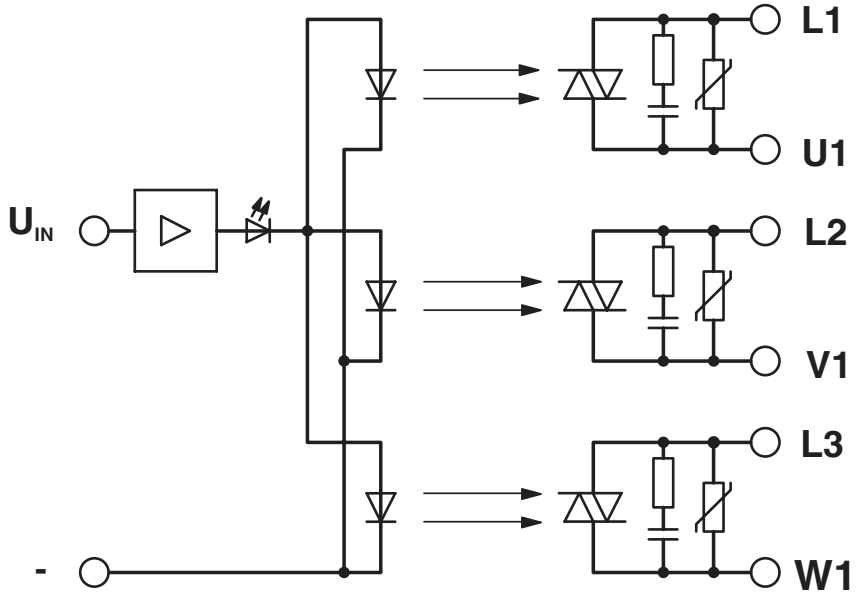

Classificações

UNSPSC

UNSPSC 21.0	39122333

Environmental product compliance

EU RoHS

Cumpre os requisitos segundo a diretiva RoHS	Sim
isenções tanto quanto conhecido	7(a), 7(c)-I

China RoHS

Environment friendly use period (EFUP)	EFUP-50
	Uma lista de declaração conforme a RoHS da China relativa a artigos encontra-se na área de downloads do respectivo artigo, em "Declaração do fabricante". Para todos os artigos com EFUP-E não é emitida nem necessária uma tabela de declaração conforme a RoHS da China.

EU REACH SVHC

Nota sobre as substâncias candidatas do REACH (n.º CAS)	Hexahydromethylphthalic anhydride(n.º CAS: Não aplicável)
	Lead(n.º CAS: 7439-92-1)
SCIP	59dc1f4a-919f-48e0-b287-4c46764def6e

Phoenix Contact 2025 © - Todos os direitos reservados
https://www.phoenixcontact.com

PHOENIX CONTACT Ind. Com. Ltda.
Av. das Nações Unidas, 11.541, 19º andar - Brooklin Paulista
CEP:04578-000 - São Paulo/SP - Brasil
(11) 3871-6400
vendas@phoenixcontact.com.br