PLC-OSC- 24DC/ 24DC/100KHZ - Módulo de relé de estado sólido

2902964

https://www.phoenixcontact.com/br/produtos/2902964

Tenha em atenção que os dados exibidos neste documento PDF são gerados a partir de nosso catálogo online. Encontre os dados completos na documentação do usuário. Aplicam-se nossas Condições Gerais de Utilização para downloads.

Relé de estado sólido de entrada, frequência de transmissão: 100 kHz, com indicador luminoso e ligação de proteção no circuito de entrada e saída, entrada: 24 V DC, saída: 4 - 30 V DC/50 mA

Dados comerciais

Código	2902964
Unidades por embalagem	1 Unidade
Nota	Produção ligada a pedido (sem retorno)
Chave comercial	CK62
Chave de produto	DK6215
GTIN	4046356702829
Peso por unidade (inclusive embalagem)	43,3 g
Peso por unidade (exclusive embalagem)	33,6 g
País de origem	DE

PLC-OSC- 24DC/ 24DC/100KHZ - Módulo de relé de estado sólido

2902964

https://www.phoenixcontact.com/br/produtos/2902964

Dados técnicos

Propriedades do artigo

Tipo de produto	Módulo de relé de estado sólido
Família de produtos	PLC-INTERFACE
Aplicação	Optoacoplador de entrada 100 kHz
Modo de operação	100 % ED

Propriedades de isolamento: Espaços de ar e de fuga entre circuitos de corrente

Isolamento	Isolamento básico
Categoria de sobretensão	II
Grau de impurezas	2

Status de atualização de dados

Data da última atualização de dados	03.07.2025

Características elétricas

Potência de dissipação máxima com condição nominal	0,14 W
Tensão de teste (Entrada/saída)	2,5 kV_{eff} (50 Hz, 1 min., entrada/saída)

Espaços de ar e de fuga entre circuitos de corrente

Tensão de isolamento nominal	50 V DC
Tensão de teste	0,5 kV

Dados da entrada

Tensão nominal de entrada U_N	24 V DC
Faixa de tensão de entrada relativo a U_N	0,8 ... 1,2
Faixa de tensão de entrada	19,2 V DC ... 28,8 V DC
Limite de ligação sinal "0" relativo a U_N	< 0,4
Limite de ligação sinal "1" relativo a U_N	> 0,8
Típica corrente de entrada com U_N	6 mA
Tempo de ligação típico	1,5 µs
Tempo de desligamento típico	2 µs
Indicação de tensão operacional	LED amarelo
Ligação de proteção	Proteção contra inversão de polaridade
	Proteção contra surto
Limitação de sobretensão	> 33 V
Freqüência de transmissão	100 kHz

Dados de saída

Denominação	Dados de saída
Tipo de contato de comutação	1 elemento de contato
Tipo de saída digital	eletrônico

Faixa de tensão de saída	4 V DC ... 30 V DC
Corrente-limite permanente	50 mA
Corrente de repouso	4,3 mA
Limitação de sobretensão	> 35 V
Queda de tensão com máx. corrente constante limite	< 0,5 V
Circuito de saída	3 condutores, referenciados ao terra
Ligação de proteção	Proteção contra inversão de polaridade
	Proteção contra surto

Dados de conexão

Tipo de conexão	Conexão a parafuso
Comprimento de decapagem	8 mm
Rosca	M3
Bitola do condutor, fixa	0,14 mm² ... 2,5 mm²
Bitola do condutor, flexível	0,14 mm² ... 2,5 mm²
	0,2 mm² ... 2,5 mm² (Terminal tubular individual)
	2x 0,5 mm² ... 1,5 mm² (Terminal tubular TWIN)
Bitola do condutor AWG	26 ... 14
Torque de aperto	0,6 Nm ... 0,8 Nm

Medidas

Largura	6,2 mm
Altura	80 mm
Profundidade	86 mm

Dados de material

Cor	cinza (RAL 7042)

Condições ambientais e de vida útil operacional

Condições ambientais

Grau de proteção	IP20
Temperatura ambiente (funcionamento)	-20 °C ... 60 °C
Temperatura ambiente (armazenamento/transporte)	-25 °C ... 75 °C

Certificações

Teste de gases nocivos

Identificação	ISA-S71.04. G3 Harsh Group
	EN 60068-2-60

Normas e disposições

Espaços de ar e de fuga entre circuitos de corrente

Normas / Determinações	DIN EN 50178

Montagem

Tipo de montagem	Montagem em trilho de fixação
Instrução de montagem	ordenados sem intervalo
Posição de montagem	opcional

Desenhos

Diagrama de circuitos

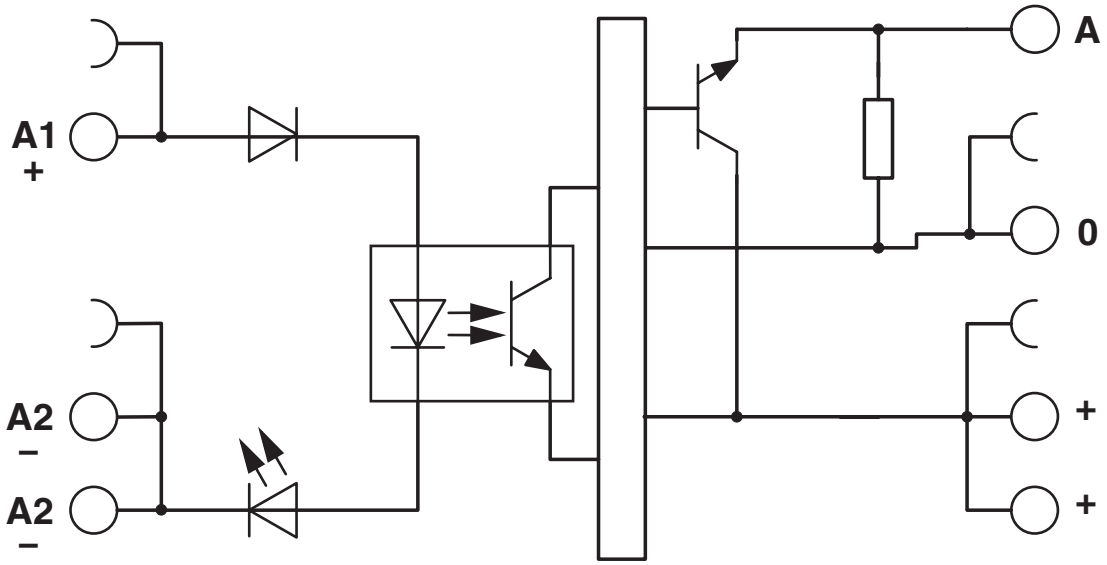

Classificações

ETIM

ETIM 8.0	EC001504

UNSPSC

UNSPSC 21.0	39122300

Environmental product compliance

EU RoHS

Cumpre os requisitos segundo a diretiva RoHS	Sim
isenções tanto quanto conhecido	7(a), 7(c)-I

China RoHS

Environment friendly use period (EFUP)	EFUP-50
	Uma lista de declaração conforme a RoHS da China relativa a artigos encontra-se na área de downloads do respectivo artigo, em "Declaração do fabricante". Para todos os artigos com EFUP-E não é emitida nem necessária uma tabela de declaração conforme a RoHS da China.

EU REACH SVHC

Nota sobre as substâncias candidatas do REACH (n.º CAS)	Lead(n.º CAS: 7439-92-1)

Phoenix Contact 2025 © - Todos os direitos reservados
https://www.phoenixcontact.com

PHOENIX CONTACT Ind. Com. Ltda.
Av. das Nações Unidas, 11.541, 19º andar - Brooklin Paulista
CEP:04578-000 - São Paulo/SP - Brasil
(11) 3871-6400
vendas@phoenixcontact.com.br