FL CAT5 TERMINAL BOX - Patch panel

2744610

https://www.phoenixcontact.com/br/produtos/2744610

Tenha em atenção que os dados exibidos neste documento PDF são gerados a partir de nosso catálogo online. Encontre os dados completos na documentação do usuário. Aplicam-se nossas Condições Gerais de Utilização para downloads.

Patch panel, um soquete RJ45 em 4 bornes de conexão a parafuso (alocação 1, 2, 3, 6), CAT5e, 10/100 MBit/s, adaptador para trilho de fixação, IP20, contato blindado com o trilho de fixação

Descrição do produto

Os patch panels para Ethernet permitem uma conexão simples e rápida entre o cabeamento de campo e do quadro de comando. Os campos de conexão passivos são uma alternativa confortável para a montagem de conectores RJ45 no local.

Suas vantagens

- Ligação de blindagem segura no potencial de aterramento
- Montagem sobre trilho de fixação
- 10/100 MBit/s
- CAT5e
- Certificação para construção naval conforme DNV GL

Dados comerciais

Código	2744610
Unidades por embalagem	10 Unidade
Chave comercial	DNC3
Chave de produto	DNC331
GTIN	4017918819477
Peso por unidade (inclusive embalagem)	50,7 g
Peso por unidade (exclusive embalagem)	42,748 g
País de origem	US

Dados técnicos

Avisos

Nota sobre a aplicação

Indicação sobre a aplicação	Somente para uso industrial

Propriedades do artigo

Tipo de produto	Painel de junção
MTBF	6702 Anos (Padrão Telcordia, temperatura: 25 °C, ciclo de trabalho: 21% (5 dias/semana, 8 h/dia))
	2962 Anos (Padrão Telcordia, temperatura: 40 °C, ciclo de trabalho: 34,25% (5 dias/semana, 12 h/dia))

Características elétricas

Alimentação

Consumo de corrente típico	< 1 A

Interfaces

Dados: Interface Ethernet, 10/100Base-T(X) conforme IEEE 802.3

Taxa de transmissão serial	10/100 MBit/s
Tipo de conexão	Conexão a parafuso
Número de canais	1
Torque de aperto	0,22 Nm ... 0,25 Nm
Definição das conexões	1:1
Comprimento de transmissão	100 m (inclusive linhas de junção)
Descarregador/ponto de conexão rígido	0,14 mm² ... 1,5 mm²
Descarregador/ponto de conexão flexível	0,14 mm² ... 1 mm²
Condutor único/ponto de prensagem do AWG rígido máx.	16
Condutor único/ponto de prensagem do AWG rígido mín.	26

Dados: Interface Ethernet, 10/100Base-T(X) conforme IEEE 802.3

Tipo de conexão	RJ45 CAT5e
Número de canais	1

Medidas

Desenho de medidas	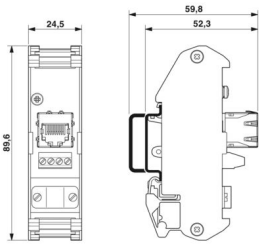

Largura	25 mm
Altura	90 mm
Profundidade	52 mm

Dados de material

Cor (Caixa)	verde (RAL 6021)
Material (Caixa)	PVC / PA

Cabos/condutores

Diâmetro externo de linha	6 mm ... 10 mm
Impedância de linha	100 Ω

Características mecânicas

Dados mecânicos

Ciclos de encaixe	≤ 2500

Ensaios mecânicos

Resistência à vibração conforme EN 60068-2-6/IEC 60068-2-6	: 5g, 10 ... 150 Hz, 2,5 h, no sentido XYZ
Impacto conforme a EN 60068-2-27/IEC 60068-2-27	: 25g, duração 11 ms, impulso de choque semisenoidal

Condições ambientais e de vida útil operacional

Condições ambientais

Grau de proteção	IP20
Temperatura ambiente (funcionamento)	-25 °C ... 70 °C
Temperatura ambiente (armazenamento/transporte)	-25 °C ... 85 °C
Temperatura ambiente (montagem)	-10 °C ... 70 °C
Umidade do ar admissível (funcionamento)	25 % ... 95 % (sem condensação)

Certificações

Engenharia naval

Identificação	DNV GL

Dados de construção naval

Temperature	B
Humidity	A
Vibração	A
EMC	B
Enclosure	Required protection according to the Rules shall be provided upon installation on board

Montagem

Tipo de montagem	Montagem em trilho de fixação

Desenhos

Desenho de medidas

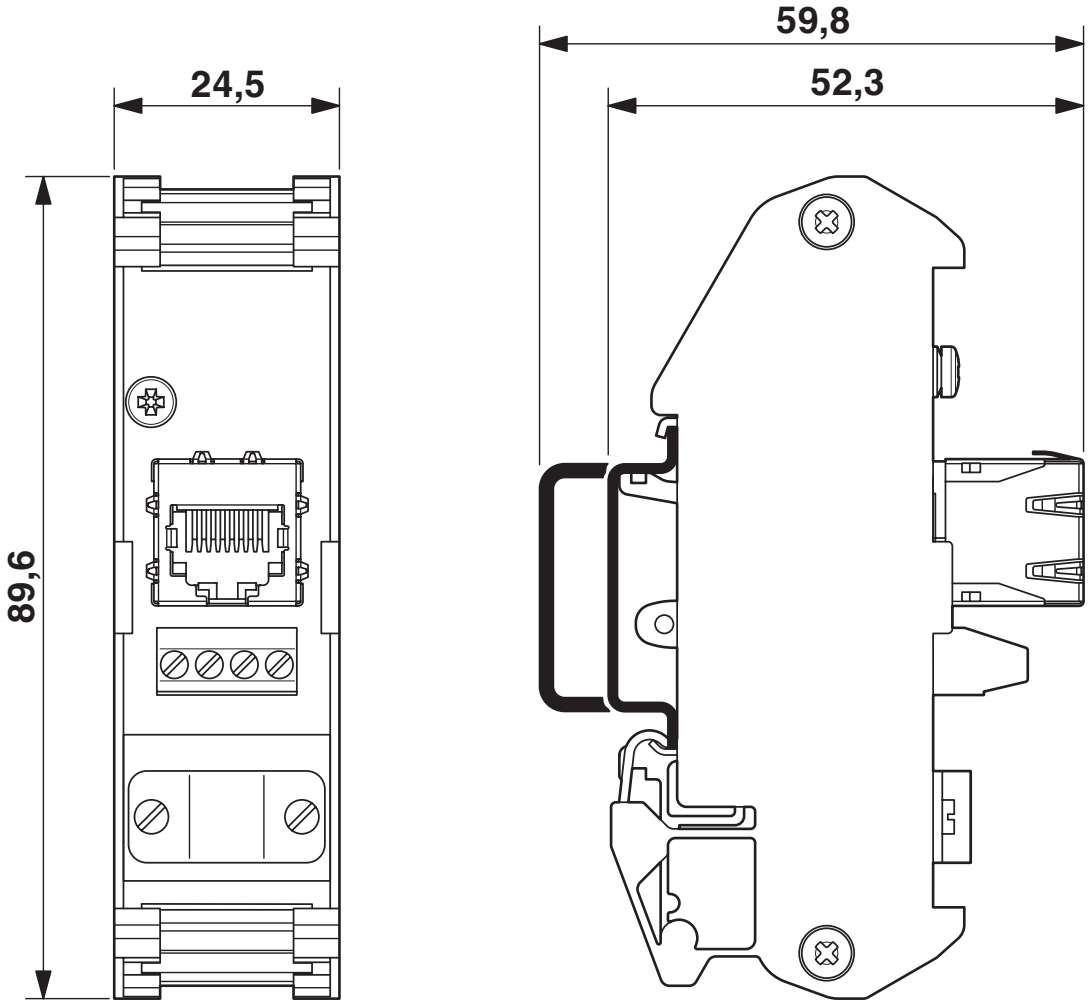

Desenho com dimensões

Diagrama de circuitos

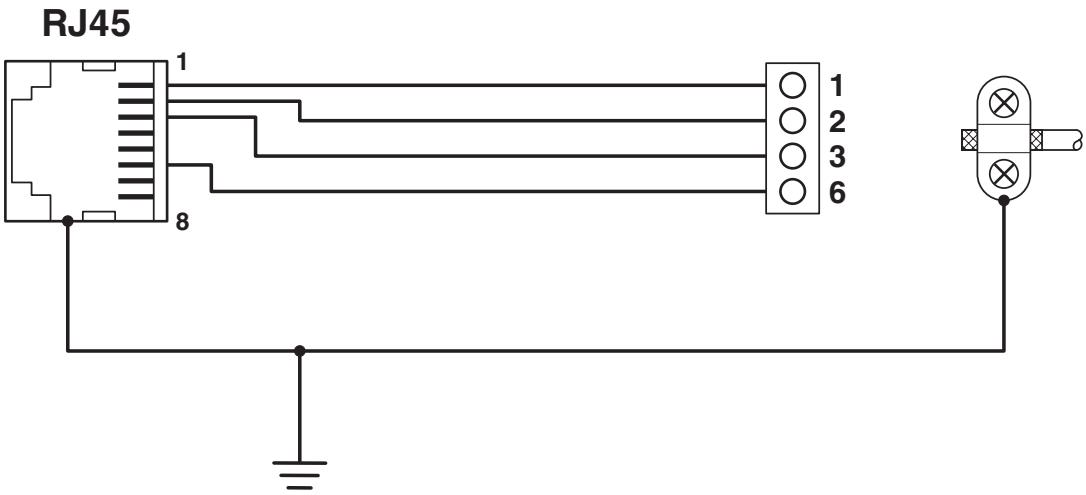

Diagrama de circuitos

Certificações

To download certificates, visit the product detail page: https://www.phoenixcontact.com/br/produtos/2744610

EAC
ID de certificação: RU D-DE.GB09.B.00312

DNV GL
ID de certificação: TAA00001KR

Classificações

ECLASS

ECLASS-13.0	19170112
ECLASS-15.0	19170112

ETIM

ETIM 9.0	EC001128

UNSPSC

UNSPSC 21.0	43223300

Environmental product compliance

EU RoHS

Cumpre os requisitos segundo a diretiva RoHS	Sim, Sem regras de exceção

China RoHS

Environment friendly use period (EFUP)	EFUP-50
	Uma lista de declaração conforme a RoHS da China relativa a artigos encontra-se na área de downloads do respectivo artigo, em "Declaração do fabricante". Para todos os artigos com EFUP-E não é emitida nem necessária uma tabela de declaração conforme a RoHS da China.

EU REACH SVHC

Nota sobre as substâncias candidatas do REACH (n.º CAS)	Nenhuma substância com uma concentração em massa superior a 0,1%

Phoenix Contact 2025 © - Todos os direitos reservados
https://www.phoenixcontact.com

PHOENIX CONTACT Ind. Com. Ltda.
Av. das Nações Unidas, 11.541, 19º andar - Brooklin Paulista
CEP:04578-000 - São Paulo/SP - Brasil
(11) 3871-6400
vendas@phoenixcontact.com.br