DMCV 1,5/ 9-G1F-3,5-LR P20THR - Conector fixo para placas de circuito impresso

1787467

https://www.phoenixcontact.com/br/produtos/1787467

Tenha em atenção que os dados exibidos neste documento PDF são gerados a partir de nosso catálogo online. Encontre os dados completos na documentação do usuário. Aplicam-se nossas Condições Gerais de Utilização para downloads.

Conector fixo para placas de circuito impresso, bitola nominal: 1,5 mm^2, cor: preto, corrente nominal: 8 A, tensão de teste (III/2): 160 V, superfície de contato: Sn, tipo de contato: Pino, quantidade de potenciais: 18, número de linhas: 2, número de polos: 9, quantidade de conexões: 18, família de artigos: DMCV 1,5/..-G1F-THR, passo: 3,5 mm, montagem: Solda THR/solda por onda, layout de pinos: Pinagem linear, comprimento de pino [P]: 2 mm, quantidade de pinos de solda por potencial: 1, sistema de conexão: COMBICON DFMC 1,5, Orientação da frente de encaixe: Padrão, intertravamento: Travamento de encaixe, tipo de fixação: Lock & Release flange rosqueado, tipo de embalagem: embalado em caixa de cartão

Suas vantagens

- Concebido para a integração no processo de solda SMT
- A conexão vertical possibilita a disposição em várias linhas sobre a placa de circuito impresso
- Flange com parafusos para a máxima estabilidade mecânica
- Engate automático e desaperto intuitivo graças às alavancas de comando Lock and Release que se distinguem pela cor
- Tamanho reduzido do componente para aplicações com pouco espaço disponível

Dados comerciais

Código	1787467
Unidades por embalagem	50 Unidade
Chave comercial	AABT
Chave de produto	AABTJC
GTIN	4046356597081
Peso por unidade (inclusive embalagem)	4,35 g
Peso por unidade (exclusive embalagem)	4,33 g
País de origem	DE

Dados técnicos

Propriedades do artigo

Tipo de produto	Conector fixo para placas de circuito impresso
Família de produtos	DMCV 1,5/..-G1F-THR
Linha de produtos	COMBICON Connectors S
Formato	Header
Número de pólos	9
Passo	3,5 mm
Número de conexões	18
Número de linhas	2
Quantidade de potenciais	18
Flange de fixação	Lock & Release flange rosqueado
Layout de pinos	Pinagem linear
Quantidade de pinos de solda por potencial	1

Características elétricas

Propriedades

Corrente nominal I_N	8 A
Tensão U_N	160 V
Resistência de contato	2,1 mΩ
Tensão de dimensionamento (III/3)	160 V
Tensão de teste (III/3)	2,5 kV
Tensão de teste (III / 2)	160 V
Tensão de teste (III/2)	2,5 kV
Tensão de dimensionamento (II/2)	250 V
Tensão de teste (II/2)	2,5 kV

Montagem

Tipo de montagem	Solda THR/solda por onda
Layout de pinos	Pinagem linear

Flange

Torque de aperto	0,2 Nm

Instruções de processamento

Processo	Solda por refusão/onda
Moisture Sensitive Level	MSL 1
Classificação Temperatura T_c	260 °C
Ciclos de solda na refusão	3

Dados de material

Dados de material - contato

Nota	Conforme WEEE/RoHS, sem filamentos conforme IEC 60068-2-82/JEDEC JESD 201
Material de contato	Liga de Cu
Condições da superfície	estanhado galvanicamente
Superfície metálica da área de contato (camada de cobertura)	Estanho (3 - 5 µm Sn)
Superfície metálica da área de contato (camada intermédia)	Níquel (1,3 - 3 µm Ni)
Superfície metálica da área de solda (camada de cobertura)	Estanho (3 - 5 µm Sn)
Superfície metálica da área de solda (camada intermédia)	Níquel (1,3 - 3 µm Ni)

Dados de material - caixa

Cor (Caixa)	preto (9005)
Material isolante	LCP
Grupo de material isolante	IIIa
CTI conforme IEC 60112	175
Classe de inflamabilidade conforme UL 94	V0

Medidas

Desenho de medidas	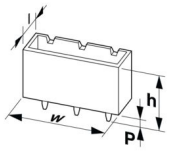
Passo	3,5 mm
Largura [w]	38,5 mm
Altura [h]	12 mm
Comprimento [l]	10,6 mm
Altura de montagem	10 mm
Comprimento do pino de solda [P]	2 mm
Medidas do pino	0,8 x 0,8 mm

Design de placa de circuito impresso

Distância de pinos	5,50 mm
Diâmetro do furo de sondagem	1,4 mm

Ensaios mecânicos

Inspeção visual

Especificação de teste	DIN EN 60512-1-1:2003-01
Resultado	Aprovado no teste

Inspeção dimensional

Especificação de teste	DIN EN 60512-1-2:2003-01
Resultado	Aprovado no teste

Resistência das inscrições

Especificação de teste	DIN EN 60068-2-70:1996-07
Resultado	Aprovado no teste

Polarização e codificação

Especificação de teste	DIN EN 60512-13-5:2006-11
Resultado	Aprovado no teste

Suporte de contato em utilização

Especificação de teste	DIN EN 60512-15-1:2009-03
Suporte de contato em utilização Requisito >20 N	Aprovado no teste

Forças de encaixe e remoção

Resultado	Aprovado no teste
Número de ciclos	25
Força de inserção por polo aprox.	3 N
Força de tração por polo aprox.	2 N

Ensaios elétricos

Teste térmico | Grupo de teste C

Especificação de teste	DIN EN 60512-5-1:2003-01
Número de polos verificado	20

Resistência de isolamento

Especificação de teste	DIN EN 60512-3-1:2003-01
Resistência de isolamento de polos adjacentes	> 5 MΩ

Distâncias de isolamento e fuga |

Especificação de teste	DIN EN 60664-1 (VDE 0110-1):2008-01
Grupo de material isolante	IIIa
Resistência à corrente de fuga (DIN EN 60112 (VDE 0303-11))	CTI 175
Tensão de isolamento nominal (III/3)	160 V
Tensão de impulso nominal (III/3)	2,5 kV
valor mínimo da distância de isolamento - campo heterogêneo (III/3)	1,5 mm
valor mínimo da distância de fuga (III/3)	2,5 mm
Tensão de isolamento nominal (III/2)	160 V
Tensão de impulso nominal (III/2)	2,5 kV
valor mínimo da distância de isolamento - campo heterogêneo (III/2)	1,5 mm
valor mínimo da distância de fuga (III/2)	1,6 mm
Tensão de isolamento nominal (II/2)	250 V
Tensão de impulso nominal (II/2)	2,5 kV
valor mínimo da distância de isolamento - campo heterogêneo	1,5 mm

(II/2)	
valor mínimo da distância de fuga (II/2)	2,5 mm

Condições ambientais e de vida útil operacional

Teste de vibração

Especificação de teste	DIN EN 60068-2-6 (VDE 0468-2-6):2008-10
Frequência	10 - 150 - 10 Hz
Velocidade Sweep	1 oitava/min
Amplitude	0,35 mm (10 Hz ... 60,1 Hz)
Aceleração	5g (60,1 Hz ... 150 Hz)
Duração do teste por eixo	2,5 h
Sentidos de teste	Eixo X, Y e Z

Teste de vida útil

Especificação de teste	DIN EN 60512-9-1 (VDE 0687-512-9-1):2010-12
Tensão suportável de impulso ao nível do mar	2,95 kV
Resistência de passagem R_1	2,1 mΩ
Resistência de passagem R_2	2,4 mΩ
Ciclos de encaixe	25

Teste climático

Especificação de teste	DIN EN ISO 6988:1997-03
Estresse por corrosão	0,2 dm^3 SO_2 em 300 dm^3/40 °C/1 ciclo
Estresse por calor	100 °C/168 h
Tensão alternada suportável	1,39 kV

Condições ambientais

Temperatura ambiente (operação)	-40 °C ... 100 °C (dependente da curva de redução de carga)
Temperatura ambiente (armazenamento/transporte)	-40 °C ... 70 °C
Umidade relativa do ar (armazenamento/transporte)	30 % ... 70 %
Temperatura ambiente (montagem)	-5 °C ... 100 °C

Especificações de embalagem

Tipo de embalagem	embalado em caixa de cartão

Desenhos

Desenho de medidas

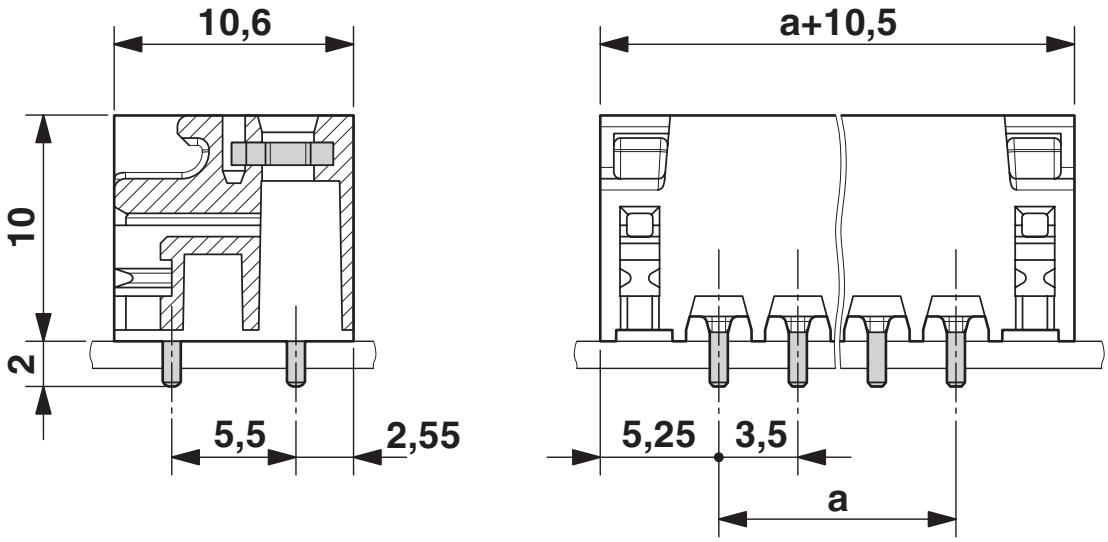

Desenho do diagrama

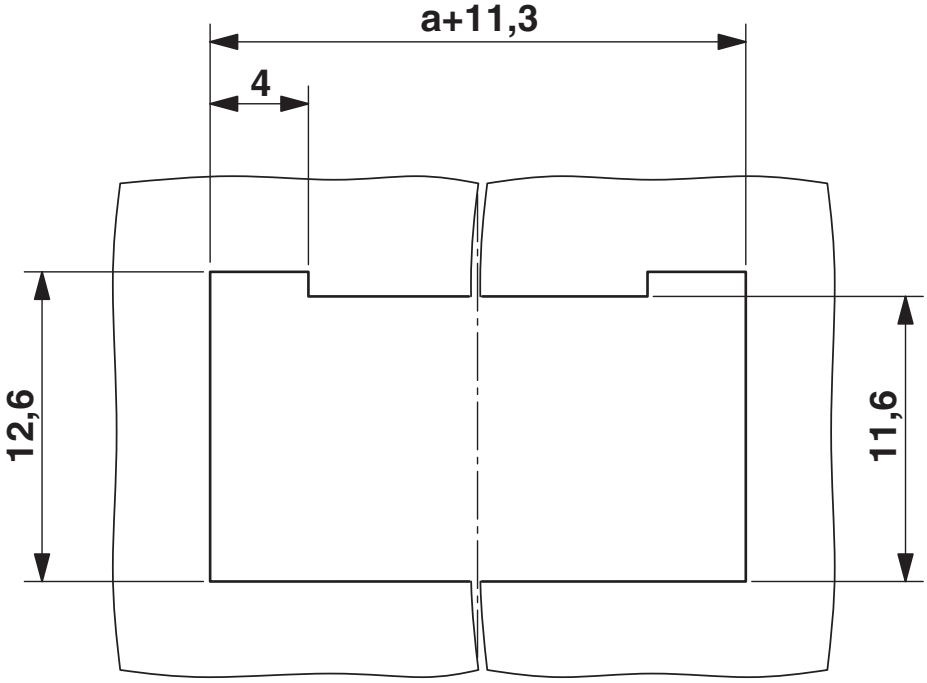

Recorte de painel

Desenho do diagrama

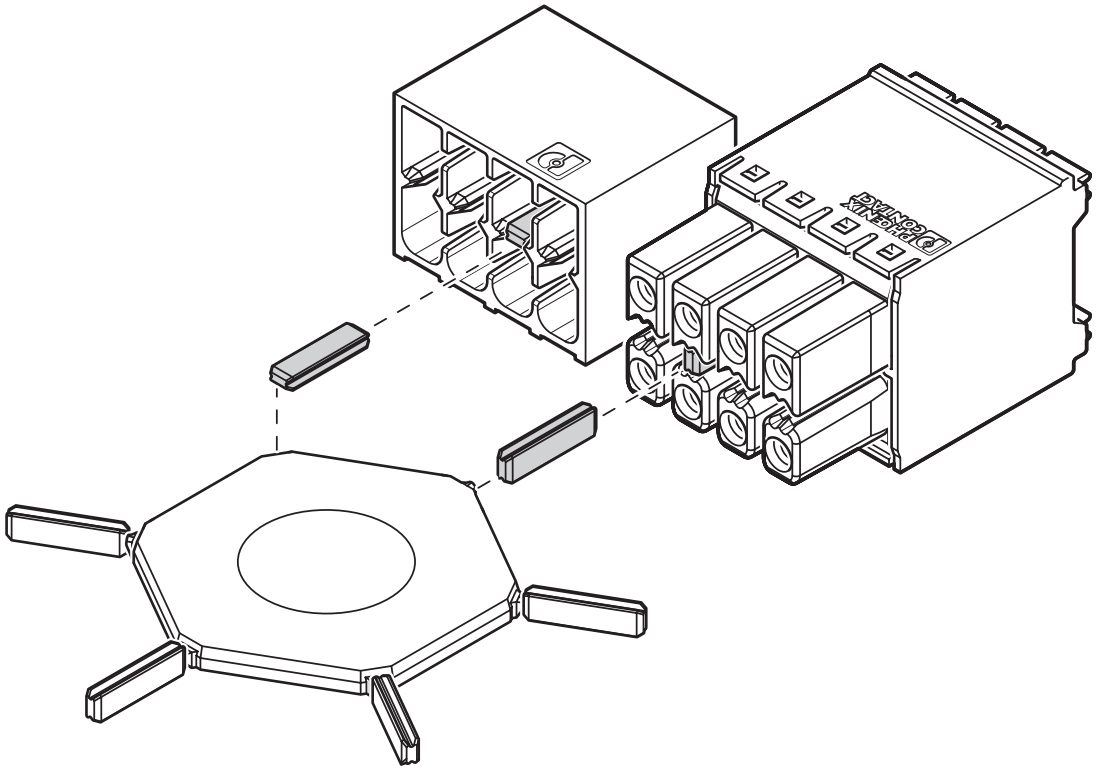

Aplicação do perfil de codificação CP-DMC...

Diagrama

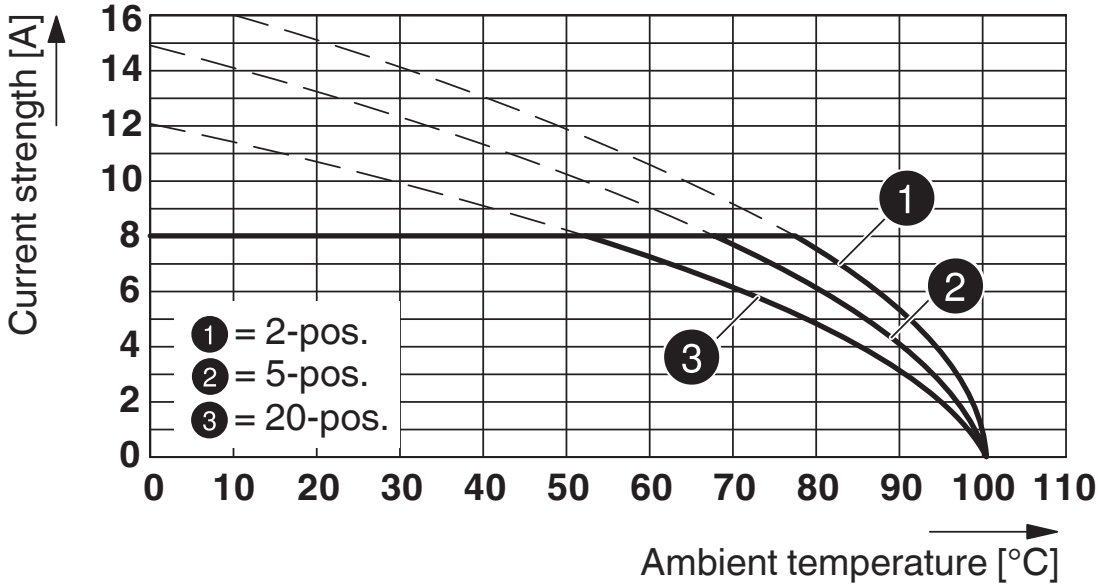

Tipo: DFMC 1,5/...-STF-3,5 com DMCV 1,5/...-G1F-3,5-LR P...THR

Diagrama

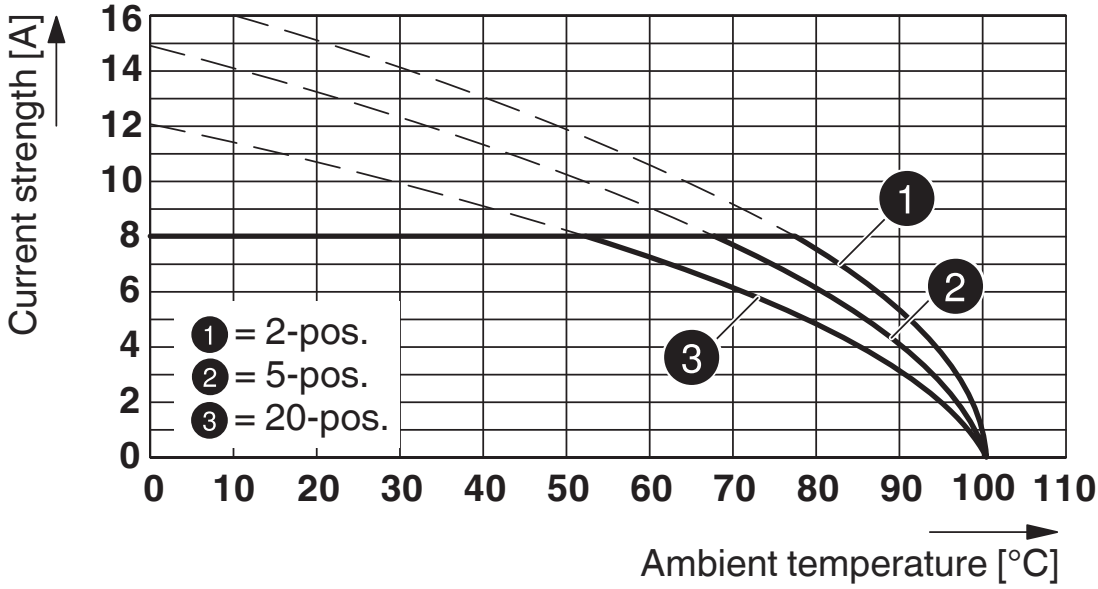

Tipo: DFMC 1,5/...-ST-3,5-LR com DMCV 1,5/...-G1F-3,5-LR P20THR

Esquema de pinagem/Geometria de pino de solda

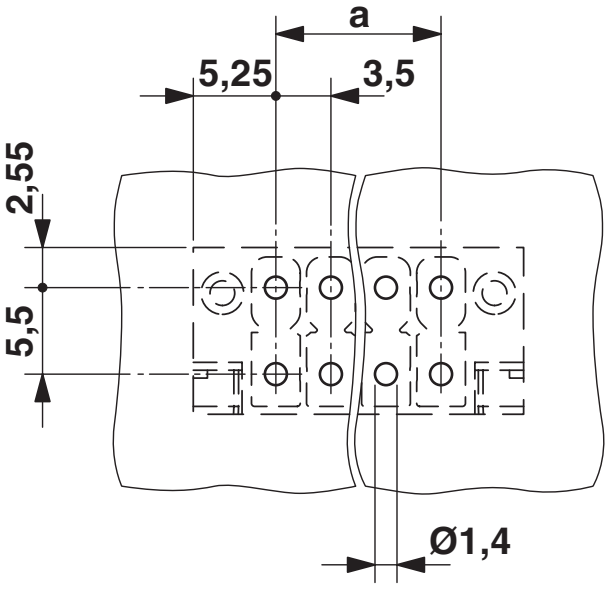

Certificações

To download certificates, visit the product detail page: https://www.phoenixcontact.com/br/produtos/1787467

cULus Recognized
ID de certificação: E60425-20110128

	Tensão nominal U_N	Corrente nominal I_N	Bitola AWG	Bitola mm^2
Usegroup B				
	300 V	8 A	-	-
Usegroup C				
	50 V	8 A	-	-
Usegroup D				
	300 V	8 A	-	-

Parecer VDE com monitoramento de fabricação
ID de certificação: 40038423

	Tensão nominal U_N	Corrente nominal I_N	Bitola AWG	Bitola mm^2
	160 V	8 A	-	-

Classificações

ECLASS

ECLASS-13.0	27460201
ECLASS-15.0	27460201

ETIM

ETIM 9.0	EC002637

UNSPSC

UNSPSC 21.0	39121400

Environmental product compliance

EU RoHS

Cumpre os requisitos segundo a diretiva RoHS	Sim, Sem regras de exceção

China RoHS

Environment friendly use period (EFUP)	EFUP-E
	Nenhuma substância perigosa acima dos valores-limite

EU REACH SVHC

Nota sobre as substâncias candidatas do REACH (n.º CAS)	Nenhuma substância com uma concentração em massa superior a 0,1%

Phoenix Contact 2025 © - Todos os direitos reservados
https://www.phoenixcontact.com

PHOENIX CONTACT Ind. Com. Ltda.
Av. das Nações Unidas, 11.541, 19º andar - Brooklin Paulista
CEP:04578-000 - São Paulo/SP - Brasil
(11) 3871-6400
vendas@phoenixcontact.com.br