SAC-5P- 5,0-PUR/M12FS - Cabo para sensor/atuador

1669848

https://www.phoenixcontact.com/br/produtos/1669848

Tenha em atenção que os dados exibidos neste documento PDF são gerados a partir de nosso catálogo online. Encontre os dados completos na documentação do usuário. Aplicam-se nossas Condições Gerais de Utilização para downloads.

Cabo para sensor/atuador, 5-polos, PUR sem halogênio, preto acinzentado RAL 7021, extremidade livre do condutor, para Soquete reto M12, codificação: A, comprimento de cabo: 5 m

Suas vantagens

- Simples e seguro: componentes plugáveis, 100 % eletricamente testados

Dados comerciais

Código	1669848
Unidades por embalagem	1 Unidade
Chave comercial	AF1C
Chave de produto	AF1CDA
GTIN	4017918134747
Peso por unidade (inclusive embalagem)	167,7 g
Peso por unidade (exclusive embalagem)	157 g
País de origem	PL

Dados técnicos

Propriedades do artigo

Tipo de produto	Cabo para sensor/atuador
Aplicação	Padrão
Número de pólos	5
Quantidade de saídas de cabos	1
Blindado	não
Codificação	A

Propriedades de isolamento

Categoria de sobretensão	II
Grau de impurezas	3

Dados de material

Classe de inflamabilidade conforme UL 94	HB
Material vedação	NBR
Material do corpo do cabo	TPU, dificilmente inflamável, auto-extinção
Material de contato	CuSn
Material superfície de contato	Ni/Au
Material suporte do contato	TPU GF
Material da conexão roscada	Fundição de zinco sob pressão, niquelado

Características elétricas

Resistência de isolamento	≥ 100 MΩ
Tensão U_N	48 V AC
	60 V DC
Corrente nominal I_N	4 A

Características mecânicas

Dados mecânicos

Ciclos de encaixe	≥ 100

Sinalização

Indicação de estado	não
Indicação de estado disponível	não

Dados de conexão

Conexão de condutores

Torque de aperto	0,4 Nm (Conector M12)

Conectores

Conexão 1

Formato	extremidade livre do condutor

Conexão 2

Formato	Soquete reto M12
Número de pólos	5
Tipo de codificação	A

Cabos/condutores

Extensão da linha	5 m

PUR sem halogênio preto [PUR]

Desenho com dimensões	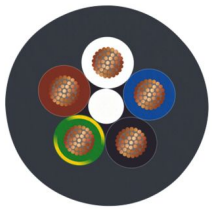
Peso do cabo	33 kg/km
UL AWM Style	20549
Número de pólos	5
Blindado	não
Tipo de cabo	PUR sem halogênio preto [PUR]
Montagem do condutor linha de sinal	42x 0,10 mm
Linha de sinal AWG	22
Perfil de conexão	5x 0,34 mm² (Linha de sinal)
Diâmetro de condutor inclusive isolação	1,27 mm 0,05 mm (Linha de sinal)
Diâmetro externo de linha	4,55 mm ±0,15 mm
Revestimento externo, material	PUR
Revestimento externo, cor	preto acinzentado RAL 7021
Material de condutor	Cabo de cobre
Material isolamento do fio	PP
Condutor individual, cor	marrom, branco, azul, preto, verde/amarelo
Densidade de parede da isolação	ca. 0,50 mm
Máx. resistência de condutores	máx. 58 Ω/km (a 20 °C)
Resistência de isolamento	≥ 16 GΩ*km (a 20 °C)
Tensão nominal do cabo	300 V
Tensão de teste	3000 V
Menor raio do dobrador, disposição fixa	23 mm
Menor raio de flexão, instalado de forma móvel	46 mm
Capacidade de carga dinâmica (flexão)	Ciclos de flexão máximo: 10000000, Raio de flexão: 46 mm, Raio de flexão: 10 x D, Curso de deslocamento: 10 m, Velocidade de deslocamento: 3 m/s, Aceleração: 10 m/s²
Capacidade de carga dinâmica (torção)	Torção: ±180 °/m, Ciclos de torção: ≥2000000, Frequência de torção: 35 ciclos/min.

Isenção de halogênio	conforme DIN VDE 0472 parte 815
Anti-inflamabilidade	conforme UL 758/1581 FT2
	DIN EN 60332-2-2 (20 s)
Resistência ao óleo	conforme DIN EN 60811-2-1
Outras resistências	boa resistência a produtos químicos
	à prova de hidrólise e micróbios
	resistente a água do mar
	com boa resistência a UV (conforme DIN EN ISO 4892-2-A)
Propriedades especiais	próprio para porta-cabos
	isento de silicone
	Livre de substâncias que interfiram na umectação da tinta
	flexível
Temperatura ambiente (funcionamento)	-40 °C ... 80 °C (Cabo, disposição fixa)
	-25 °C ... 80 °C (Cabo, disposição móvel)

Condições ambientais e de vida útil operacional

Condições ambientais

Grau de proteção	IP65
	IP67
	IP68
Temperatura ambiente (funcionamento) (Conector/soquete)	-25 °C ... 90 °C (Conector/suporte)

Normas e disposições

Designação padrão	Conector de encaixe M12
Normas/disposições	IEC 61076-2-101

Desenhos

Desenho de medidas

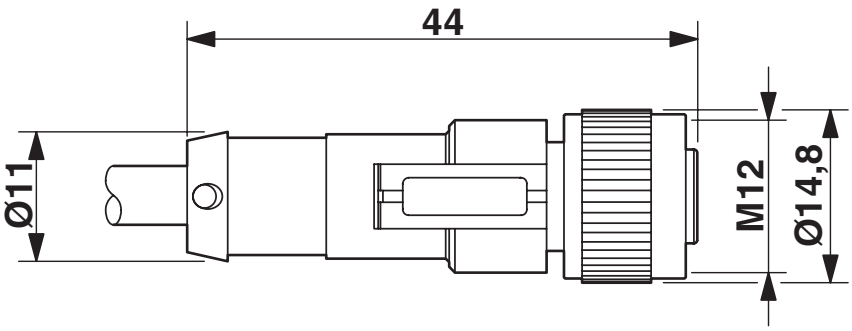

Suporte M12 x 1, reto

Desenho do diagrama

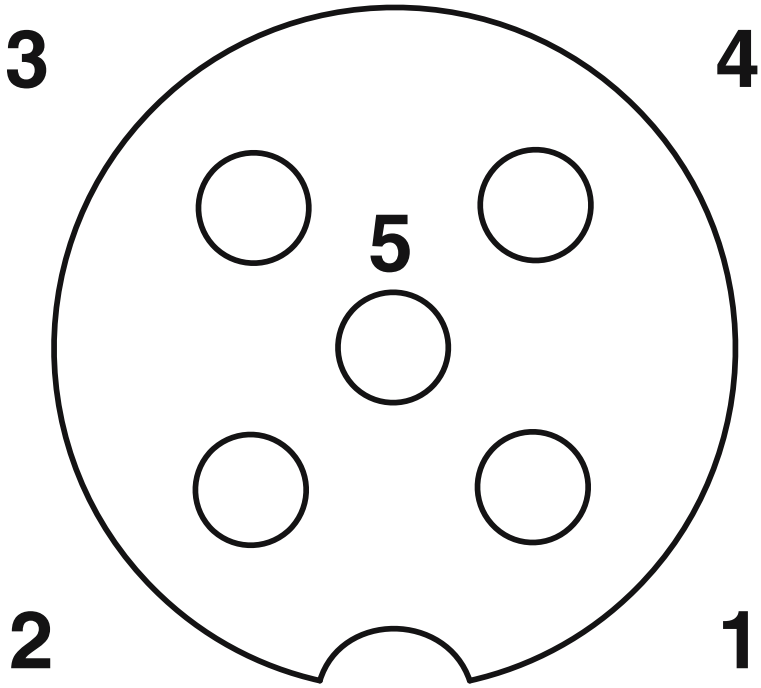

Imagem com pólos soquete M12, 5 pólos, codificação A, vista lado do soquete

Diagrama de circuitos

Alocação de conexão dos soquetes M12

Certificações

To download certificates, visit the product detail page: https://www.phoenixcontact.com/br/produtos/1669848

UL registrado
ID de certificação: FILE E 221474

	Tensão nominal U_N	Corrente nominal I_N	Bitola AWG	Bitola mm^2
keine				
	125 V	4 A	-	-

cUL Listed
ID de certificação: FILE E 221474

	Tensão nominal U_N	Corrente nominal I_N	Bitola AWG	Bitola mm^2
keine				
	125 V	4 A	-	-

EAC-RoHS
ID de certificação: RU D-DE.HB35.B.00387

Classificações

ECLASS

ECLASS-13.0	27060311
ECLASS-15.0	27060311

ETIM

ETIM 9.0	EC001855

UNSPSC

UNSPSC 21.0	26121600

Environmental product compliance

EU RoHS

Cumpre os requisitos segundo a diretiva RoHS	Sim, Sem regras de exceção

China RoHS

Environment friendly use period (EFUP)	EFUP-E
	Nenhuma substância perigosa acima dos valores-limite

EU REACH SVHC

Nota sobre as substâncias candidatas do REACH (n.º CAS)	Nenhuma substância com uma concentração em massa superior a 0,1%

EF3.0 Mudanças climáticas

CO2e kg	3,212 kg CO2e

Phoenix Contact 2025 © - Todos os direitos reservados
https://www.phoenixcontact.com

PHOENIX CONTACT Ind. Com. Ltda.
Av. das Nações Unidas, 11.541, 19º andar - Brooklin Paulista
CEP:04578-000 - São Paulo/SP - Brasil
(11) 3871-6400
vendas@phoenixcontact.com.br