CK4,0-ED-1,50BU AG - Contato para crimp

1663271

https://www.phoenixcontact.com/br/produtos/1663271

Tenha em atenção que os dados exibidos neste documento PDF são gerados a partir de nosso catálogo online. Encontre os dados completos na documentação do usuário. Aplicam-se nossas Condições Gerais de Utilização para downloads.

Contato para crimp, diâmetro de contato: 4 mm, Girado, Soquete, material de contato: Liga de cobre, superfície de contato: prateado, bitola de conexão: 1,5 mm^2 ... 1,5 mm^2, AWG 16

Dados comerciais

Código	1663271
Unidades por embalagem	25 Unidade
Chave comercial	AF7A
Chave de produto	AF7AIE
Página de catálogo	Página 511 (C-2-2019)
GTIN	4017918123086
Peso por unidade (inclusive embalagem)	2,42 g
Peso por unidade (exclusive embalagem)	2,42 g
País de origem	DE

Dados técnicos

Avisos

Geral	para porta-contatos HC-M-02, HC-M-03, HC-M-03/04, HC-M-04, HC-Q02, HC-Q03, HC-Q04 e HC-COM-Q4/2

Montagem

Instrução de montagem	A qualidade de uma conexão por crimpagem é determinada pela DIN EN 60352-2.

Propriedades do artigo

Tipo de produto	Contato de crimpagem
Série	HC-M-03
	HC-M-03/04
	HC-M-04
	HC-K
	HC-M-02
	HC-HS
	HC-COM
Versão	Contato fêmea individual
Tipo de processamento do material do contato	Girado

Dados de conexão

Tipo de conexão	Conexão para crimp
Tipo de contato	Soquete
Tecnologia de conexão	Conexão para crimp
Perfil de conexão	1,5 mm² ... 1,5 mm²
Perfil de conexão AWG	16
Comprimento do isolamento dos condutores individuais	9 mm
Bitola do condutor, flexível	1,5 mm² ... 1,5 mm²

Dados de material

Material de contato	Liga de cobre
Material superfície de contato	prateado

Medidas

Valores característicos mecânicos

Diâmetro de contato	4 mm

Características mecânicas

Dados mecânicos

Ciclos de encaixe	≥ 500

Condições ambientais e de vida útil operacional

Condições ambientais

Temperatura ambiente (funcionamento)	-40 °C ... 125 °C

Desenhos

Desenho de medidas

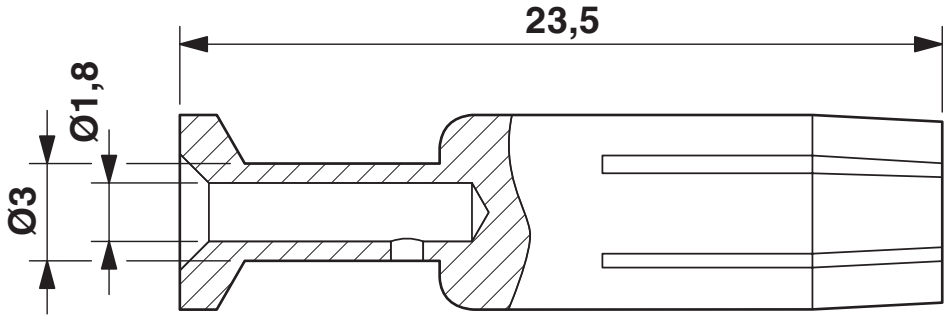

Desenho com dimensões

Certificações

To download certificates, visit the product detail page: https://www.phoenixcontact.com/br/produtos/1663271

EAC
ID de certificação: RU C-DE.AI30.B.01102

Classificações

ECLASS

ECLASS-13.0	27440204

ETIM

ETIM 9.0	EC000796

UNSPSC

UNSPSC 21.0	39121500

Environmental product compliance

EU RoHS

Cumpre os requisitos segundo a diretiva RoHS	Sim, Sem regras de exceção

China RoHS

Environment friendly use period (EFUP)	EFUP-E
	Nenhuma substância perigosa acima dos valores-limite

EU REACH SVHC

Nota sobre as substâncias candidatas do REACH (n.º CAS)	Nenhuma substância com uma concentração em massa superior a 0,1%

EF3.0 Mudanças climáticas

CO2e kg	0,093 kg CO2e

Phoenix Contact 2025 © - Todos os direitos reservados
https://www.phoenixcontact.com

PHOENIX CONTACT Ind. Com. Ltda.
Av. das Nações Unidas, 11.541, 19º andar - Brooklin Paulista
CEP:04578-000 - São Paulo/SP - Brasil
(11) 3871-6400
vendas@phoenixcontact.com.br