HC-B 16-AMLD-AL - Caixa

1645480

https://www.phoenixcontact.com/br/produtos/1645480

Tenha em atenção que os dados exibidos neste documento PDF são gerados a partir de nosso catálogo online. Encontre os dados completos na documentação do usuário. Aplicam-se nossas Condições Gerais de Utilização para downloads.

Caixa de montagem exterior B16, com trava simples, material: Alumínio fundido sob pressão, material capa de proteção: Al, altura: 29 mm, conexão para cabos: sem, tampa de proteção: sim, Padrão, com vedação plana

Dados comerciais

Código	1645480
Unidades por embalagem	10 Unidade
Nota	Produção ligada a pedido (sem retorno)
Chave comercial	BF7A
Chave de produto	AF7AAC
GTIN	4046356028639
Peso por unidade (inclusive embalagem)	212,07 g
Peso por unidade (exclusive embalagem)	156,46 g
País de origem	DE

HC-B 16-AMLD-AL - Caixa

1645480

https://www.phoenixcontact.com/br/produtos/1645480

Dados técnicos

Avisos

Geral	para insertos de contato HC-B16, BB32, BBB40, D40, DD72, HS6, M, K

Propriedades do artigo

Tipo de produto	Caixa com travamento em arco
Tipo de caixa	Caixa de montagem exterior
Aplicação	Padrão
Formato	B16
Tampa de proteção	sim
Blindado	não
Conexão Pg	sem

Medidas

Desenho de medidas	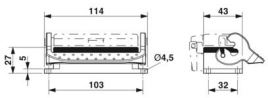
Largura	43 mm
Altura	29 mm
Comprimento	114 mm

Medidas de montagem

Largura recorte de montagem	35 mm
Comprimento recorte de montagem	86 mm

Dados de material

Material vedação	NBR
	CR
Material caixa	Alumínio fundido sob pressão
Material superfície da caixa	revestido com pó, cinza
Material tampa de proteção	Al
Material arco de travamento	Aço inoxidável, puxador: PA

Características mecânicas

Dados mecânicos

Tipo de travamento	Arco

Dados de conexão

Torque de aperto	1,5 Nm ... 2 Nm (Parafuso de fixação)

Condições ambientais e de vida útil operacional

Condições ambientais

Grau de proteção	IP65 (em estado travado)
	IP54 (com tampa de proteção fechada)
Temperatura ambiente (funcionamento)	-40 °C ... 125 °C

Desenhos

Desenho de medidas

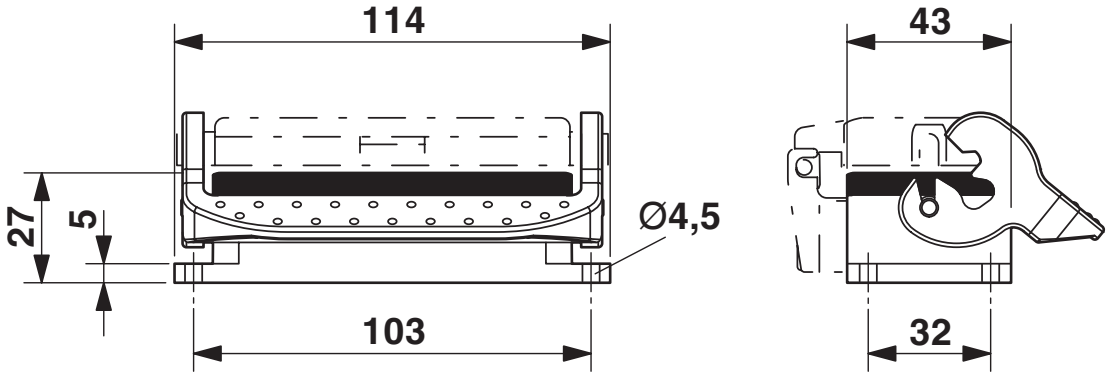

Desenho com dimensões

Desenho de medidas

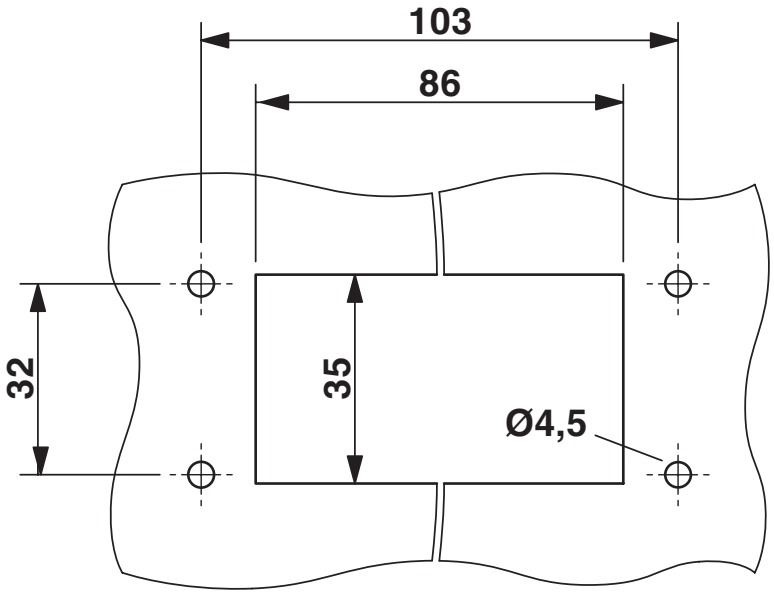

Recorte de montagem

Classificações

ECLASS

ECLASS-13.0	27440202

ETIM

ETIM 8.0	EC000437

UNSPSC

UNSPSC 21.0	31261500

Environmental product compliance

EU RoHS

Cumpre os requisitos segundo a diretiva RoHS	Sim, Sem regras de exceção

China RoHS

Environment friendly use period (EFUP)	EFUP-E
	Nenhuma substância perigosa acima dos valores-limite

EU REACH SVHC

Nota sobre as substâncias candidatas do REACH (n.º CAS)	Nenhuma substância com uma concentração em massa superior a 0,1%

Phoenix Contact 2025 © - Todos os direitos reservados
https://www.phoenixcontact.com

PHOENIX CONTACT Ind. Com. Ltda.
Av. das Nações Unidas, 11.541, 19º andar - Brooklin Paulista
CEP:04578-000 - São Paulo/SP - Brasil
(11) 3871-6400
vendas@phoenixcontact.com.br