HC-M-EMV-BU/3-9,5 - Conector

1636091

https://www.phoenixcontact.com/br/produtos/1636091

Tenha em atenção que os dados exibidos neste documento PDF são gerados a partir de nosso catálogo online. Encontre os dados completos na documentação do usuário. Aplicam-se nossas Condições Gerais de Utilização para downloads.

Conector de encaixe EMC HEAVYCON, variante com soquete, 4 polos, para conexão de condutores blindados com diâmetro externo do cabo de 3 ... 9,5 mm. Para utilização no módulo de plástico HC-M-02-EMC-F

Dados comerciais

Código	1636091
Unidades por embalagem	1 Unidade
Chave comercial	AF7A
Chave de produto	AF7ACB
GTIN	4017918962913
Peso por unidade (inclusive embalagem)	32,77 g
Peso por unidade (exclusive embalagem)	26,83 g
País de origem	CN

Dados técnicos

Avisos

Geral	Tomada do conector EMC blindada independente do potencial da tomada do conector industrial
Geral	para contatos para crimp CK 1,6...ED... (não inclusos no escopo de entrega)
Geral	Braçadeiras de aperto para a faixa 3 mm - 6 mm e 6 mm - 9,5 mm

Propriedades do artigo

Tipo de produto	Inserto EMC modular
Série	HC-M-EMV
Aplicação	Dados/sinal
Número de pólos	4
Face de encaixe	4
Numeração do contato	1 - 4
Quantidade de saídas de cabos	1
Número de contatos de potência	0
Número de contatos de controle	4
Tipo de processamento do material do contato	Girado
	enrolado
Blindado	sim

Propriedades de isolamento

Categoria de sobretensão	III
Grau de impurezas	3

Características elétricas

Tensão nominal (III/3)	48 V
Tensão de teste	0,8 kV
Corrente nominal	10 A
Propriedades de transmissão (categoria)	CAT5e

Dados de conexão

Tecnologia de conexão

Tecnologia de conexão	Conexão para crimp

Conexão de condutores

Perfil de conexão	0,14 mm² ... 2,5 mm²
Perfil de conexão AWG	26 ... 14
Comprimento do isolamento dos condutores individuais	8 mm (6 mm com 2,5 mm²)

Medidas

Desenho de medidas	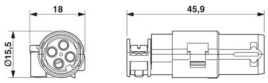
Largura	18 mm
Altura	15,5 mm
Comprimento	46 mm

Valores característicos mecânicos

Diâmetro de contato	1,6 mm

Dados de material

Material	Liga de zinco
Classe de inflamabilidade conforme UL 94	V0
Material de contato	Liga de cobre
Material superfície de contato	Ag (alternativa Au)
Material suporte do contato	PC

Cabos/condutores

Diâmetro externo de linha	3 mm ... 9,5 mm
Diâmetro de condutor inclusive isolação	2,4 mm
Comprimento de decapagem condutores individuais	8 mm (6 mm com 2,5 mm²)

Características mecânicas

Dados mecânicos

Ciclos de encaixe	≥ 500

Condições ambientais e de vida útil operacional

Condições ambientais

Temperatura ambiente (funcionamento)	-40 °C ... 85 °C

Montagem

Instrução de montagem	Altura de tomada ≥ 72 mm. Conexões plugáveis podem ser acionadas somente sem carga/tensão.
	Para utilização no módulo de plástico HC-M-EMV-MOD-BU, contatos de crimpagem CK1,6-ED... aplicáveis

Desenhos

Desenho de medidas

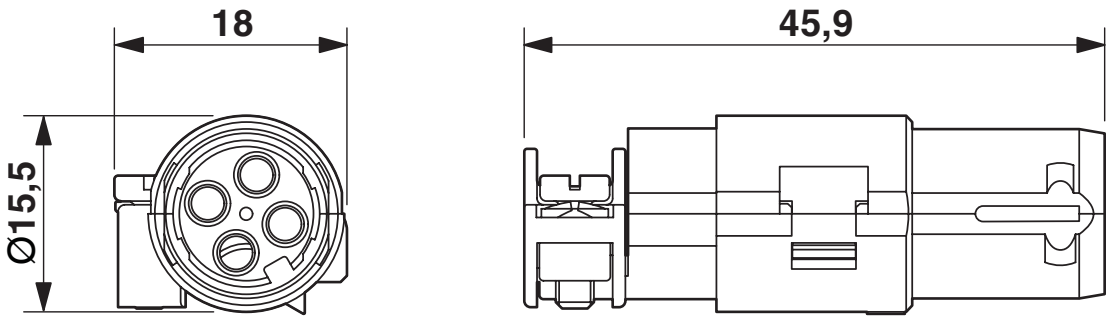

Fêmea

Desenho de medidas

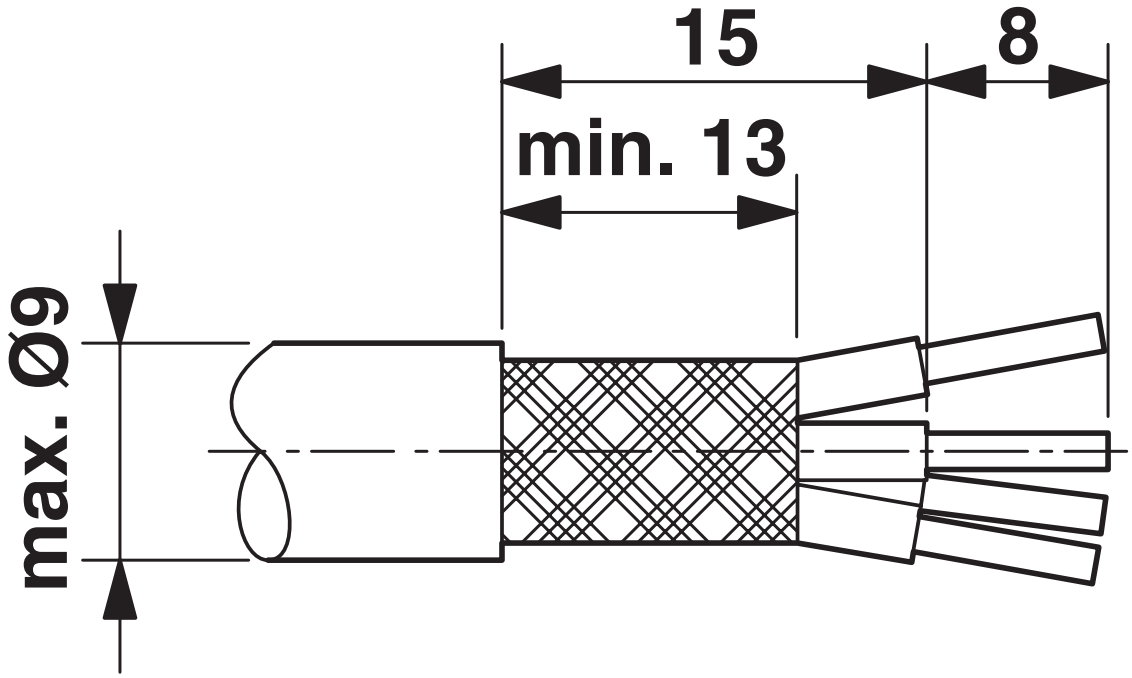

Dados de isolamento

Desenho funcional

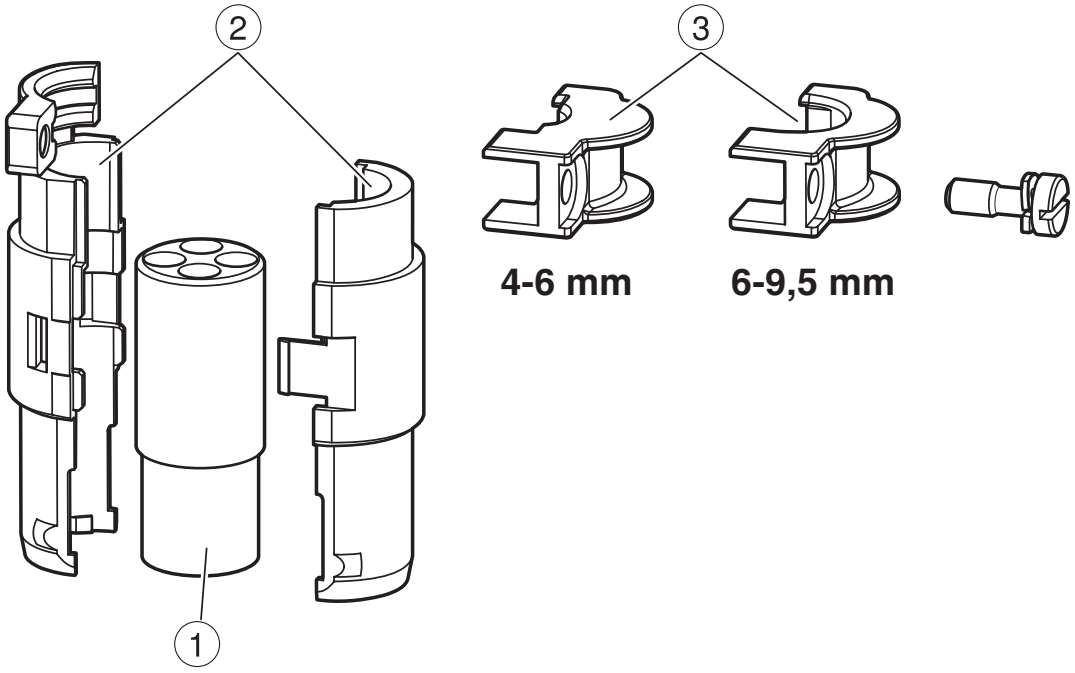

Instrução de montagem:

Decapar o cabo conforme dados. Colocar a malha de blindagem sobre o revestimento do cabo e fixar com a mangueira termorretrátil. Montar o porta-contatos no conector EMC e aplicar as meias conchas metálicas. Crimpar os condutores com contatos de crimpagem e encaixar os contactos no porta-contatos (observar a classificação correta dos polos). Montar a braçadeira e encaixar o conector EMC no módulo EMC. Por fim, encaixar o módulo na moldura Snap-In.

Certificações

To download certificates, visit the product detail page: https://www.phoenixcontact.com/br/produtos/1636091

cUL Recognized
ID de certificação: E118976

	Tensão nominal U_N	Corrente nominal I_N	Bitola AWG	Bitola mm^2
keine				
	42 V	9 A	- 16	-

UL certificado
ID de certificação: E118976

	Tensão nominal U_N	Corrente nominal I_N	Bitola AWG	Bitola mm^2
keine				
	42 V	10 A	- 16	-

Classificações

ECLASS

ECLASS-13.0	27440205
ECLASS-15.0	27440205

ETIM

ETIM 9.0	EC000438

UNSPSC

UNSPSC 21.0	39121500

Environmental product compliance

EU RoHS

Cumpre os requisitos segundo a diretiva RoHS	Sim, Sem regras de exceção

China RoHS

Environment friendly use period (EFUP)	EFUP-E
	Nenhuma substância perigosa acima dos valores-limite

EU REACH SVHC

Nota sobre as substâncias candidatas do REACH (n.º CAS)	Nenhuma substância com uma concentração em massa superior a 0,1%

Phoenix Contact 2025 © - Todos os direitos reservados
https://www.phoenixcontact.com

PHOENIX CONTACT Ind. Com. Ltda.
Av. das Nações Unidas, 11.541, 19º andar - Brooklin Paulista
CEP:04578-000 - São Paulo/SP - Brasil
(11) 3871-6400
vendas@phoenixcontact.com.br