RF-12P2S8AW400 - Conector de encaixe para equipamento parede frontal

1607821

https://www.phoenixcontact.com/br/produtos/1607821

Tenha em atenção que os dados exibidos neste documento PDF são gerados a partir de nosso catálogo online. Encontre os dados completos na documentação do usuário. Aplicam-se nossas Condições Gerais de Utilização para downloads.

Conector de encaixe para equipamento parede frontal, reto, Travamento parafusado, M23, número de polos: 12, tipo de contato: Pino, Anel de vedação radial, 4x Ø 2,7 mm, blindado: sim, número de polos: 12, tipo de conexão: Conexão para crimp, série: RF

Dados comerciais

Código	1607821
Unidades por embalagem	20 Unidade
Quantidade mínima de pedido	1 Unidade
Nota	Produção ligada a pedido (sem retorno)
Chave de produto	ABRAFL
GTIN	4046356268387
Peso por unidade (inclusive embalagem)	3,4 g
Peso por unidade (exclusive embalagem)	3,4 g
País de origem	DE

Dados técnicos

Avisos

Nota de encomenda:	Solicitar os contatos de crimpagem com 1 mm de Ø separadamente

Montagem

Montagem	4x Ø 2,7 mm

Propriedades do artigo

Tipo de produto	Conectores de encaixe circulares (lado do equipamento)
Série	RF
Aplicação	Feedback, sinal
	Sinal
Número de pólos	12
Face de encaixe	12
Blindado	sim
Codificação	S
Tipo de rosca	M23

Dados de material

Material vedação	FPM
Material da caixa	Elementos rotativos: liga de cobre-zinco (CuZn), elementos moldados sob pressão: zinco (GD-Zn)
Material do corpo de isolamento	PA 6.6
Material do anel de vedação e do O-ring	FPM

Características elétricas

Contato

Diâmetro de contato	1 mm
Corrente máxima	8 A
Tensão U_N	150 V
Categoria de sobretensão	III
Grau de impurezas	3
Tensão de choque de dimensionamento	2,5 kV

Contato

Categoria de sobretensão	III
Grau de impurezas	3

Dados de conexão

Conexão de condutores

Tipo de conexão	Conexão para crimp
Tipo de contato	Pino

Conectores

Formato	reto
Sentido de rotação	Sentido oposto

Condições ambientais e de vida útil operacional

Condições ambientais

Grau de proteção	IP67
Temperatura ambiente (funcionamento)	-20 °C ... 125 °C
Altitude	2000 m

Desenhos

Desenho de medidas

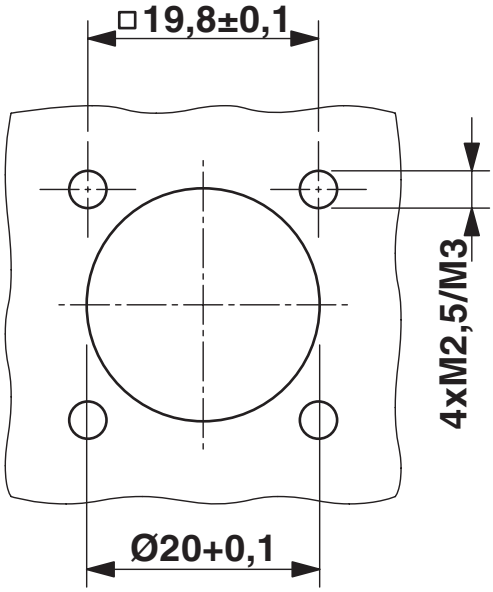

Desenho de medidas

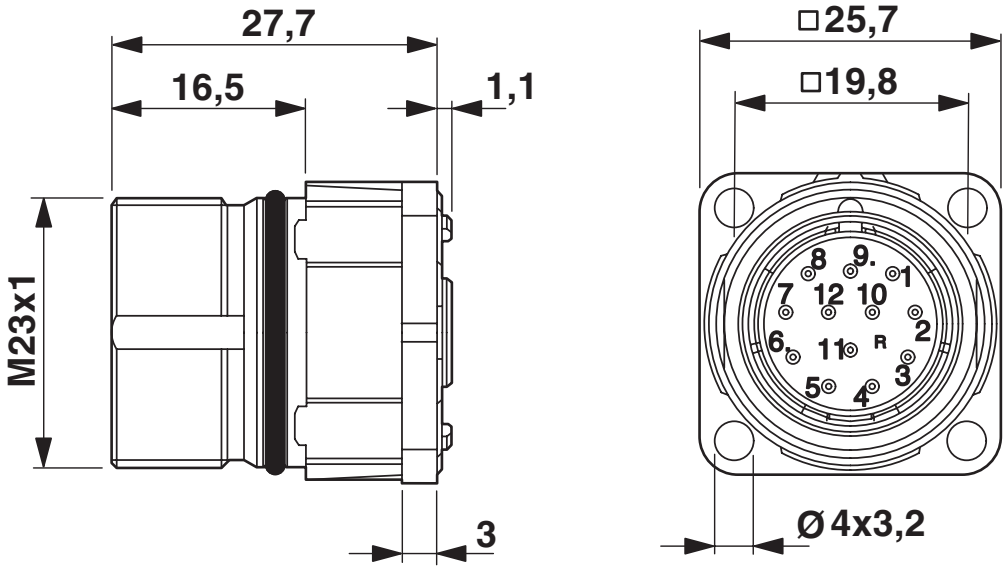

Desenho do diagrama

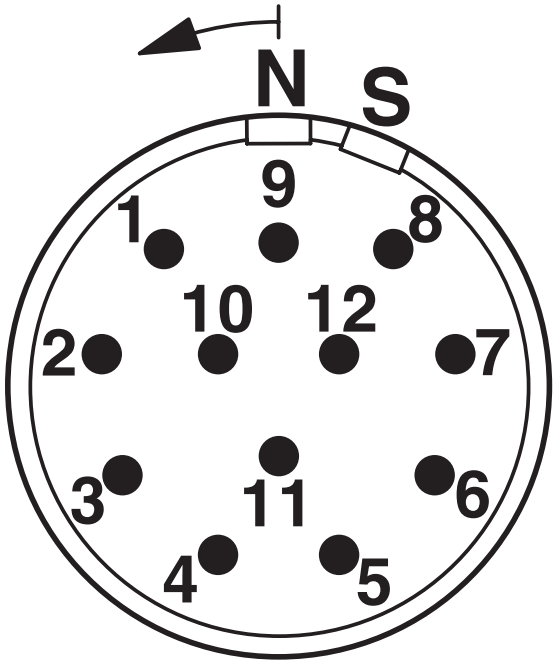

Environmental product compliance

China RoHS

Environment friendly use period (EFUP)	EFUP-E
	Nenhuma substância perigosa acima dos valores-limite

EU REACH SVHC

Nota sobre as substâncias candidatas do REACH (n.º CAS)	Nenhuma substância com uma concentração em massa superior a 0,1%

Phoenix Contact 2025 © - Todos os direitos reservados
https://www.phoenixcontact.com

PHOENIX CONTACT Ind. Com. Ltda.
Av. das Nações Unidas, 11.541, 19º andar - Brooklin Paulista
CEP:04578-000 - São Paulo/SP - Brasil
(11) 3871-6400
vendas@phoenixcontact.com.br