HC-M-KV-M25(1ASI) - Prensa-cabos

1584020

https://www.phoenixcontact.com/br/produtos/1584020

Tenha em atenção que os dados exibidos neste documento PDF são gerados a partir de nosso catálogo online. Encontre os dados completos na documentação do usuário. Aplicam-se nossas Condições Gerais de Utilização para downloads.

Conexão metálica para um cabo plano AS-Interface, tipo de rosca M25

Dados comerciais

Código	1584020
Unidades por embalagem	10 Unidade
Chave comercial	BF7D
Chave de produto	AF7DAX
GTIN	4046356131810
Peso por unidade (inclusive embalagem)	48,8 g
Peso por unidade (exclusive embalagem)	34,156 g
País de origem	DE

Dados técnicos

Propriedades do artigo

Tipo de produto	Prensa-cabos
Número de condutores	1
Tipo de conexão	M25
Fabricante	Jacob
Designação do fabricante	50.625 M/ASI/1
Blindado	não

Medidas

Desenho de medidas	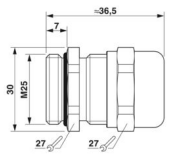
Comprimento	36,5 mm
Comprimento rosca de conexão	7 mm
Diâmetro do furo	25,1 mm ... 25,2 mm
Abertura da porca cega	27 mm
Abertura dos suportes	27 mm
Sextavado, medida do ângulo	36 mm
Tipo de rosca do lado de conexão	M25 x 1,5
Passo da rosca	1,5 mm

Dados de conexão

Torque de aperto	10 Nm (Porca de capa)
	10 Nm (Conexão)

Dados de material

Material Anel de compressão	PA
Material vedação O-ring	NBR
Material vedação Vedação do cabo	TPE
Material da conexão roscada	Latão, niquelado

Cabos/condutores

Diâmetro externo de linha Cabo 1	para cabo plano AS-Interface
Isenção de halogênio	não

Condições ambientais e de vida útil operacional

Condições ambientais

Grau de proteção	IP65
Temperatura ambiente (funcionamento)	-20 °C ... 100 °C

Desenhos

Desenho de medidas

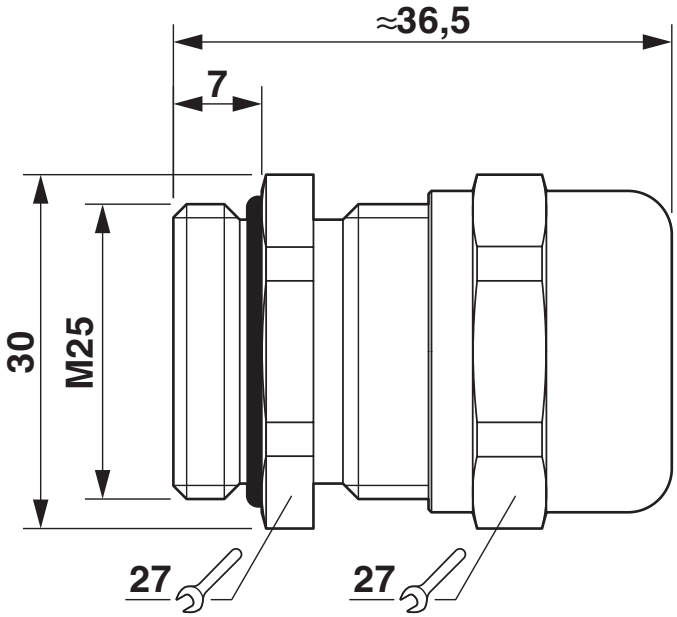

Desenho com dimensões

Classificações

ECLASS

ECLASS-13.0	27140801

ETIM

ETIM 9.0	EC000441

UNSPSC

UNSPSC 21.0	39121300

Environmental product compliance

EU RoHS

Cumpre os requisitos segundo a diretiva RoHS	Sim
isenções tanto quanto conhecido	6(c)

China RoHS

Environment friendly use period (EFUP)	EFUP-50
	Uma lista de declaração conforme a RoHS da China relativa a artigos encontra-se na área de downloads do respectivo artigo, em "Declaração do fabricante". Para todos os artigos com EFUP-E não é emitida nem necessária uma tabela de declaração conforme a RoHS da China.

EU REACH SVHC

Nota sobre as substâncias candidatas do REACH (n.º CAS)	Lead(n.º CAS: 7439-92-1)
SCIP	ebaa2c2a-1035-48f1-94d6-76238da22399

Phoenix Contact 2025 © - Todos os direitos reservados
https://www.phoenixcontact.com

PHOENIX CONTACT Ind. Com. Ltda.
Av. das Nações Unidas, 11.541, 19º andar - Brooklin Paulista
CEP:04578-000 - São Paulo/SP - Brasil
(11) 3871-6400
vendas@phoenixcontact.com.br