SACC-M12MR-8Q SH - Conector de dados

1553653

https://www.phoenixcontact.com/br/produtos/1553653

Tenha em atenção que os dados exibidos neste documento PDF são gerados a partir de nosso catálogo online. Encontre os dados completos na documentação do usuário. Aplicam-se nossas Condições Gerais de Utilização para downloads.

Conector de dados, Ethernet CAT5 (1 GBit/s), 8-polos, blindado, Conector angular M12, codificação: A, Conexão IDC, material serrilhado: Latão, niquelado, diâmetro externo de linha 4 mm ... 8 mm

Suas vantagens

- Aplicação segura no campo mediante graus de proteção
- Conexão IDC: montagem inovadora e com economia de tempo sem decapagem dos fios individuais
- Transmissão confiável de sinais – Blindagem 360° em ambiente sujeito a eletromagnetismo

Dados comerciais

Código	1553653
Unidades por embalagem	1 Unidade
Chave comercial	AF2C
Chave de produto	AF2CDI
GTIN	4046356158824
Peso por unidade (inclusive embalagem)	44,3 g
Peso por unidade (exclusive embalagem)	45,42 g
País de origem	DE

Dados técnicos

Avisos

Instrução de montagem:	IMPORTANTE: Ao instalar os cabos, observe os raios de flexão admissíveis, pois forças radiais excessivas comprometem o grau de proteção. Neutralize cargas mecânicas antes do conector, por ex., com abraçadeiras.

Montagem

Instrução de montagem	A imagem com polos pode ser rodada em passos de 45° para a saída de cabo

Propriedades do artigo

Tipo de produto	Conector de encaixe circular (lado do cabo)
Aplicação	Dados
Tipo de sensor	Ethernet
Número de pólos	8
Quantidade de saídas de cabos	1
Blindado	sim
Codificação	A
Saída de cabo	angular

Propriedades de isolamento

Categoria de sobretensão	II
Grau de impurezas	3

Medidas

Desenho de medidas	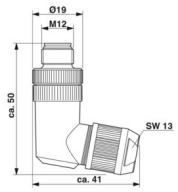
Comprimento	50 mm

Medida externa

Diâmetro externo	4 mm ... 8 mm

Caixa

Diâmetro da caixa	19 mm

Dados de material

Classe de inflamabilidade conforme UL 94	V0
Material vedação	Neoprene
Material do corpo do cabo	Fundição de zinco sob pressão, niquelado
Material de contato	CuSn

Material superfície de contato	Ni/Au
Material suporte do contato	PA 6
Material da conexão roscada	Latão, niquelado

Dados de conexão

Conexão de condutores

Tipo de conexão	Conexão IDC
Bitola de conexão	0,14 mm² ... 0,34 mm² (rígido)
	0,14 mm² ... 0,34 mm² (rígido)
Bitola de conexão AWG	26 ... 22
Torque de aperto	0,4 Nm (Serrilha M12)
	0,8 Nm (Inserto de conector com caixa de buchas)
	3 Nm (Porca de pressão com caixa de buchas)

Características elétricas

Tensão de teste	0,8 kV
Resistência de contato	≤ 5 mΩ
Resistência de isolamento	≥ 100 MΩ
Tensão U_N	30 V AC
	30 V DC
Corrente nominal I_N	2 A
Índice de transmissão	1 GBit/s

Características mecânicas

Dados mecânicos

Ciclos de encaixe	≥ 100

Conectores

Conexão 1

Formato da cabeça	Conector
Saída de cabo da cabeça	angular
Tipo de rosca da cabeça	M12
Codificação	A

Cabos/condutores

Tipo de sinal/categoria	Ethernet CAT5 (com base em IEC 11801), 1 GBit/s

Condições ambientais e de vida útil operacional

Condições ambientais

Grau de proteção	IP67
Temperatura ambiente (funcionamento) (Conector/soquete)	-40 °C ... 85 °C (Conector/suporte)
Temperatura ambiente (montagem)	-5 °C ... 50 °C

Normas e disposições

M12

Designação padrão	Conector de encaixe M12
Normas/disposições	em conformidade com a IEC 61076-2-101

Desenhos

Desenho de medidas

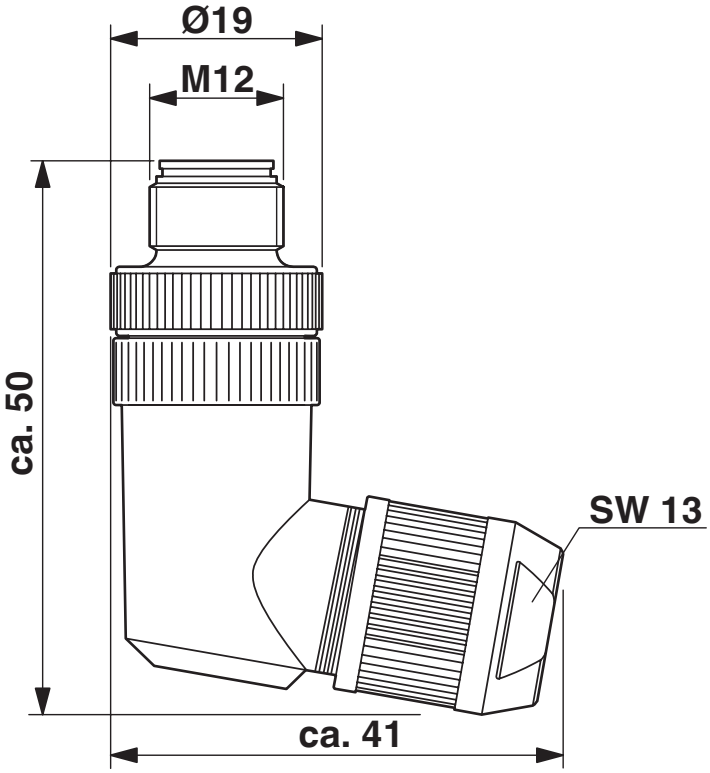

Plugue M12 x 1, angular, blindado

Desenho do diagrama

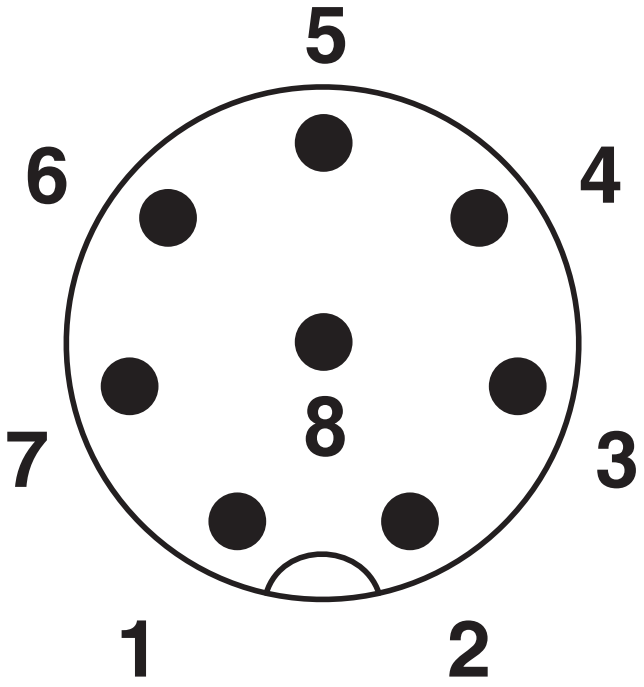

Imagem com pólos plugue M12, 8 pólos, vista lado do pino

Certificações

To download certificates, visit the product detail page: https://www.phoenixcontact.com/br/produtos/1553653

EAC
ID de certificação: RU C-DE.AI30.B.01102

Classificações

ECLASS

ECLASS-13.0	27440116
ECLASS-15.0	27440116

ETIM

ETIM 9.0	EC002635

UNSPSC

UNSPSC 21.0	39121400

Environmental product compliance

EU RoHS

Cumpre os requisitos segundo a diretiva RoHS	Sim, Sem regras de exceção

China RoHS

Environment friendly use period (EFUP)	EFUP-E
	Nenhuma substância perigosa acima dos valores-limite

EU REACH SVHC

Nota sobre as substâncias candidatas do REACH (n.º CAS)	2-(2H-benzotriazol-2-yl)-4-(1,1,3,3-tetramethylbutyl)phenol (UV-329)(n.º CAS: 3147-75-9)
SCIP	24791fef-9e4a-4b5c-b8cd-f33df895e70b

EF3.0 Mudanças climáticas

CO2e kg	0,525 kg CO2e

Phoenix Contact 2025 © - Todos os direitos reservados
https://www.phoenixcontact.com

PHOENIX CONTACT Ind. Com. Ltda.
Av. das Nações Unidas, 11.541, 19º andar - Brooklin Paulista
CEP:04578-000 - São Paulo/SP - Brasil
(11) 3871-6400
vendas@phoenixcontact.com.br