# SAC-5P-10,0-PVC/M12FR SH - Cabo para sensor/atuador

1527757

https://www.phoenixcontact.com/br/produtos/1527757

Tenha em atenção que os dados exibidos neste documento PDF são gerados a partir de nosso catálogo online. Encontre os dados completos na documentação do usuário. Aplicam-se nossas Condições Gerais de Utilização para downloads.

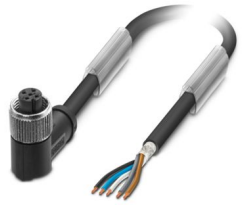

Cabo para sensor/atuador, 5-polos, PVC, preto RAL 9005, blindado (Advanced Shielding Technology), extremidade livre do condutor, para Soquete reto M12, codificação: A, comprimento de cabo: 10 m

## Suas vantagens

- Simples e seguro: componentes plugáveis, 100 % eletricamente testados
- Transmissão confiável de sinais – Blindagem 360° em ambiente sujeito a eletromagnetismo

## Dados comerciais

| | |
|---|---|
| Código | 1527757 |
| Unidades por embalagem | 1 Unidade |
| Chave comercial | AF1C |
| Chave de produto | AF1CKA |
| GTIN | 4017918959029 |
| Peso por unidade (inclusive embalagem) | 585,6 g |
| Peso por unidade (exclusive embalagem) | 567,1 g |
| País de origem | PL |

## Dados técnicos

### Propriedades do artigo

| | |
|---|---|
| Tipo de produto | Cabo para sensor/atuador |
| Aplicação | Padrão |
| Número de pólos | 5 |
| Quantidade de saídas de cabos | 1 |
| Blindado | sim |
| Codificação | A |

Propriedades de isolamento

| | |
|---|---|
| Categoria de sobretensão | II |
| Grau de impurezas | 3 |

### Dados de material

| | |
|---|---|
| Classe de inflamabilidade conforme UL 94 | HB |
| Material vedação | NBR |
| Material do corpo do cabo | TPU, dificilmente inflamável, auto-extinção |
| Material de contato | CuSn |
| Material superfície de contato | Ni/Au |
| Material suporte do contato | TPU GF |
| Material da conexão roscada | Fundição de zinco sob pressão, niquelado |

### Características elétricas

| | |
|---|---|
| Resistência de isolamento | ≥ 100 MΩ |
| Tensão $U_N$ | 48 V AC |
| | 60 V DC |
| Corrente nominal $I_N$ | 4 A |

### Características mecânicas

Dados mecânicos

| | |
|---|---|
| Ciclos de encaixe | ≥ 100 |

### Sinalização

| | |
|---|---|
| Indicação de estado | não |
| Indicação de estado disponível | não |

### Conectores

Conexão 1

| | |
|---|---|
| Formato | extremidade livre do condutor |

Conexão 2

| | |
|---|---|
| Formato | Soquete reto M12 |
| Número de pólos | 5 |

| | |
|---|---|
| Tipo de codificação | A |

## Cabos/condutores

| | |
|---|---|
| Extensão da linha | 10 m |

PVC preto [PVC]

| | |
|---|---|
| Desenho com dimensões | 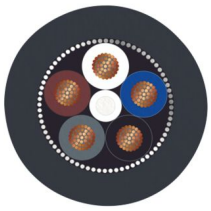 |
| Peso do cabo | 55 kg/km |
| Número de pólos | 5 |
| Blindado | sim |
| Tipo de cabo | PVC preto [PVC] |
| Montagem do condutor linha de sinal | 42x 0,10 mm |
| Linha de sinal AWG | 22 |
| Perfil de conexão | 5x 0,34 mm² (Linha de sinal) |
| Diâmetro de condutor inclusive isolação | 1,35 mm ±0,02 mm |
| Diâmetro externo de linha | 5,90 mm ±0,2 mm |
| Revestimento externo, material | PVC |
| Revestimento externo, cor | preto RAL 9005 |
| Material de condutor | Cabo de cobre |
| Material de preenchimento | PVC |
| Material isolamento do fio | PVC |
| Condutor individual, cor | marrom, branco, azul, preto, cinza |
| Densidade de parede da isolação | ≥ 0,23 mm (Isolamento do condutor) |
| | ≥ 0,76 mm (Revestimento externo) |
| Trançado total | 5 condutores no núcleo como alma |
| Cobertura visual da blindagem | 85 % |
| Máx. resistência de condutores | ≤ 58 Ω/km (a 20 °C) |
| Resistência de isolamento | ≥ 10 MΩ*km (a 20 °C) |
| Tensão nominal do cabo | ≤ 300 V |
| Tensão de teste | ≥ 3000 V |
| Raio de flexão mínimo, de posição fixa | 5 x D |
| Raio de flexão mínimo, de posição flexível | 10 x D |
| Menor raio do dobrador, disposição fixa | 30 mm |
| Menor raio de flexão, instalado de forma móvel | 59 mm |
| Anti-inflamabilidade | conforme UL-Style 2464 |
| Resistência ao óleo | conforme DIN EN 60811-2-1 |
| Temperatura ambiente (funcionamento) | -25 °C ... 80 °C (Cabo, disposição fixa) |

| | |
|---|---|
| | -5 °C ... 80 °C (Cabo, disposição móvel) |

## Condições ambientais e de vida útil operacional

### Condições ambientais

| | |
|---|---|
| Grau de proteção | IP65 |
| | IP67 |
| Temperatura ambiente (funcionamento) | -25 °C ... 90 °C (Conector/suporte) |
| | -25 °C ... 80 °C (Cabo, disposição fixa) |
| | -5 °C ... 80 °C (Cabo, disposição móvel) |

## Desenhos

Desenho de medidas

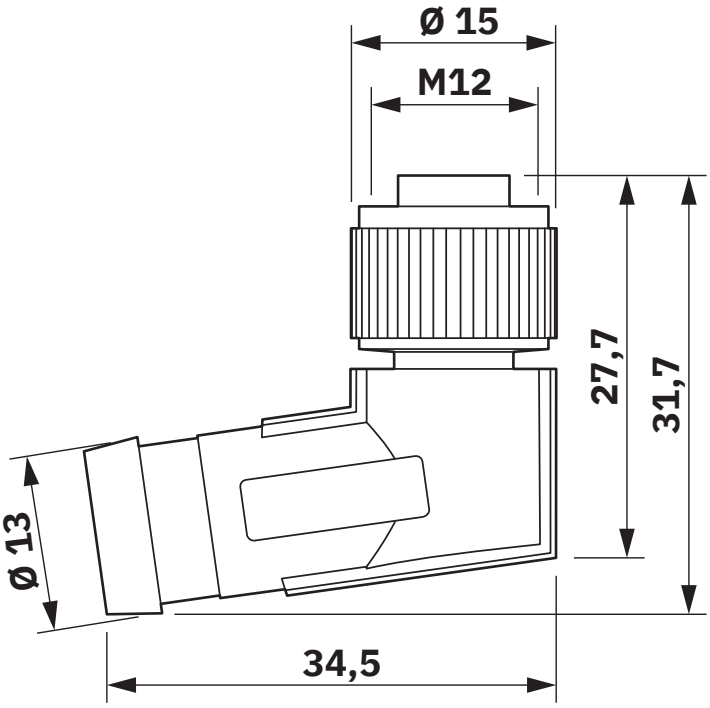


Soquete M12 x 1, angular, blindado

Desenho do diagrama

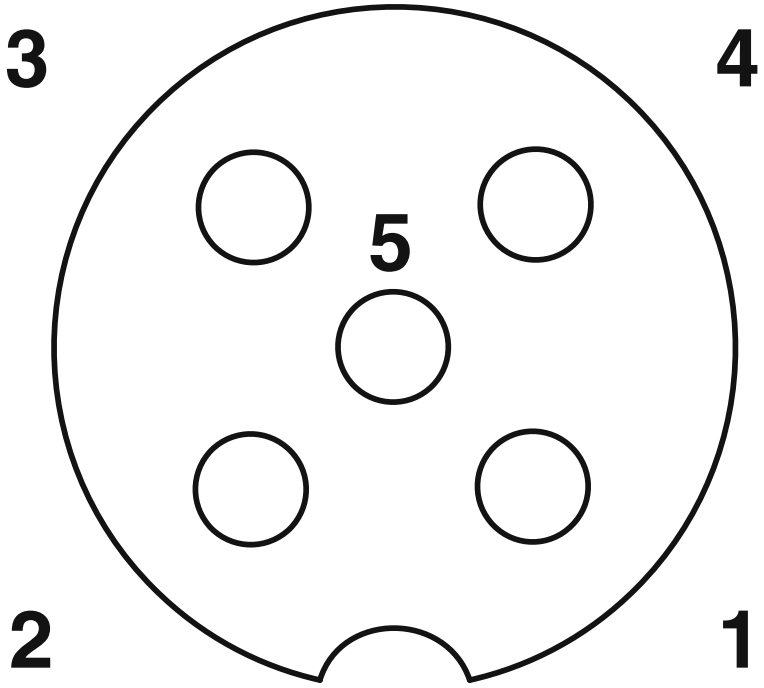


Imagem com pólos soquete M12, 5 pólos, codificação A, vista lado do soquete

Diagrama de circuitos

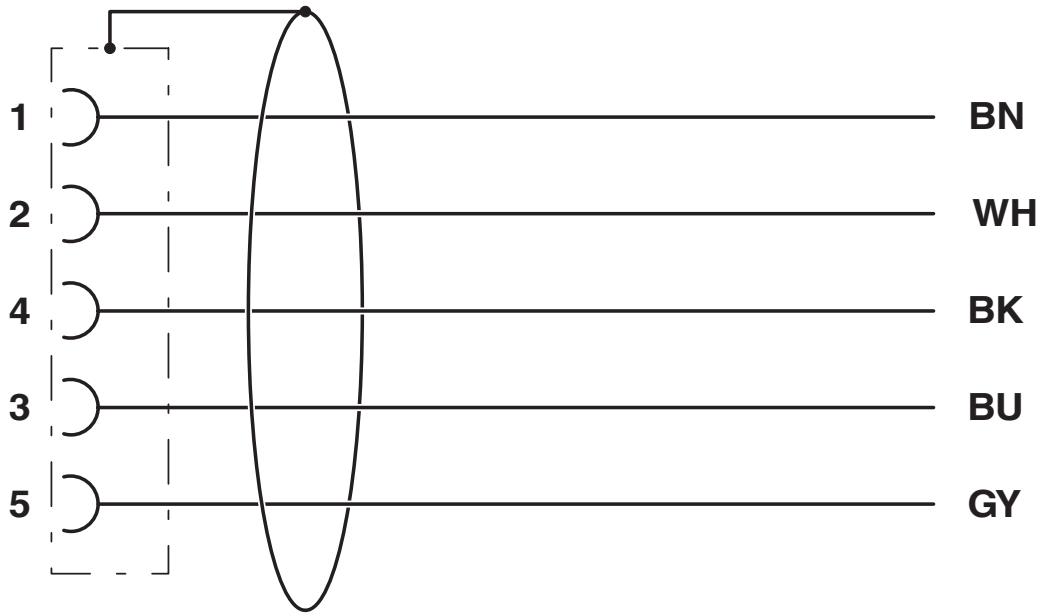


Esquema de ligação do soquete M12

## Certificações

To download certificates, visit the product detail page: https://www.phoenixcontact.com/br/produtos/1527757

**UL registrado**
ID de certificação: FILE E 221474

| | Tensão nominal $U_N$ | Corrente nominal $I_N$ | Bitola AWG | Bitola $mm^2$ |
|---|---|---|---|---|
| keine | | | | |
| | 125 V | 4 A | - | - |

**cUL Listed**
ID de certificação: FILE E 221474

| | Tensão nominal $U_N$ | Corrente nominal $I_N$ | Bitola AWG | Bitola $mm^2$ |
|---|---|---|---|---|
| keine | | | | |
| | 125 V | 4 A | - | - |

**EAC-RoHS**
ID de certificação: RU D-DE.HB35.B.00387

## Classificações

### ECLASS

| | |
|---|---|
| ECLASS-13.0 | 27060311 |
| ECLASS-15.0 | 27060311 |

### ETIM

| | |
|---|---|
| ETIM 9.0 | EC001855 |

### UNSPSC

| | |
|---|---|
| UNSPSC 21.0 | 26121600 |

## Environmental product compliance

EU RoHS

| | |
|---|---|
| Cumpre os requisitos segundo a diretiva RoHS | Sim, Sem regras de exceção |

China RoHS

| | |
|---|---|
| Environment friendly use period (EFUP) | EFUP-E |
| | Nenhuma substância perigosa acima dos valores-limite |

EU REACH SVHC

| | |
|---|---|
| Nota sobre as substâncias candidatas do REACH (n.º CAS) | Nenhuma substância com uma concentração em massa superior a 0,1% |

Phoenix Contact 2025 © - Todos os direitos reservados
https://www.phoenixcontact.com

PHOENIX CONTACT Ind. Com. Ltda.
Av. das Nações Unidas, 11.541, 19º andar - Brooklin Paulista
CEP:04578-000 - São Paulo/SP - Brasil
(11) 3871-6400
vendas@phoenixcontact.com.br