HC-B 16-TFL-H-O1PG21G - Caixa

1460118

https://www.phoenixcontact.com/br/produtos/1460118

Tenha em atenção que os dados exibidos neste documento PDF são gerados a partir de nosso catálogo online. Encontre os dados completos na documentação do usuário. Aplicam-se nossas Condições Gerais de Utilização para downloads.

Caixa de buchas HEAVYCON B16, para arco longitudinal, altura 76 mm, com conexão 1x Pg21, saída de cabo reta

Dados comerciais

Código	1460118
Unidades por embalagem	10 Unidade
Nota	Produção ligada a pedido (sem retorno)
Chave comercial	BF7A
Chave de produto	AF7AAC
GTIN	4046356695831
Peso por unidade (inclusive embalagem)	233,15 g
Peso por unidade (exclusive embalagem)	22,22 g
País de origem	DE

Dados técnicos

Avisos

Geral	para insertos de contato HC-B16, BB32, BBB40, D40, DD72, HS6, M, K

Propriedades do artigo

Tipo de produto	Caixa com travamento em arco
Tipo de caixa	Carcaça
Aplicação	Padrão
Formato	B16
Quantidade de saídas de cabos	1
Tipo de conexão	1x Pg21
Blindado	não
Saída de cabo	reto
Conexão Pg	sem

Medidas

Desenho de medidas	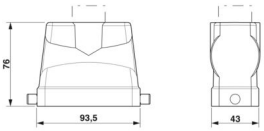
Largura	43 mm
Altura	76 mm
Comprimento	94 mm

Dados de material

Material caixa	Alumínio fundido sob pressão
Material superfície da caixa	revestido com pó, cinza

Características mecânicas

Dados mecânicos

Tipo de conexão	1x Pg21
Tipo de travamento	Pino

Montagem

Instrução de montagem	para meio prensa-cabos e completo

Condições ambientais e de vida útil operacional

Condições ambientais

Grau de proteção	IP65
Temperatura ambiente (funcionamento)	-40 °C ... 125 °C

Desenhos

Desenho de medidas

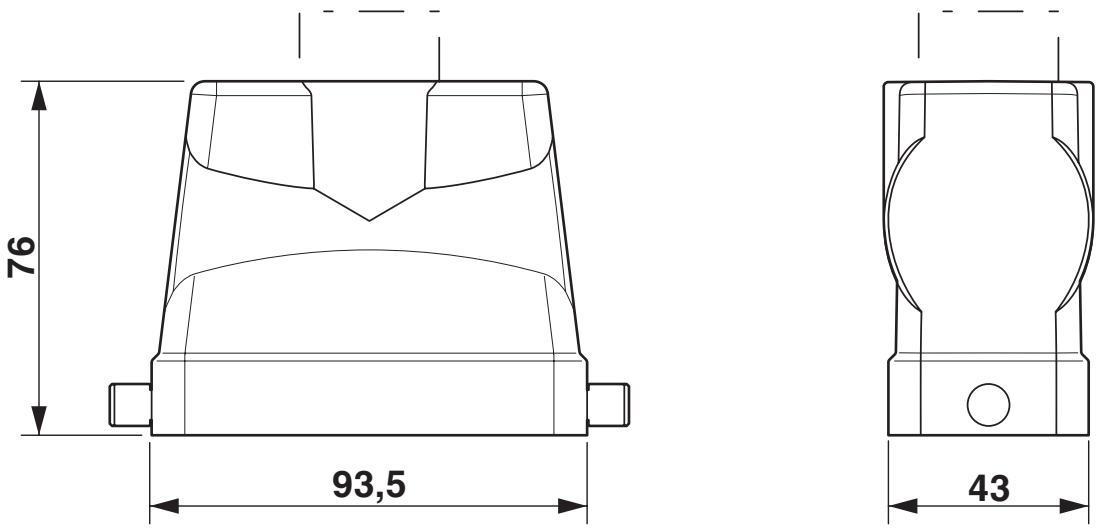

Imagem dimensional

Classificações

ECLASS

ECLASS-13.0	27440202

UNSPSC

UNSPSC 21.0	31261501

Environmental product compliance

EU RoHS

Cumpre os requisitos segundo a diretiva RoHS	Sim, Sem regras de exceção

China RoHS

Environment friendly use period (EFUP)	EFUP-E
	Nenhuma substância perigosa acima dos valores-limite

EU REACH SVHC

Nota sobre as substâncias candidatas do REACH (n.º CAS)	Nenhuma substância com uma concentração em massa superior a 0,1%

Phoenix Contact 2025 © - Todos os direitos reservados
https://www.phoenixcontact.com

PHOENIX CONTACT Ind. Com. Ltda.
Av. das Nações Unidas, 11.541, 19º andar - Brooklin Paulista
CEP:04578-000 - São Paulo/SP - Brasil
(11) 3871-6400
vendas@phoenixcontact.com.br