SACC-MINFS-5CON-PG11/2,5 - Conector

1456271

https://www.phoenixcontact.com/br/produtos/1456271

Tenha em atenção que os dados exibidos neste documento PDF são gerados a partir de nosso catálogo online. Encontre os dados completos na documentação do usuário. Aplicam-se nossas Condições Gerais de Utilização para downloads.

Conector, Universal, 5-polos, Soquete reto 7/8"-16UNF, codificação: A, Conexão a parafuso, material serrilhado: Fundição de zinco sob pressão, niquelado, conexão para cabos Pg11, diâmetro externo de linha 8 mm ... 10 mm

Suas vantagens

- Aplicação segura no campo mediante graus de proteção
- Conexão por rosqueamento: tecnologia de conexão comprovada para uma grande variedade de condutores

Dados comerciais

Código	1456271
Unidades por embalagem	1 Unidade
Chave comercial	AF2F
Chave de produto	AF2FAA
GTIN	4046356616904
Peso por unidade (inclusive embalagem)	57,85 g
Peso por unidade (exclusive embalagem)	55,95 g
País de origem	DE

SACC-MINFS-5CON-PG11/2,5 - Conector

1456271

https://www.phoenixcontact.com/br/produtos/1456271

Dados técnicos

Avisos

Instrução de montagem:	IMPORTANTE: Ao instalar os cabos, observe os raios de flexão admissíveis, pois forças radiais excessivas comprometem o grau de proteção. Neutralize cargas mecânicas antes do conector, por ex., com abraçadeiras.

Montagem

Instrução de montagem	Os condutores podem ser conectados tanto com como sem terminais tubulares

Propriedades do artigo

Tipo de produto	Conector de encaixe circular (lado do cabo)
Tipo de sensor	Universal
Número de pólos	5
Quantidade de saídas de cabos	1
Blindado	não
Codificação	A
Saída de cabo	reto
Conexão Pg	Pg11

Propriedades de isolamento

Categoria de sobretensão	III
Grau de impurezas	3

Medidas

Desenho de medidas	
Largura	27 mm
Altura	27 mm
Comprimento	83 mm

Medida externa

Diâmetro externo	8 mm ... 10 mm

Caixa

Diâmetro da caixa	27 mm

Dados de material

Classe de inflamabilidade conforme UL 94	HB
Material do corpo do cabo	PBT
Material de contato	CuZn
Material superfície de contato	Au
Material suporte do contato	PUR/PA 6.6

Material da conexão roscada	Fundição de zinco sob pressão, niquelado

Dados de conexão

Conexão de condutores

Tipo de conexão	Conexão a parafuso
Bitola de conexão	0,34 mm² ... 2,5 mm² (sem terminal tubular)
	0,34 mm² ... 2,5 mm² (com terminal tubular)
	0,34 mm² ... 2,5 mm² (rígido)
Bitola de conexão AWG	22 ... 16 (sem terminal tubular)
	22 ... 16 (com terminal tubular)
Comprimento do isolamento dos condutores individuais	7 mm
Torque de aperto	0,8 Nm (Conectores de encaixe de 7/8")
	0,4 Nm (Terminal parafusado)
	1 Nm ... 1,4 Nm (Porca de pressão)

Características elétricas

Tensão de teste	4 kV
Resistência de contato	≤ 5 mΩ
Resistência de isolamento	≥ 100 MΩ
Tensão U_N	300 V AC
	300 V DC
Corrente nominal I_N	9 A

Características mecânicas

Dados mecânicos

Ciclos de encaixe	≥ 100

Conectores

Conexão 1

Formato da cabeça	Soquete
Saída de cabo da cabeça	reto
Tipo de rosca da cabeça	7/8"-16UNF
Codificação	A

Cabos/condutores

Tipo de sinal/categoria	Universal
Comprimento de decapagem condutores individuais	7 mm

Condições ambientais e de vida útil operacional

Condições ambientais

Grau de proteção	IP67
Temperatura ambiente (funcionamento) (Conector/soquete)	-25 °C ... 85 °C (Conector/suporte)

Desenhos

Desenho de medidas

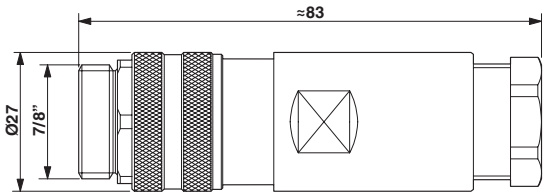

Desenho funcional

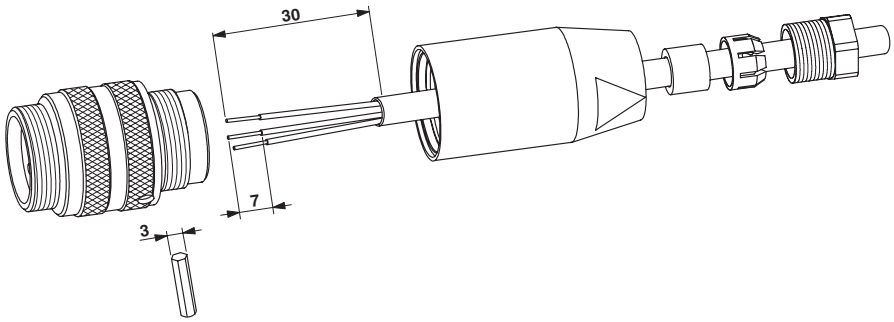

Desenho do diagrama

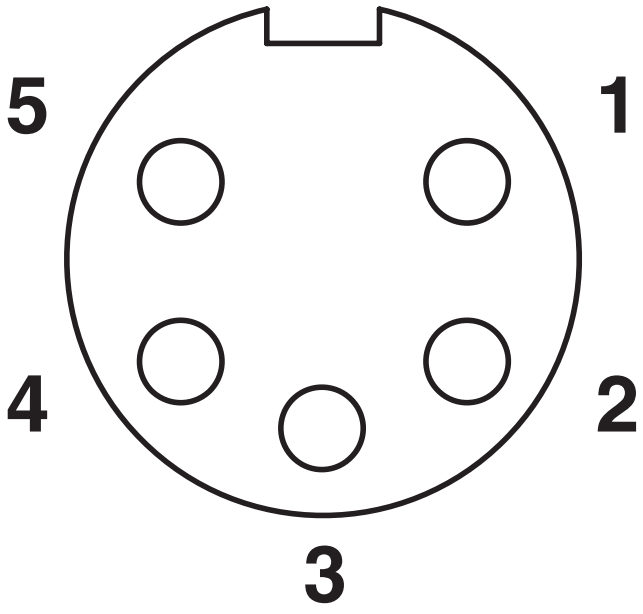

Imagem com pólos soquete 7/8"-16UNF, 5 pólos, vista lado do soquete

Certificações

To download certificates, visit the product detail page: https://www.phoenixcontact.com/br/produtos/1456271

cUL Recognized
ID de certificação: FILE E 221474

	Tensão nominal U_N	Corrente nominal I_N	Bitola AWG	Bitola mm^2
keine				
	600 V	16 A	-	-

UL certificado
ID de certificação: FILE E 221474

	Tensão nominal U_N	Corrente nominal I_N	Bitola AWG	Bitola mm^2
keine				
	600 V	16 A	-	-

Classificações

ECLASS

ECLASS-13.0	27440116
ECLASS-15.0	27440116

ETIM

ETIM 9.0	EC002635

UNSPSC

UNSPSC 21.0	39121400

Environmental product compliance

EU RoHS

Cumpre os requisitos segundo a diretiva RoHS	Sim
isenções tanto quanto conhecido	6(c)

China RoHS

Environment friendly use period (EFUP)	EFUP-50
	Uma lista de declaração conforme a RoHS da China relativa a artigos encontra-se na área de downloads do respectivo artigo, em "Declaração do fabricante". Para todos os artigos com EFUP-E não é emitida nem necessária uma tabela de declaração conforme a RoHS da China.

EU REACH SVHC

Nota sobre as substâncias candidatas do REACH (n.º CAS)	Lead(n.º CAS: 7439-92-1)
SCIP	9cc80c15-f390-4c5d-ba86-73a7d5938813

EF3.0 Mudanças climáticas

CO2e kg	2,565 kg CO2e

Phoenix Contact 2025 © - Todos os direitos reservados
https://www.phoenixcontact.com

PHOENIX CONTACT Ind. Com. Ltda.
Av. das Nações Unidas, 11.541, 19º andar - Brooklin Paulista
CEP:04578-000 - São Paulo/SP - Brasil
(11) 3871-6400
vendas@phoenixcontact.com.br