SACB-6/12-L-C GG SCO P - Régua básica da caixa de distribuição

1452893

https://www.phoenixcontact.com/br/produtos/1452893

Tenha em atenção que os dados exibidos neste documento PDF são gerados a partir de nosso catálogo online. Encontre os dados completos na documentação do usuário. Aplicam-se nossas Condições Gerais de Utilização para downloads.

Régua básica da caixa de distribuição, aplicação: Padrão, tipo de conexão: Conector M12 Plástico, número de pontos de encaixe: 6, número de polos: 5, codificação: A, atribuição do ponto de encaixe: duplo, indicação de estado: sim, PNP; conexão do cabo padrão: Conexão a parafuso plugável, blindagem: não

Dados comerciais

Código	1452893
Unidades por embalagem	1 Unidade
Chave comercial	AF3C
Chave de produto	AF3CBD
GTIN	4046356553759
Peso por unidade (inclusive embalagem)	151,6 g
Peso por unidade (exclusive embalagem)	150 g
País de origem	DE

Dados técnicos

Avisos

Instrução de montagem:	IMPORTANTE: Ao instalar os cabos, observe os raios de flexão admissíveis, pois forças radiais excessivas comprometem o grau de proteção. Neutralize cargas mecânicas antes do conector, por ex., com abraçadeiras.
Indicação sobre a aplicação	Os slots não ocupados devem ser fechados antes da colocação em funcionamento. Encontrará elementos de fecho em "Acessórios".

Propriedades do artigo

Tipo de produto	Caixa básica de distribuição com pontos de encaixe M8 até M12
Aplicação	Padrão
Número de pólos	5
Número de pontos de encaixe	6
Codificação	A
LED	sim

Características do sistema

Diagnóstico local

Função monitorada	Suprimento de corrente
Representação óptica	LED verde

Características elétricas

Tensão operacional máxima $U_{máx}$	30 V DC
Diagnóstico local	Suprimento de corrente LED verde
	Indicação de estado I/O LED amarelo
Tensão U_N	24 V DC
Carga de corrente total	10 A
Máx. capacidade de corrente por trilha	2 A
Carga de corrente por ponto de encaixe	4 A

Sinalização

Indicação de estado disponível	sim

Medidas

Desenho de medidas	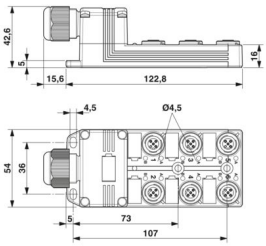
Largura	54 mm
Altura	19 mm
Comprimento	123 mm

Dados de material

Material Luva roscada	PBT
Material Caixa	PBT
Material Composto	PUR
Classe de inflamabilidade conforme UL 94	V0
Material vedação O-ring	NBR
Material de contato	Liga de Cu
Material superfície de contato	folheado a ouro
Material suporte do contato	PA
Material contato lado do cabo padrão	Liga Cu
Material porta-contatos lado do cabo padrão	PA
Material superfície de contato lado do cabo padrão	Sn

Cabos/condutores

Tipo de conexão	Conexão a parafuso plugável

Condições ambientais e de vida útil operacional

Condições ambientais

Grau de proteção	IP65
	IP67
Temperatura ambiente (funcionamento)	-25 °C ... 80 °C

Normas e disposições

Designação padrão	Conector de encaixe M12
Normas/disposições	IEC 61076-2-101

Desenhos

Desenho de medidas

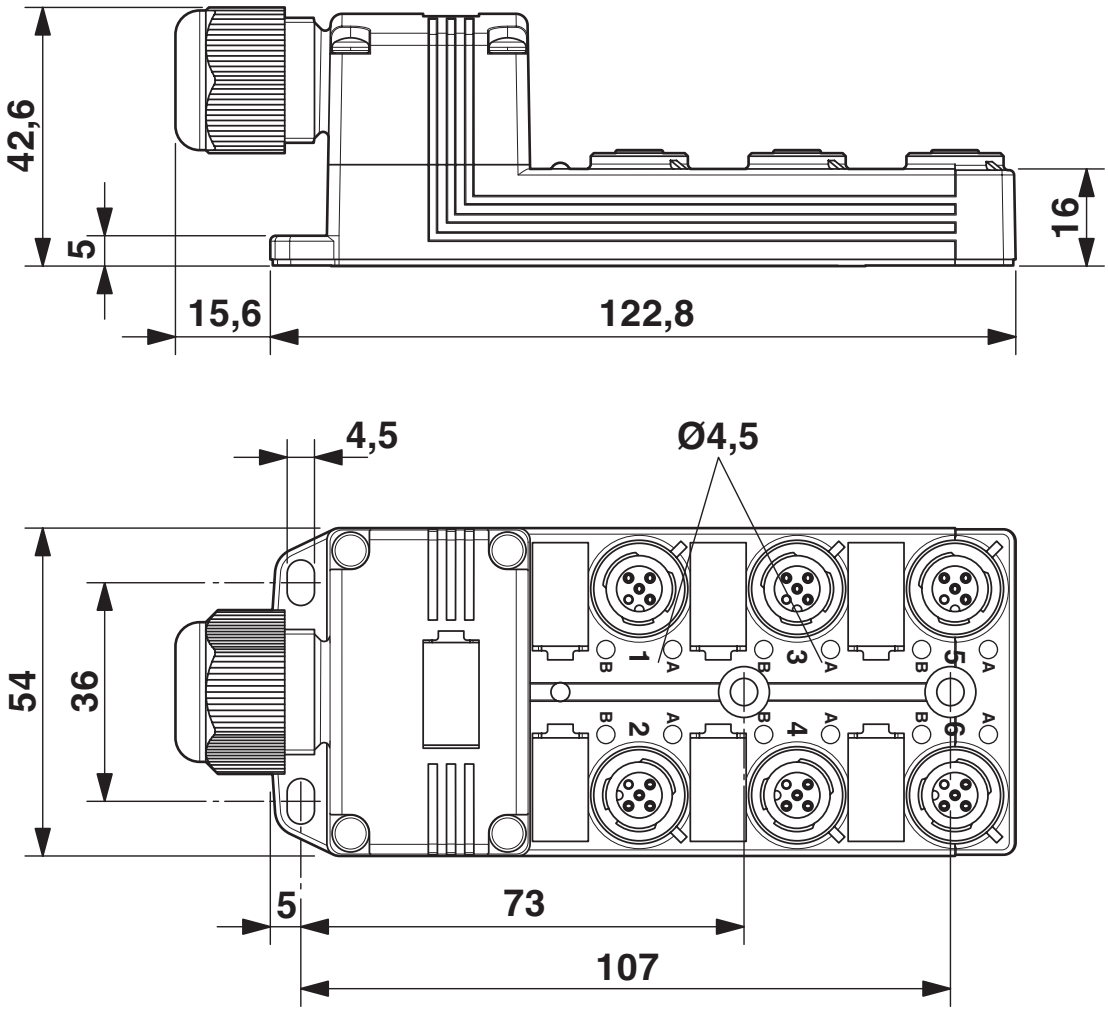

Desenho do diagrama

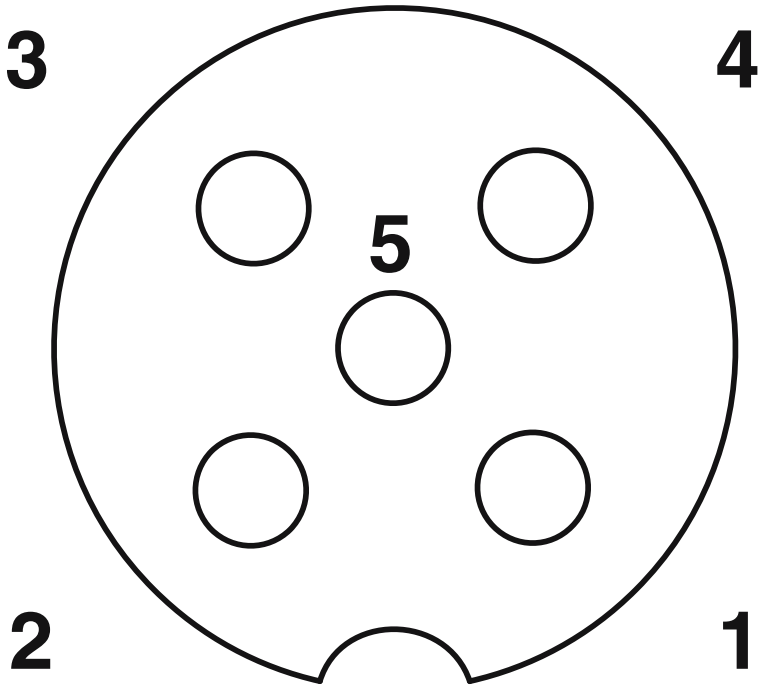

Ponto de encaixe M12 soquete, 5 pólos

Diagrama de circuitos

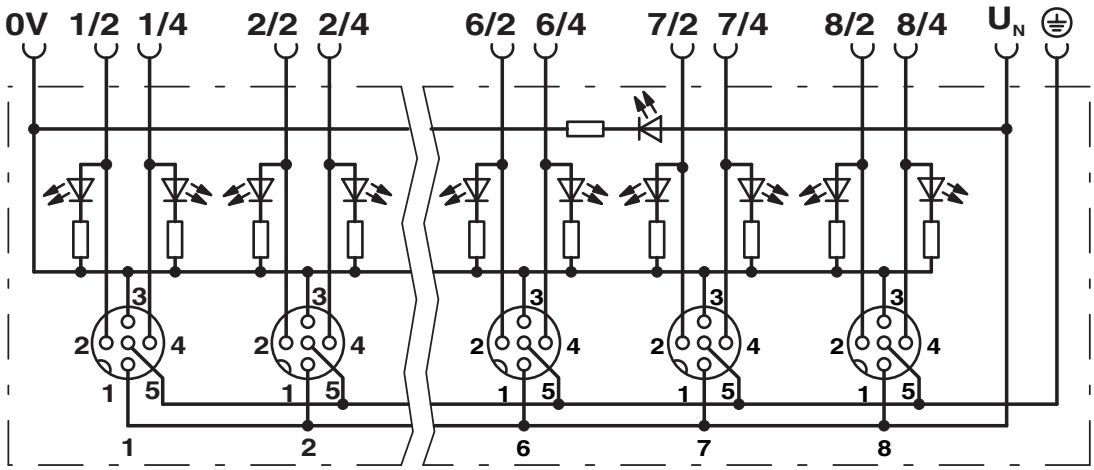

Certificações

To download certificates, visit the product detail page: https://www.phoenixcontact.com/br/produtos/1452893

cUL Recognized
ID de certificação: E118976

	Tensão nominal U_N	Corrente nominal I_N	Bitola AWG	Bitola mm^2
keine				
	24 V	-	-	-

UL certificado
ID de certificação: E118976

	Tensão nominal U_N	Corrente nominal I_N	Bitola AWG	Bitola mm^2
keine				
	24 V	-	-	-

Classificações

ECLASS

ECLASS-13.0	27440111
ECLASS-15.0	27440111

ETIM

ETIM 9.0	EC003558

UNSPSC

UNSPSC 21.0	31251500

Environmental product compliance

EU RoHS

Cumpre os requisitos segundo a diretiva RoHS	Sim, Sem regras de exceção

China RoHS

Environment friendly use period (EFUP)	EFUP-E
	Nenhuma substância perigosa acima dos valores-limite

EU REACH SVHC

Nota sobre as substâncias candidatas do REACH (n.º CAS)	Nenhuma substância com uma concentração em massa superior a 0,1%

Phoenix Contact 2025 © - Todos os direitos reservados
https://www.phoenixcontact.com

PHOENIX CONTACT Ind. Com. Ltda.
Av. das Nações Unidas, 11.541, 19º andar - Brooklin Paulista
CEP:04578-000 - São Paulo/SP - Brasil
(11) 3871-6400
vendas@phoenixcontact.com.br