SAC-3P-10,0-PUR/BI-1L-V - Cabo para sensor/atuador

1443213

https://www.phoenixcontact.com/br/produtos/1443213

Tenha em atenção que os dados exibidos neste documento PDF são gerados a partir de nosso catálogo online. Encontre os dados completos na documentação do usuário. Aplicam-se nossas Condições Gerais de Utilização para downloads.

Cabo para sensor/atuador, 3-polos, PUR sem halogênio, preto acinzentado RAL 7021, extremidade livre do condutor, para Conector de válvula BI (11 mm), com 1 LED, Ligação: Varistor, comprimento de cabo: 10 m

Suas vantagens

- Simples e seguro: componentes plugáveis, 100 % eletricamente testados
- Confortável: elevada disponibilidade da máquina devido ao diagnóstico rápido e simples
- Nosso padrão: o cabo PUR robusto, sem halogênio

Dados comerciais

Código	1443213
Unidades por embalagem	1 Unidade
Chave comercial	AF1D
Chave de produto	AF1DDA
GTIN	4046356531023
Peso por unidade (inclusive embalagem)	324 g
Peso por unidade (exclusive embalagem)	308,3 g
País de origem	PL

Dados técnicos

Propriedades do artigo

Tipo de produto	Cabo sensor/atuador com conectores de válvula
Aplicação	Padrão
Número de pólos	3
Quantidade de saídas de cabos	1
Blindado	não

Propriedades de isolamento

Categoria de sobretensão	III
Grau de impurezas	3

Dados de conexão

Conexão de condutores

Torque de aperto	0,6 Nm (Conector de encaixe de válvula)

Dados de material

Classe de inflamabilidade conforme UL 94	V0
Material vedação	TPU
Material da caixa conector de válvula	TPU
Material de contato	CuSn
Material do conector fêmea do plugue de válvula	PA 6.6
Material superfície de contato	Sn

Características elétricas

Resistência de isolamento	≥ 100 MΩ
Tensão U_N	24 V AC
	24 V DC
Corrente nominal I_N	4 A

Valores característicos do conector de válvula

Parafusos de fixação	M3 x 29

Sinalização

Indicação de estado	1 LED
Indicação de estado disponível	sim

Conectores

Conexão 1

Formato	extremidade livre do condutor

Conexão 2

Formato	Conector de válvula BI (11 mm)

Número de pólos	3
Material	CuSn (Contato)
	Sn (Superfície de contato)
	PA 6.6 (Porta-contatos)
	TPU (Caixa)
Ligação de proteção	Varistor

Cabos/condutores

Extensão da linha	10 m

PUR sem halogênio preto [PUR]

Desenho com dimensões	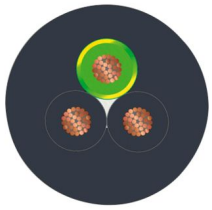
Peso do cabo	30 kg/km
UL AWM Style	20549
Número de pólos	3
Blindado	não
Tipo de cabo	PUR sem halogênio preto [PUR]
Montagem do condutor linha de sinal	28x 0,15 mm
Linha de sinal AWG	20
Perfil de conexão	3x 0,5 mm²
Diâmetro de condutor inclusive isolação	1,5 mm ±0,05 mm (Linha de sinal)
Diâmetro externo de linha	4,50 mm ±0,2 mm
Revestimento externo, material	PUR
Revestimento externo, cor	preto acinzentado RAL 7021
Material de condutor	Cabo de cobre
Material isolamento do fio	PP
Condutor individual, cor	preto 1, preto 2, verde/amarelo
Trançado total	3 condutores trançados longitudinalmente
Máx. resistência de condutores	39 Ω/km (a 20 °C)
Resistência de isolamento	min. 20 MΩ*km
Tensão nominal do cabo	≤ 300 V
Tensão de teste	≥ 1200 V
Raio de flexão mínimo, de posição fixa	5 x D
Raio de flexão mínimo, de posição flexível	10 x D
Menor raio do dobrador, disposição fixa	22,5 mm
Menor raio de flexão, instalado de forma móvel	45 mm
Capacidade de carga dinâmica (flexão)	Ciclos de flexão máximo: 15000000, Raio de flexão: 50 mm,

	Curso de deslocamento: 0,9 m, Velocidade de deslocamento: 5 m/s, Aceleração: 30 m/s²
Isenção de halogênio	conforme DIN VDE 0472 parte 815
Anti-inflamabilidade	conforme DIN VDE 0482
	conforme DIN EN 50265-2-1
Resistência ao óleo	conforme DIN EN 60811-2-1
Outras resistências	em grande medida resistente ao óleo
	com boa resistência a UV (conforme DIN EN ISO 4892-2-A)
Temperatura ambiente (funcionamento)	-40 °C ... 80 °C (Cabo, disposição fixa)
	-20 °C ... 80 °C (Cabo, disposição móvel)

Condições ambientais e de vida útil operacional

Condições ambientais

Grau de proteção	IP65
	IP67
Temperatura ambiente (funcionamento) (Conector de válvula)	-20 °C ... 85 °C (Conector de válvula)
Temperatura ambiente (funcionamento) (Cabo, instalação fixa)	-40 °C ... 80 °C (Cabo, disposição fixa)
Temperatura ambiente (funcionamento) (Cabo, instalação móvel)	-15 °C ... 80 °C (Cabo, disposição móvel)

Normas e disposições

Conector de encaixe para válvula

Designação padrão	Conector de encaixe para válvulas
Normas/disposições	EN 175301-803

Desenhos

Desenho de medidas

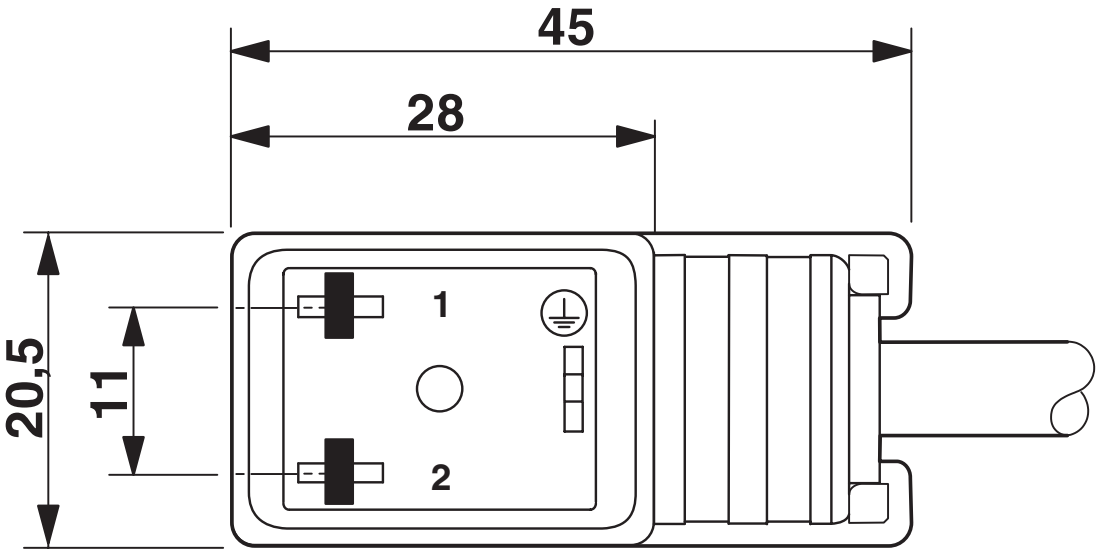

Conector para válvula, formato BI

Desenho de medidas

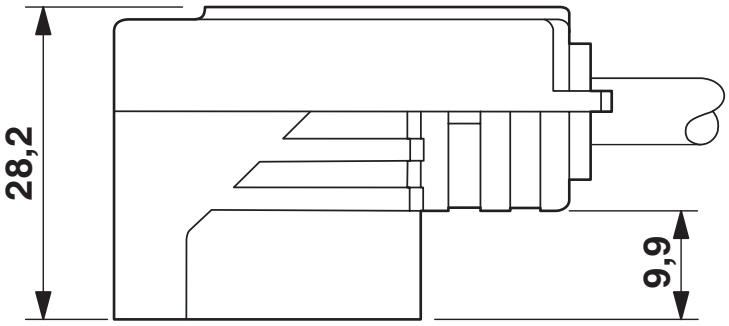

Conector para válvula, formato BI, vista lateral

Desenho do diagrama

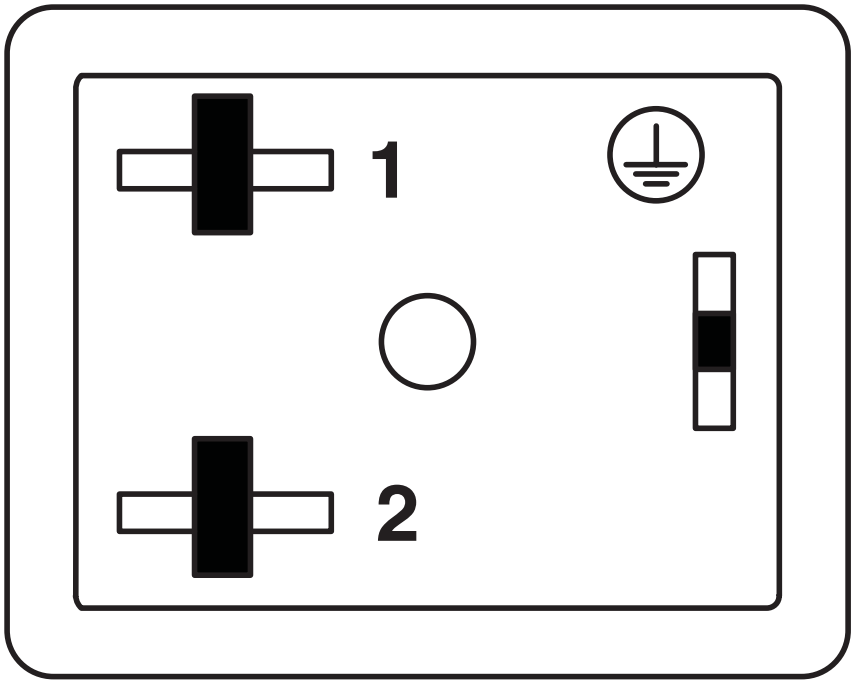

Imagem com pólos conector para válvula, formato BI

Diagrama de circuitos

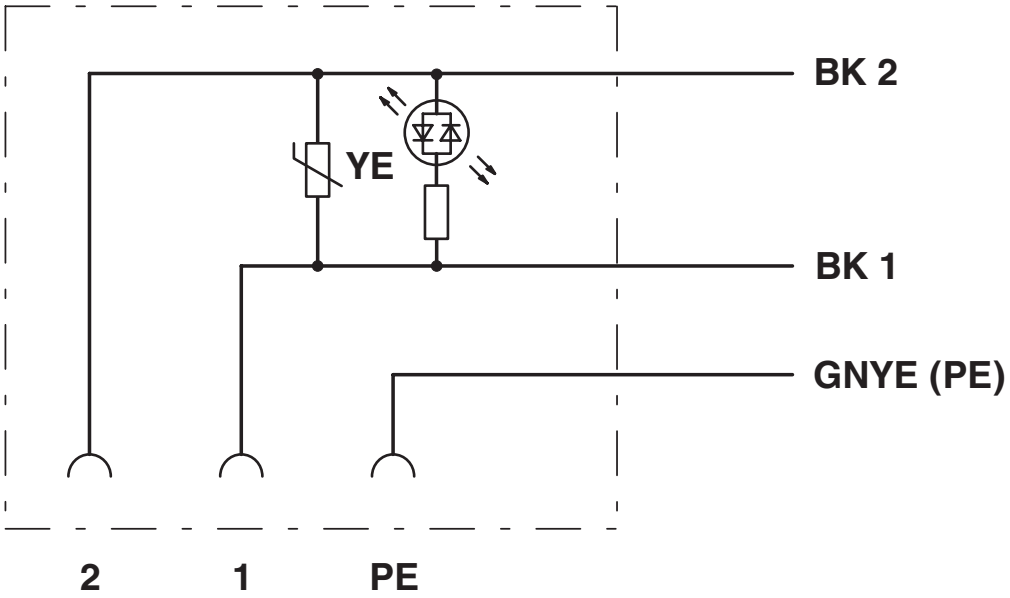

Alocação de conexão do conector para válvula

Certificações

To download certificates, visit the product detail page: https://www.phoenixcontact.com/br/produtos/1443213

EAC-RoHS
ID de certificação: RU D-DE.HB35.B.00387

CSAus
ID de certificação: 13631

	Tensão nominal U_N	Corrente nominal I_N	Bitola AWG	Bitola mm^2
	24 V	6 A	-	-

Classificações

ECLASS

ECLASS-13.0	27060312
ECLASS-15.0	27060312

ETIM

ETIM 9.0	EC001855

UNSPSC

UNSPSC 21.0	31251500

Environmental product compliance

EU RoHS

Cumpre os requisitos segundo a diretiva RoHS	Sim, Sem regras de exceção

China RoHS

Environment friendly use period (EFUP)	EFUP-E
	Nenhuma substância perigosa acima dos valores-limite

EU REACH SVHC

Nota sobre as substâncias candidatas do REACH (n.º CAS)	Nenhuma substância com uma concentração em massa superior a 0,1%

EF3.0 Mudanças climáticas

CO2e kg	2,762 kg CO2e

Phoenix Contact 2025 © - Todos os direitos reservados
https://www.phoenixcontact.com

PHOENIX CONTACT Ind. Com. Ltda.
Av. das Nações Unidas, 11.541, 19º andar - Brooklin Paulista
CEP:04578-000 - São Paulo/SP - Brasil
(11) 3871-6400
vendas@phoenixcontact.com.br