SAC-5P- 2,0-28X/M12FS OD - Cabo para sensor/atuador

1407258

https://www.phoenixcontact.com/br/produtos/1407258

Tenha em atenção que os dados exibidos neste documento PDF são gerados a partir de nosso catálogo online. Encontre os dados completos na documentação do usuário. Aplicam-se nossas Condições Gerais de Utilização para downloads.

Cabo para sensor/atuador, 5-polos, PE-X sem halogênio, preto acinzentado RAL 7021, extremidade livre do condutor, para Soquete reto M12, codificação: A, comprimento de cabo: 2 m, para aplicações no exterior, com serrilha de aço inoxidável

Suas vantagens

- Simples e seguro: componentes plugáveis, 100 % eletricamente testados
- Extremamente robusto: resistente ao óleo, UV e ozônio, resistente a temperaturas de -40 °C ... +105 °C

Dados comerciais

Código	1407258
Unidades por embalagem	1 Unidade
Chave comercial	AF1C
Chave de produto	AF1CDA
GTIN	4046356773751
Peso por unidade (inclusive embalagem)	150,2 g
Peso por unidade (exclusive embalagem)	149,3 g
País de origem	PL

SAC-5P- 2,0-28X/M12FS OD - Cabo para sensor/atuador

1407258

https://www.phoenixcontact.com/br/produtos/1407258

Dados técnicos

Propriedades do artigo

Tipo de produto	Cabo para sensor/atuador
Aplicação	Áreas externas
Número de pólos	5
Quantidade de saídas de cabos	1
Blindado	não
Codificação	A

Propriedades de isolamento

Grau de impurezas	3

Dados de material

Classe de inflamabilidade conforme UL 94	V0
Material vedação	FPM
Material do corpo do cabo	PP
Material de contato	CuSn
Material superfície de contato	Ni/Au
Material suporte do contato	PP
Material da conexão roscada	Aço inox

Características elétricas

Resistência de isolamento	≥ 100 MΩ
Tensão U_N	48 V AC
	60 V DC
Corrente nominal I_N	4 A

Características mecânicas

Dados mecânicos

Ciclos de encaixe	≥ 100

Sinalização

Indicação de estado	não
Indicação de estado disponível	não

Dados de conexão

Conexão de condutores

Torque de aperto	0,4 Nm (Conector M12)

Conectores

Conexão 1

Formato	extremidade livre do condutor

Conexão 2

Formato	Soquete reto M12
Número de pólos	5
Tipo de codificação	A

Cabos/condutores

Extensão da linha	2 m

PE-X preto [28X]

Desenho com dimensões	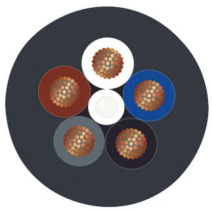
Peso do cabo	70 kg/km
Número de pólos	5
Blindado	não
Tipo de cabo	PE-X preto [28X]
Montagem do condutor linha de sinal	28x 0,15 mm
Linha de sinal AWG	20
Perfil de conexão	5x 0,5 mm²
Diâmetro de condutor inclusive isolação	1,6 mm ±0,05 mm
Diâmetro externo de linha	6,80 mm ±0,2 mm
Revestimento externo, material	PE-X
Revestimento externo, cor	preto acinzentado RAL 7021
Material de condutor	Cabo de cobre
Material de preenchimento	Fio PP
Material isolamento do fio	PE-X
Condutor individual, cor	marrom, branco, azul, preto, cinza
Densidade de parede da isolação	ca. 0,30 mm (Isolamento do condutor)
Espessura da parede Revestimento exterior	ca. 1,25 mm
Trançado total	5 condutores no núcleo como alma
Comprimento de camadas do trançado total	68 mm
Máx. resistência de condutores	≤ 39 Ω/m (a 20 °C)
Resistência de isolamento	≥ 100 MΩ*km (a 20 °C)
Tensão nominal do cabo	≤ 300 V AC
Tensão de teste	≥ 3000 V AC (Teste de faísca)
Raio de flexão mínimo, de posição fixa	5 x D
Raio de flexão mínimo, de posição flexível	10 x D
Menor raio do dobrador, disposição fixa	34 mm
Menor raio de flexão, instalado de forma móvel	68 mm

Capacidade de carga dinâmica (flexão)	Ciclos de flexão máximo: 2000000, Raio de flexão: 10 x D, Curso de deslocamento: 10 m, Velocidade de deslocamento: 3 m/s, Aceleração: 10 m/s²
Isenção de halogênio	conforme DIN VDE 0472 parte 815
	conforme DIN EN 50267-2-1
Anti-inflamabilidade	conforme DIN EN 60332-1-2
	conforme DIN EN 50266-2-5
	conforme IEC 60332-3-25 (teste agrupado contra incêndios)
Resistência ao óleo	conforme DIN EN 60811-2-1, 168 h a 100 °C
	conforme DIN EN 50306
Outras resistências	resistente a combustíveis (conforme IEC 60811, 168 h aos 70 °Cf)
	resistente a UV (conforme DIN VDE 0276-605)
Propriedades especiais	reticulado por radiação
Temperatura ambiente (funcionamento)	-40 °C ... 105 °C (Cabo, disposição fixa)
	-15 °C ... 105 °C (Cabo, disposição móvel)
	20 °C ±5 °C (Cabo, inserção para correia de arraste)

Condições ambientais e de vida útil operacional

Condições ambientais

Grau de proteção	IP65
	IP67
	IP68
	IP69K
Temperatura ambiente (funcionamento) (Conector/soquete)	-40 °C ... 105 °C (Conector/suporte)
Temperatura ambiente (funcionamento) (Operação)	-40 °C ... 85 °C (em caso de mudanças súbitas de temperatura (conforme IEC 60512-11-4))

Normas e disposições

M12

Designação padrão	Conector de encaixe M12
Normas/disposições	IEC 61076-2-101

Desenhos

Desenho de medidas

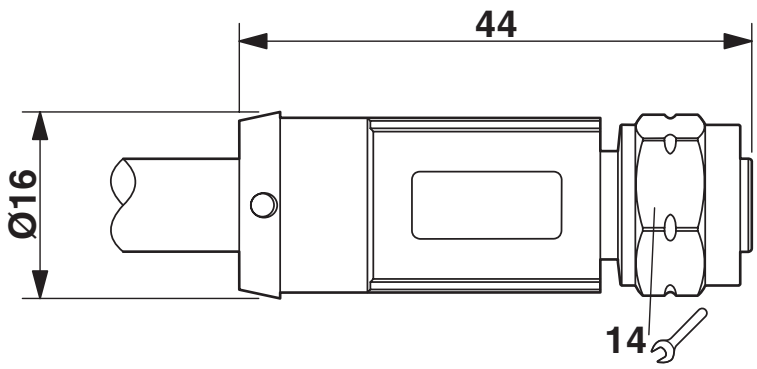

Suporte M12 x 1, reto

Desenho do diagrama

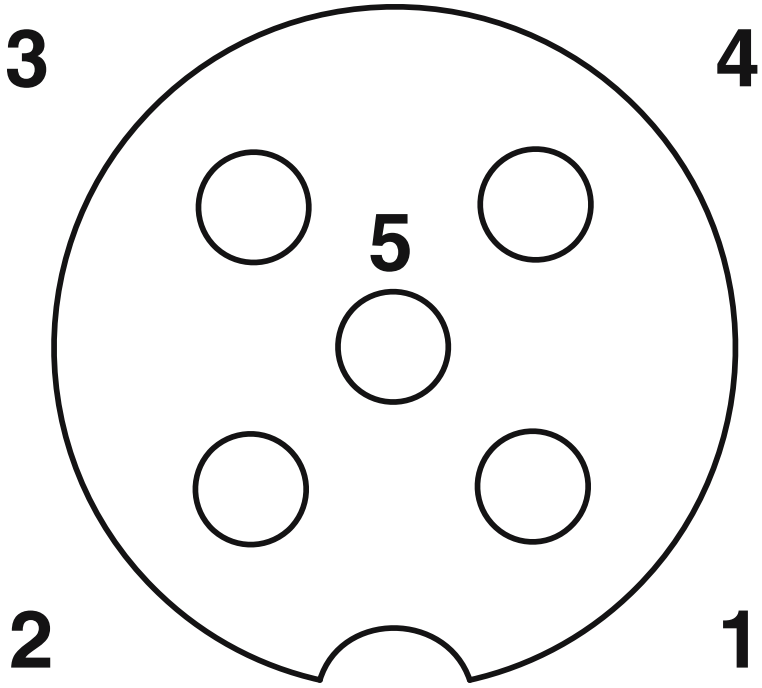

Imagem com pólos soquete M12, 5 pólos, codificação A, vista lado do soquete

Diagrama de circuitos

Esquema de ligação do soquete M12

Certificações

To download certificates, visit the product detail page: https://www.phoenixcontact.com/br/produtos/1407258

DNV
ID de certificação: TAE00002K4

EAC-RoHS
ID de certificação: RU D-DE.HB35.B.00387

Classificações

ECLASS

ECLASS-13.0	27060311
ECLASS-15.0	27060311

ETIM

ETIM 9.0	EC001855

UNSPSC

UNSPSC 21.0	26121600

Environmental product compliance

EU RoHS

Cumpre os requisitos segundo a diretiva RoHS	Sim, Sem regras de exceção

China RoHS

Environment friendly use period (EFUP)	EFUP-E
	Nenhuma substância perigosa acima dos valores-limite

EU REACH SVHC

Nota sobre as substâncias candidatas do REACH (n.º CAS)	6,6'-di-tert-butyl-2,2'-methylenedi-p-cresol(n.º CAS: 119-47-1)
SCIP	33496967-7349-49e5-8bf4-bd5ed2e1237e

EF3.0 Mudanças climáticas

CO2e kg	1,893 kg CO2e

Phoenix Contact 2025 © - Todos os direitos reservados
https://www.phoenixcontact.com

PHOENIX CONTACT Ind. Com. Ltda.
Av. das Nações Unidas, 11.541, 19º andar - Brooklin Paulista
CEP:04578-000 - São Paulo/SP - Brasil
(11) 3871-6400
vendas@phoenixcontact.com.br