VS-PPC-F1-RJ45-MNNA-1R-F - Moldura de montagem

1405358

https://www.phoenixcontact.com/br/produtos/1405358

Tenha em atenção que os dados exibidos neste documento PDF são gerados a partir de nosso catálogo online. Encontre os dados completos na documentação do usuário. Aplicam-se nossas Condições Gerais de Utilização para downloads.

Quadro de montagem exterior RJ45, IP67, para travamento push-pull, metal, com sistema Freenet, para recorte de montagem retangular, com vedação, sem parafusos de fixação

Dados comerciais

Código	1405358
Unidades por embalagem	1 Unidade
Chave comercial	ABNO
Chave de produto	ABNODA
GTIN	4046356419949
Peso por unidade (inclusive embalagem)	28,2 g
Peso por unidade (exclusive embalagem)	27 g
País de origem	DE

VS-PPC-F1-RJ45-MNNA-1R-F - Moldura de montagem

1405358

https://www.phoenixcontact.com/br/produtos/1405358

Dados técnicos

Avisos

Geral	Este produto está conforme as especificações da Diretriz PROFINET Cabling and Interconnection Technology Guideline for PROFINET, Version 2.00, Order No: 2.252, Chapter 8.2 Connectors for Outside Environment (Balanced cabling) and Chapter 13 Application specific Cabling and Interconnection Technology (AIDA)

Propriedades do artigo

Tipo de produto	Moldura de montagem
Aplicação	Freenet
Formato	RJ45
Número de pólos	8
Face de encaixe	RJ45

Características elétricas

Meio de transmissão	Cobre

Dados de conexão

Tecnologia de conexão

Tipo de conexão	Push-Pull

Medidas

Desenho de medidas	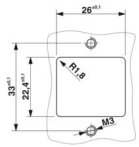
Largura	29,5 mm
Altura	42 mm
Comprimento	37 mm
Distância do furo de sondagem vertical	33 mm
Diâmetro do furo	3,2 mm

Dados de material

Cor	prata
Material	Metálica
Classe de inflamabilidade conforme UL 94	V0
Material de vedação da junta plana	NBR
Material caixa	Metal
Material superfície da caixa	niquelado

Condições ambientais e de vida útil operacional

Condições ambientais

Grau de proteção	IP65/IP67
Temperatura ambiente (funcionamento)	-40 °C ... 70 °C

Montagem

Tipo de montagem	Montagem na parede

Desenhos

Desenho de medidas

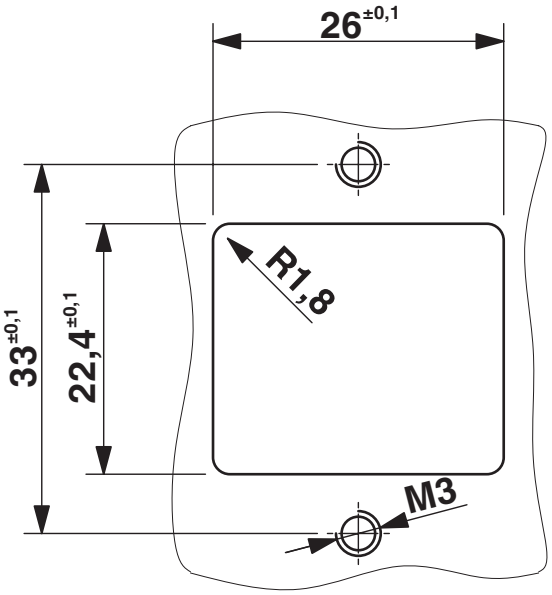

Recorte de montagem

Desenho expandido

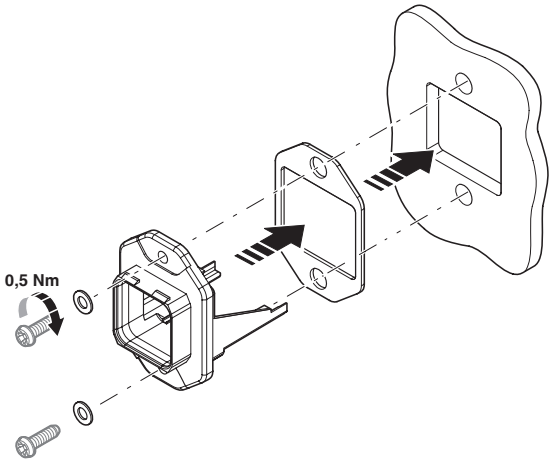

VS-PPC-F1-RJ45-MNNA-1R-F - Moldura de montagem

1405358

https://www.phoenixcontact.com/br/produtos/1405358

Classificações

ECLASS

ECLASS-13.0	27440210
ECLASS-15.0	27440210

ETIM

ETIM 9.0	EC002310

UNSPSC

UNSPSC 21.0	39121400

Environmental product compliance

EU RoHS

Cumpre os requisitos segundo a diretiva RoHS	Sim, Sem regras de exceção

China RoHS

Environment friendly use period (EFUP)	EFUP-E
	Nenhuma substância perigosa acima dos valores-limite

EU REACH SVHC

Nota sobre as substâncias candidatas do REACH (n.º CAS)	Nenhuma substância com uma concentração em massa superior a 0,1%

Phoenix Contact 2025 © - Todos os direitos reservados
https://www.phoenixcontact.com

PHOENIX CONTACT Ind. Com. Ltda.
Av. das Nações Unidas, 11.541, 19º andar - Brooklin Paulista
CEP:04578-000 - São Paulo/SP - Brasil
(11) 3871-6400
vendas@phoenixcontact.com.br