EC-E4 10A - Disjuntor eletrônico de proteção

0903038

https://www.phoenixcontact.com/br/produtos/0903038

Tenha em atenção que os dados exibidos neste documento PDF são gerados a partir de nosso catálogo online. Encontre os dados completos na documentação do usuário. Aplicam-se nossas Condições Gerais de Utilização para downloads.

Disjuntor eletrônico, contato de sinal: 1 disjuntor, corrente nominal: 10 A

Suas vantagens

- Detecção de curto-circuito sem erros, inclusive após linhas de longa extensão, graças à curva característica eletrônica
- Limitação de corrente ativa para uma melhor utilização da fonte de alimentação conectada a montante
- Transparência aumentada sobre a instalação graças ao contato de sinalização remota sem potencial (NO) integrado

Dados comerciais

Código	0903038
Unidades por embalagem	6 Unidade
Chave comercial	CLA1
Chave de produto	CLA131
GTIN	4046356328135
Peso por unidade (inclusive embalagem)	71,5 g
Peso por unidade (exclusive embalagem)	66,9 g
País de origem	DE

Dados técnicos

Avisos

Geral	Na montagem em série sem refrigeração convencional, a corrente nominal do aparelho deve ser introduzida apenas até 80 % no máx., devido à influência térmica no funcionamento contínuo (100 % ED). Em instalações ou máquinas, é necessário tomar medidas especiais para eliminar a possibilidade de um religamento de elementos da instalação (p. ex., utilização de um PLC de segurança). É proibido ligar em paralelo vários disjuntores.

Propriedades do artigo

Tipo de produto	Disjuntor de proteção de equipamento eletrônico
Família de produtos	EC-E
Formato	Módulo sobre trilho inteiriço
Número de pólos	1
Número de canais	1

Propriedades de isolamento

Grau de impurezas	2

Características elétricas

Tipo de fusível	Automático
Capacidade de comando I_{CN}	Limite de corrente ativo
Fusível	eletrônico

Geral

Tensão operacional	24 V DC
	18 V DC ... 32 V DC
Corrente nominal I_N	10 A
Tensão de teste	0,5 kV
Tipo de disparo	E (eletrônico)
Fusível necessário	não necessário, elemento Fail-Safe integrado
Resistência dielétrica	máx. 32 V DC (Circuito de carga)
Desligamento	típ. 1,5 x I_N
Limite de corrente ativo	ativo
Fusível	eletrônico
Faixa da corrente em repouso I0	típ. 25 mA ±5 mA (no estado conectado)
MTBF (IEC 61709, SN 29500)	7430000 h (Com 25 °C com 80% de carga)
	6590000 h (Com 40 °C, com 80% de carga)
Queda de tensão	150 mV (com I_N)
Tipo de contato de comutação	sem isolamento galvânico

Circuito de carga

Máx. carga capacitiva	20000 µF

Retardo de ligação	típ. 0,5 s

Contato auxiliar

Tipo de contato	contato de sinal com potencial zero
Tensão operacional mínima $U_{mín.}$ DC	10 V DC
Tensão operacional máxima $U_{máx}$ DC	30 V DC
Corrente operacional mínima $I_{mín}$	10 mA
Corrente operacional máxima I_{max}	0,5 A

Indicação/sinalização remota

Denominação conexão	Contato auxiliar
Função de comutação	Contato NF

Dados de conexão

Bitola nominal	16,00 mm²

Line+ / LOAD+ /0V

Tipo de conexão	Conexão a parafuso
Rosca	M4
Torque de aperto	... 1,2 Nm
Comprimento de decapagem	10 mm
Bitola do condutor, fixa	0,5 mm² ... 16 mm²
Bitola do condutor AWG	20 ... 6 (convertido conforme IEC)
Bitola de condutor flexível	0,5 mm² ... 16 mm²
Bitola de condutor flexível [AWG]	20 ... 6 (convertido conforme IEC)
Bitola de condutor flexível (terminal tubular sem luva de plástico)	0,5 mm² ... 10 mm²
Bitola de condutor flexível (terminal tubular com luva de plástico)	0,5 mm² ... 10 mm²
2 condutores com o mesmo perfil, fixos	0,5 mm² ... 4 mm²
2 condutores com a mesma bitola AWG rígida	20 ... 12 (convertido conforme IEC)
2 condutores com o mesmo perfil, flexíveis	0,5 mm² ... 4 mm²
2 condutores com a mesma bitola AWG flexível	20 ... 12 (convertido conforme IEC)
2 condutores com a mesma bitola, flexíveis com AEH sem suporte de plástico	0,5 mm² ... 2,5 mm²
2 condutores com a mesma bitola flexíveis com terminal tubular TWIN com luva de plástico	0,5 mm² ... 6 mm²
Bitola nominal	16 mm²

Contato auxiliar

Tipo de conexão	Conexão a parafuso
Rosca	M3
Torque de aperto	... 0,5 Nm
Comprimento de decapagem	8 mm
Bitola de condutor flexível (terminal tubular sem luva de plástico)	0,25 mm² ... 2,5 mm²
Bitola de condutor flexível (terminal tubular com luva de plástico)	0,25 mm² ... 2,5 mm²

Line+ / LOAD+ /0V

Tipo de conexão	Conexão a parafuso

Rosca	M4
Torque de aperto	1,2 Nm
Comprimento de decapagem	10 mm
Bitola do condutor, flexível	0,5 mm² ... 16 mm²
Bitola do condutor, fixa	0,5 mm² ... 16 mm²
Bitola do condutor AWG	20 ... 6
2 condutores com a mesma bitola flexíveis com terminal tubular TWIN com luva de plástico	0,5 mm² ... 6 mm²
Bitola do condutor flexível com terminal tubular com capa isolante	0,5 mm² ... 10 mm²
Bitola do condutor flexível com terminal tubular sem capa isolante	0,5 mm² ... 10 mm²

Contato auxiliar

Tipo de conexão	Conexão a parafuso
Rosca	M3
Torque de aperto	0,5 Nm
Comprimento de decapagem	8 mm
Bitola do condutor AWG	24 ... 14
Bitola do condutor flexível com terminal tubular com capa isolante	0,25 mm² ... 2,5 mm²
Bitola do condutor flexível com terminal tubular sem capa isolante	0,25 mm² ... 2,5 mm²

Medidas

Largura	12,5 mm
Altura	83 mm
Altura NS 35/15	90,5 mm
Altura NS 35/7,5	83 mm
Profundidade	80 mm

Dados de material

Cor	preto (RAL 9005)
Classe de inflamabilidade conforme UL 94	V0

Condições ambientais e de vida útil operacional

Condições ambientais

Grau de proteção	IP20 (Caixa)
Temperatura ambiente (funcionamento)	0 °C ... 50 °C (sem condensação)
Temperatura ambiente (armazenamento/transporte)	-20 °C ... 70 °C
Teste de umidade	96 h, 95 % RH, 40 °C

Normas e disposições

Normas/disposições	UL 508
Normas/disposições	CSA 22.2
Observação	Nº 14

Normas/disposições	UL 2367
Normas/disposições	CSA 22.2
Observação	Nº 142
Normas/disposições	CSA 22.2
Observação	Nº 213
Normas/disposições	UL 1604

Montagem

Tipo de montagem	Trilho de fixação: 35 mm

Desenhos

Diagrama de circuitos

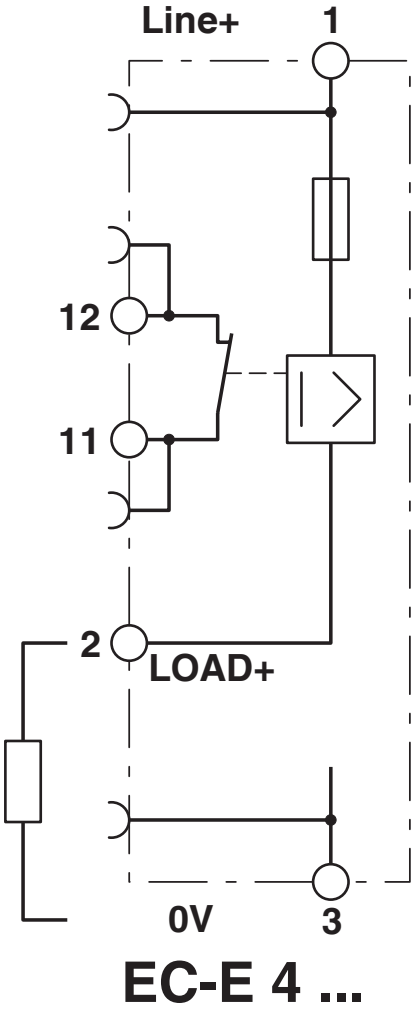

Certificações

To download certificates, visit the product detail page: https://www.phoenixcontact.com/br/produtos/0903038

UL certificado
ID de certificação: FILE E 317172

DNV GL
ID de certificação: TAE00002HC

cULus Listed
ID de certificação: E123528

UL certificado
ID de certificação: FILE E 324415

CSA
ID de certificação: 2840117

Classificações

ECLASS

ECLASS-13.0	27140401
ECLASS-15.0	27140401

ETIM

ETIM 9.0	EC003538

UNSPSC

UNSPSC 21.0	39121400

Environmental product compliance

EU RoHS

Cumpre os requisitos segundo a diretiva RoHS	Sim
isenções tanto quanto conhecido	6(c), 7(a), 7(c)-I

China RoHS

Environment friendly use period (EFUP)	EFUP-25
	Uma lista de declaração conforme a RoHS da China relativa a artigos encontra-se na área de downloads do respectivo artigo, em "Declaração do fabricante". Para todos os artigos com EFUP-E não é emitida nem necessária uma tabela de declaração conforme a RoHS da China.

EU REACH SVHC

Nota sobre as substâncias candidatas do REACH (n.º CAS)	Lead(n.º CAS: 7439-92-1)
SCIP	ab3de558-c0ca-48f1-868c-7daa98fcbf70

EF3.0 Mudanças climáticas

CO2e kg	5,198 kg CO2e

Phoenix Contact 2025 © - Todos os direitos reservados
https://www.phoenixcontact.com

PHOENIX CONTACT Ind. Com. Ltda.
Av. das Nações Unidas, 11.541, 19º andar - Brooklin Paulista
CEP:04578-000 - São Paulo/SP - Brasil
(11) 3871-6400
vendas@phoenixcontact.com.br